VUE A

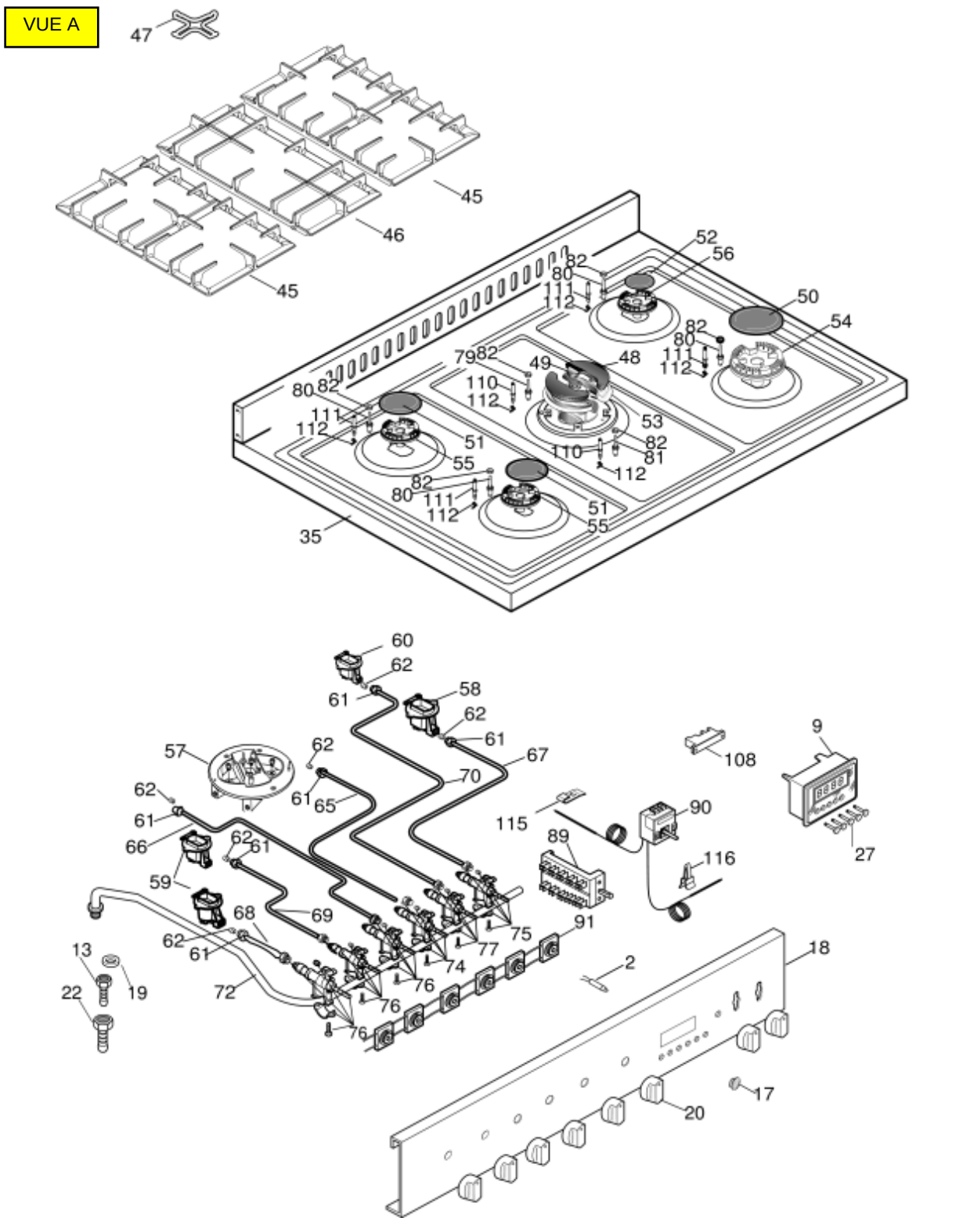
47
45
46
45
52
56
82
80
111
112
50
54
82
80
111
112
79
82
49
48
110
112
80
82
111
112
53
51
82
81
110
112
55
82
80
111
112
51
55
35
60
62
61
58
62
61
67
57
62
70
108
9
62
61
65
61
115
90
66
62
61
89
116
27
59
68
69
75
91
62
61
77
74
13
19
72
76
2
18
22
76
76
17
20

VUE B

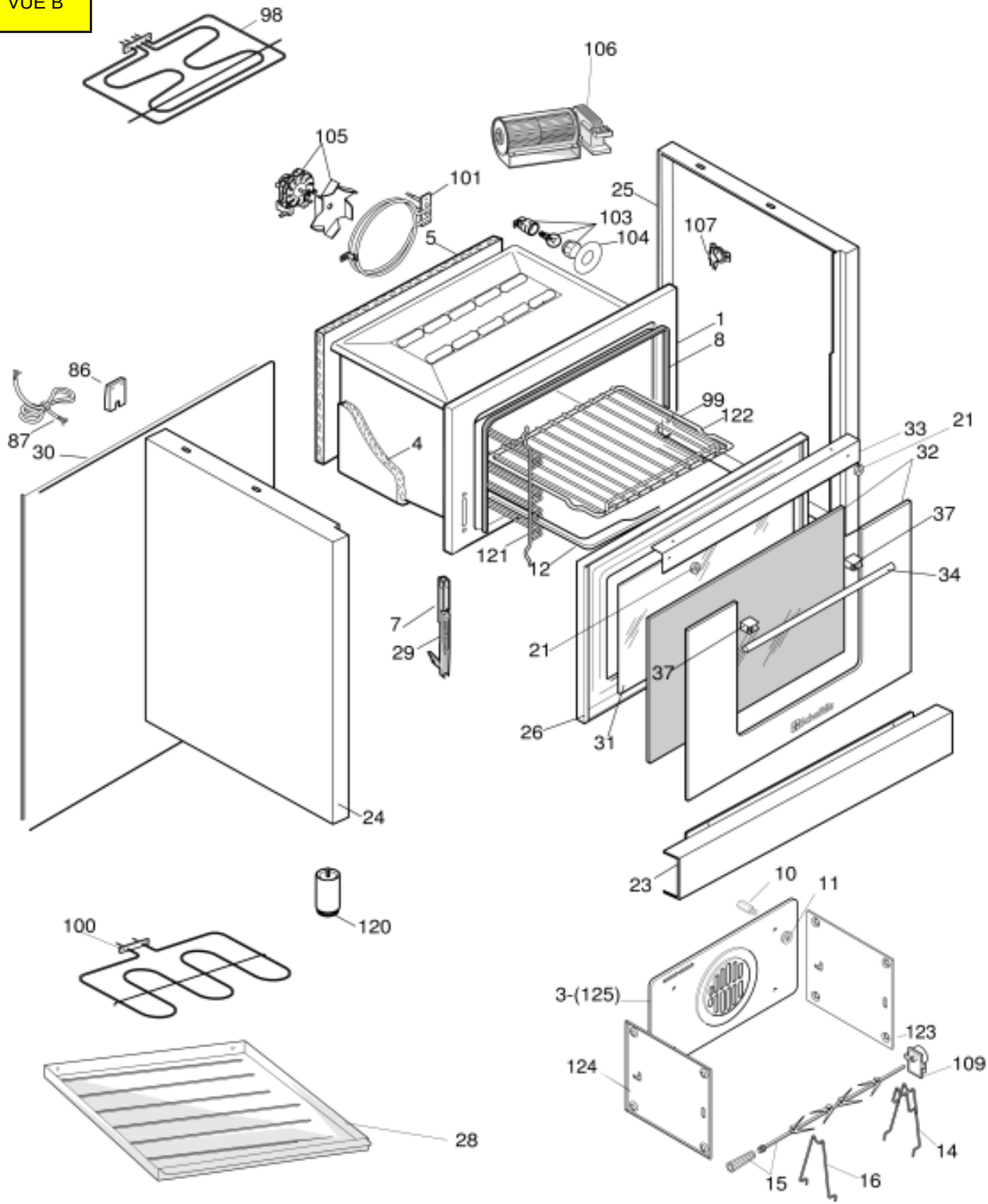
98
106
105
101
25
103
104
107
5
1
8
99
122
86
87
30
4
33
21
32
37
34
121
12
7
29
21
37
26
31
24
23
10
11
120
100
3-(125)
123
124
109
14
28
15
16