VUE A

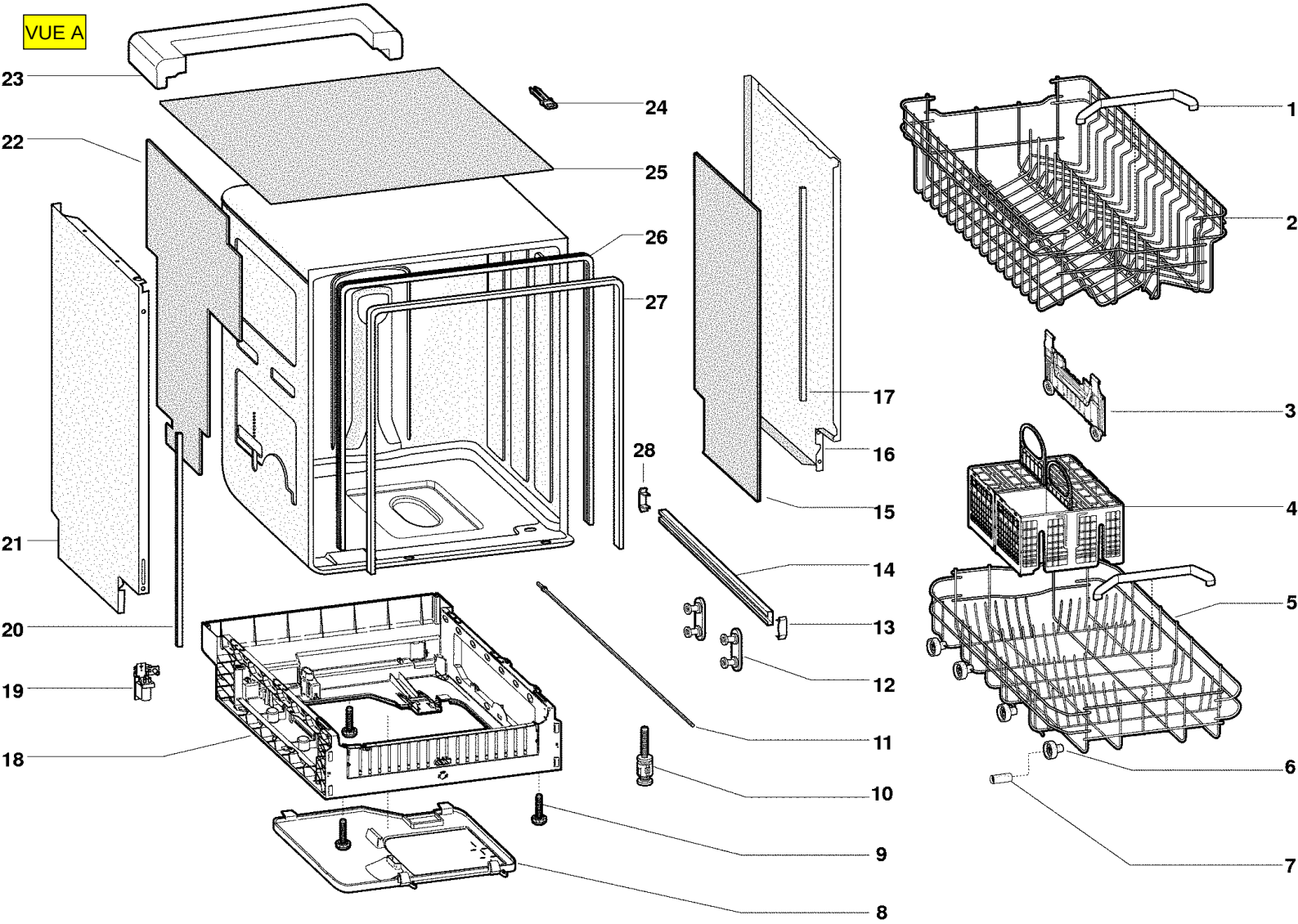

VUE B

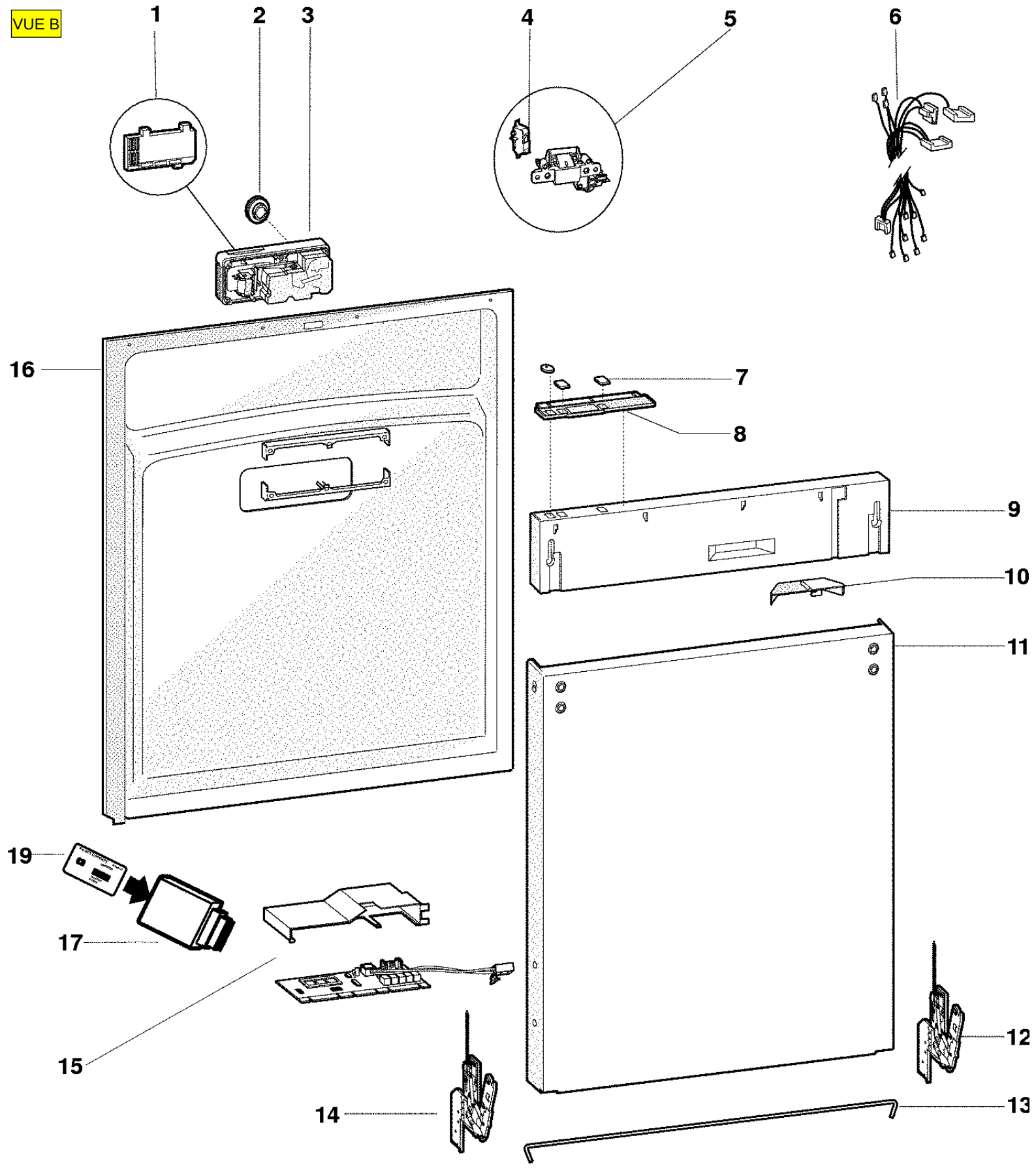

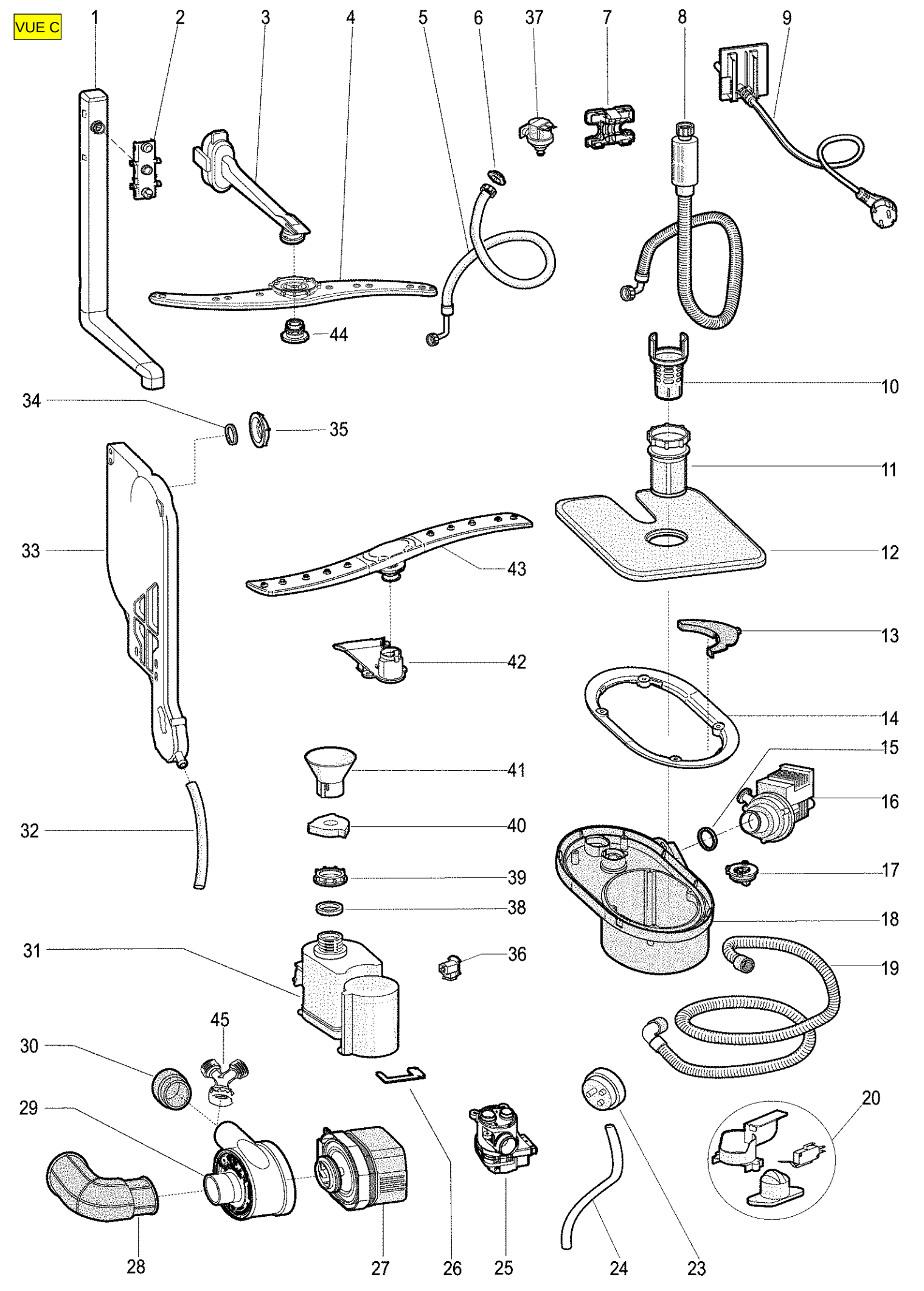
VUE C
1
2
3
4
5
6
37
7
8
9
44
10
34
35
11
33
43
12
13
42
14
15
41
16
32
40
17
39
38
18
31
36
19
45
30
29
20
28
27
26
25
24
23