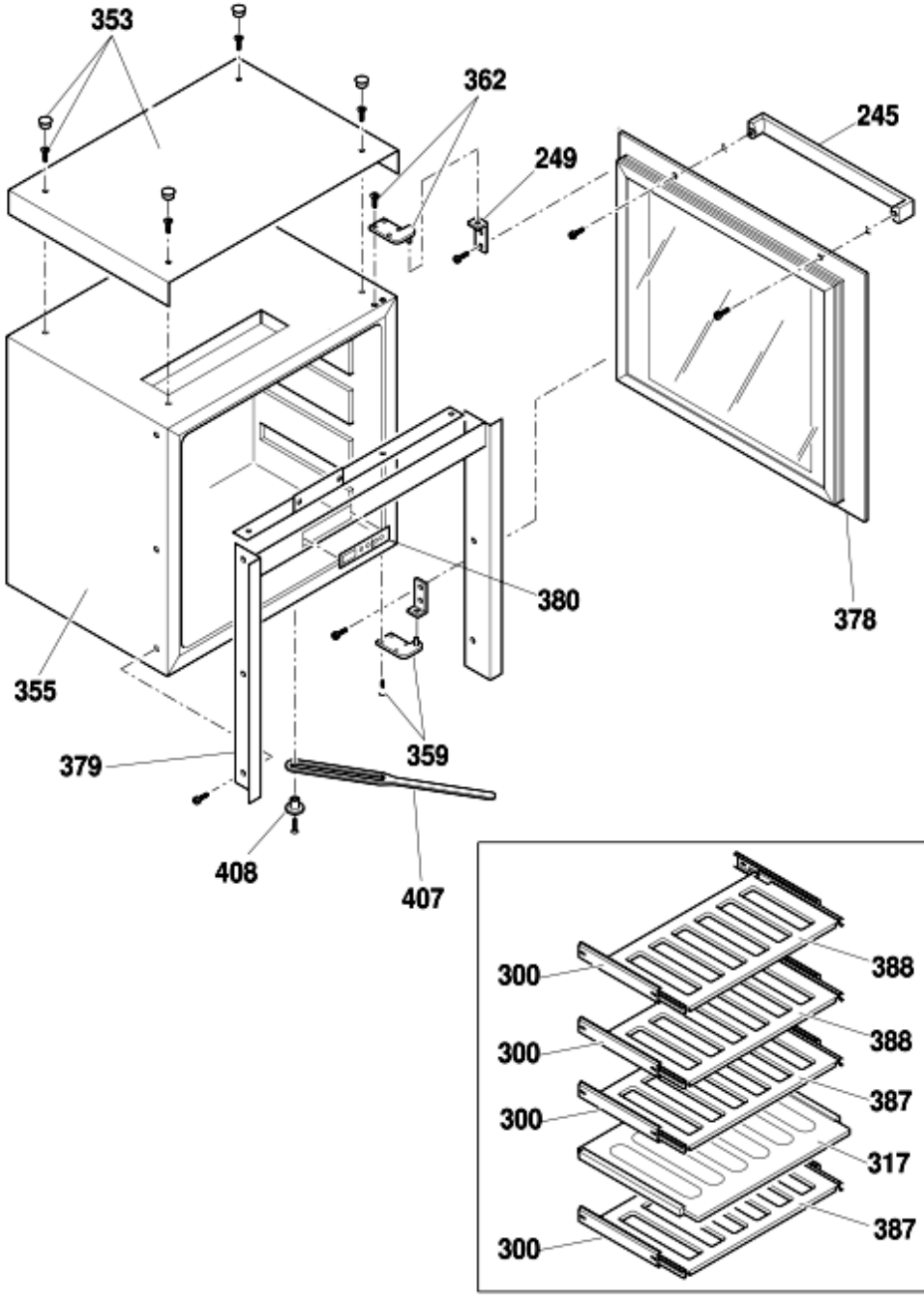
353
362
245
249
380
378
355
359
379
408
407
300
388
300
388
300
387
317
300
387

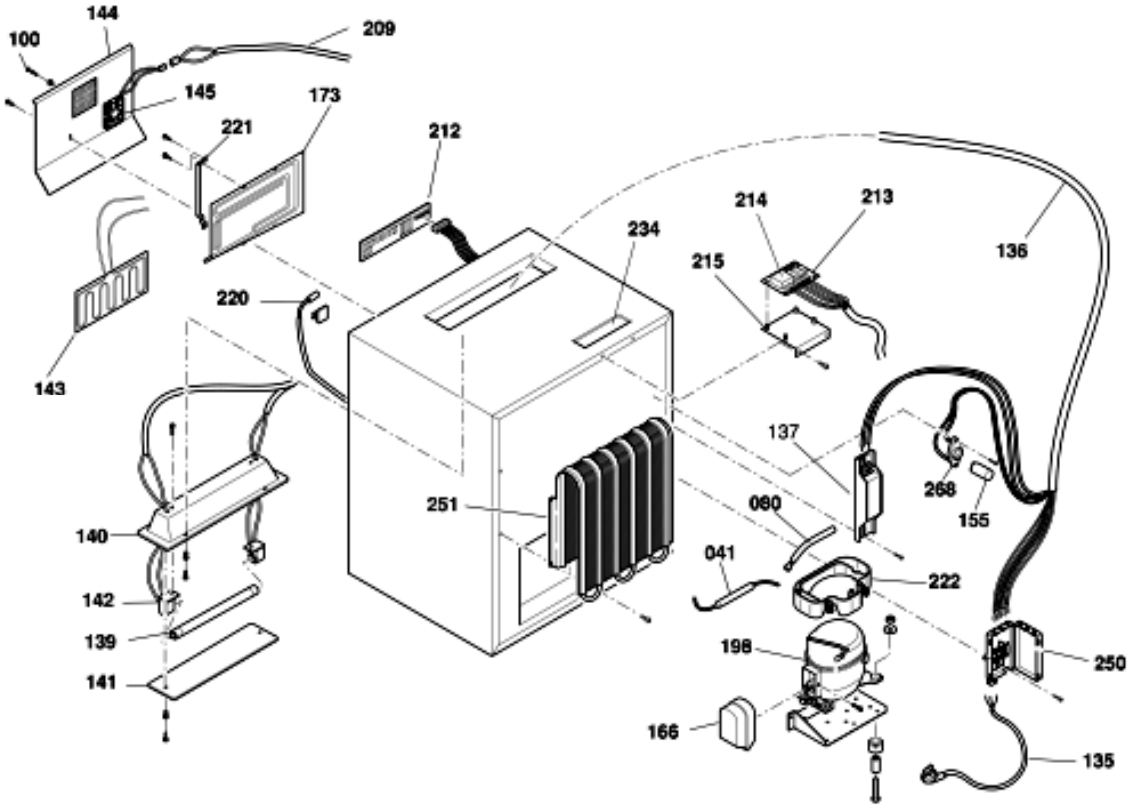
100
144
209
145
173
221
212
214
213
136
234
215
220
143
137
268
155
251
060
041
222
140
142
139
141
198
250
166
135