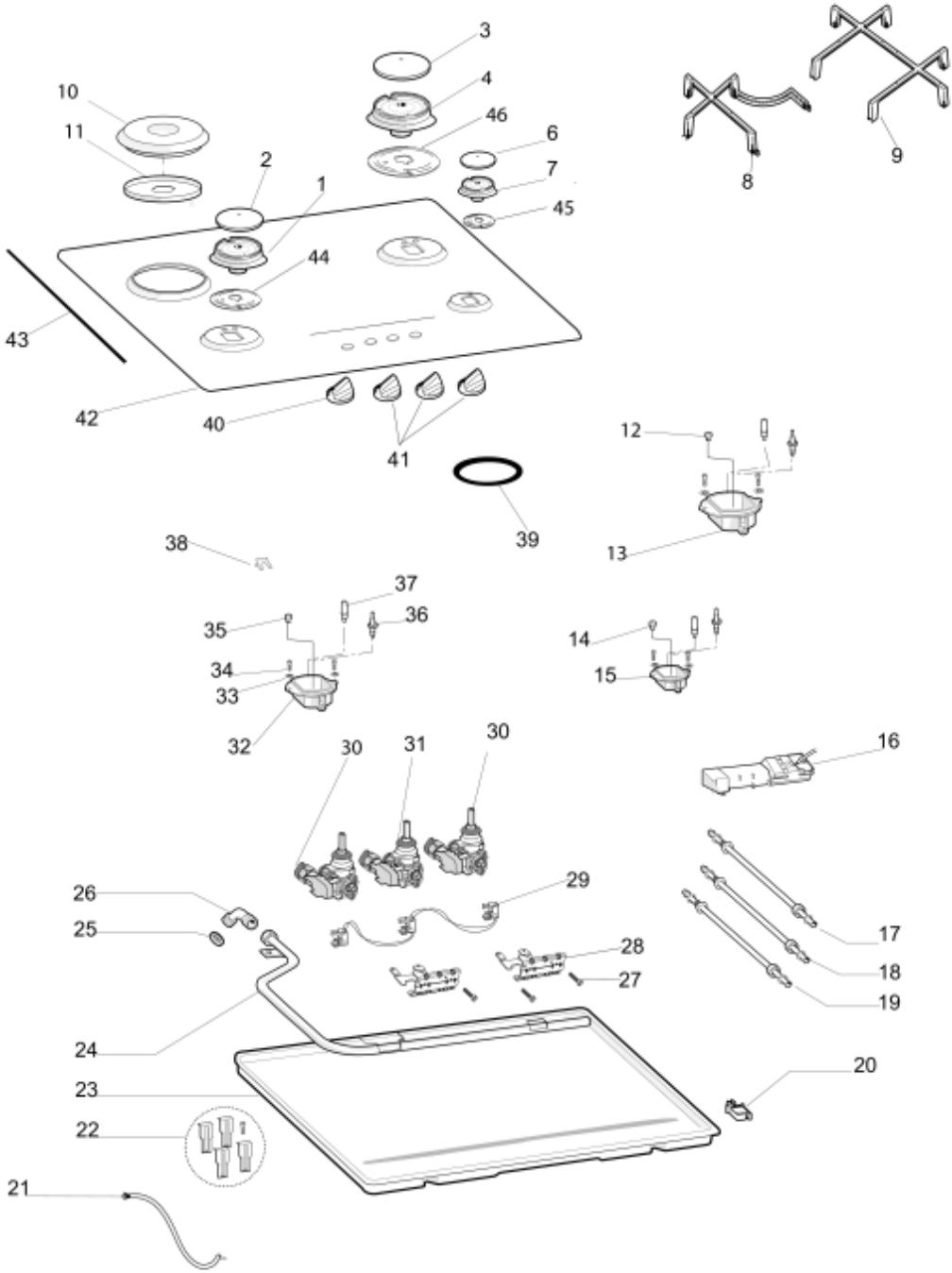
3
4
46
6
7
45
10
11
2
1
44
43
42
40
41
39
8
9
12
13
38
37
36
35
34
33
32
14
15
30
31
30
16
26
25
29
28
27
17
18
19
24
23
22
20
21