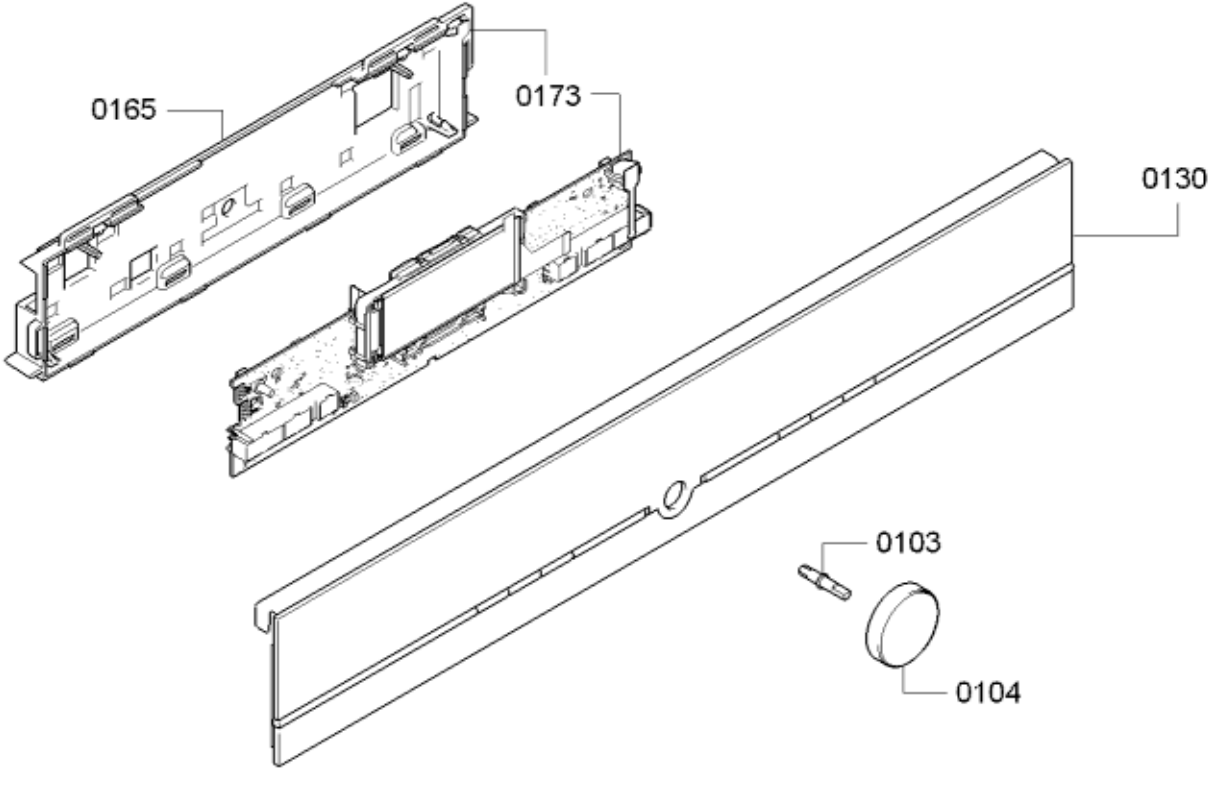
0165
0173
0130
0103
0104

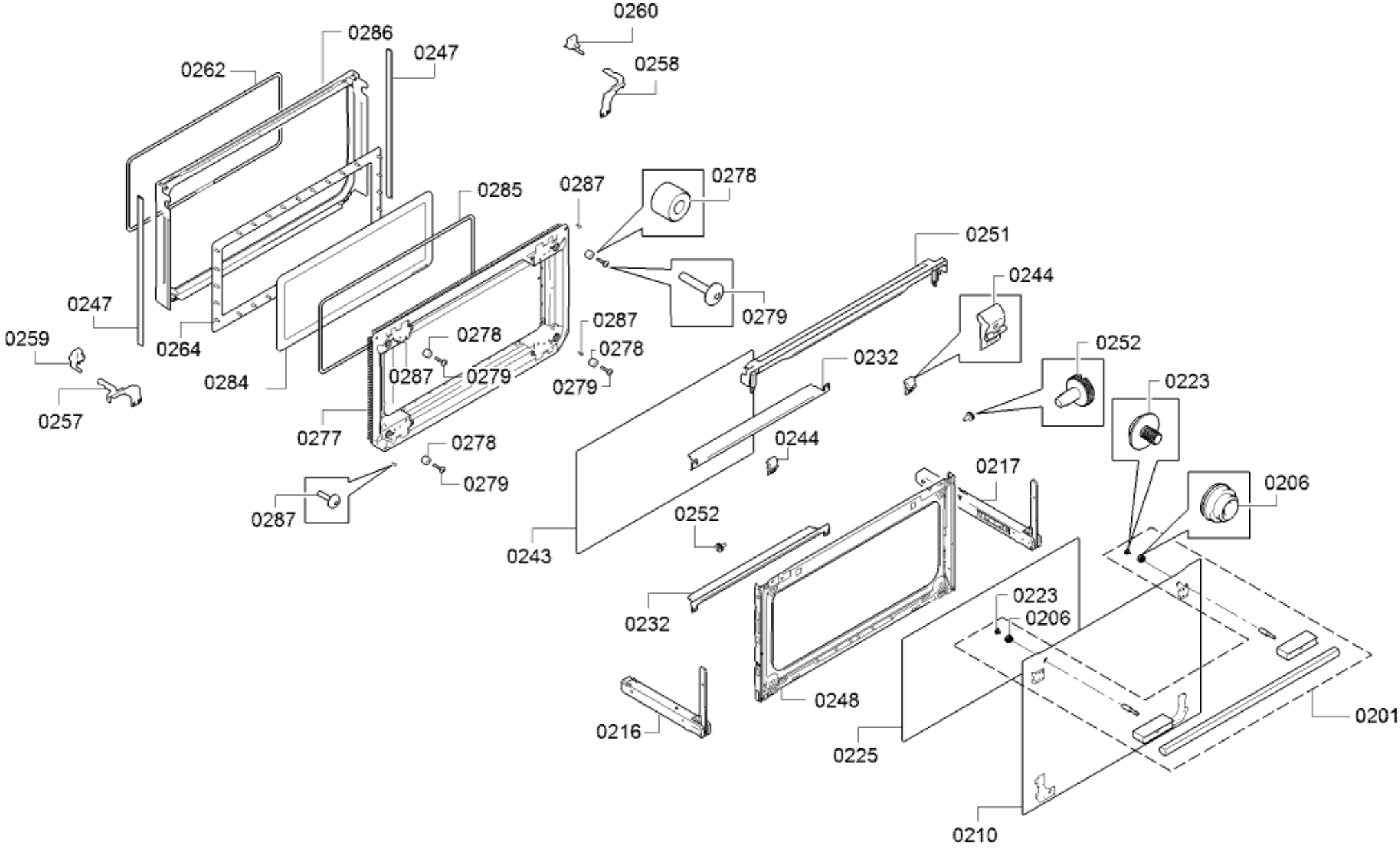
0260
0286
0247
0262
0258
0278
0287
0285
0251
0244
0279
0247
0287
0259
0278
0278
0264
0232
0252
0287
0279
0279
0284
0223
0257
0277
0244
0278
0217
0206
0279
0287
0252
0243
0223
0206
0232
0248
0216
0201
0225
0210

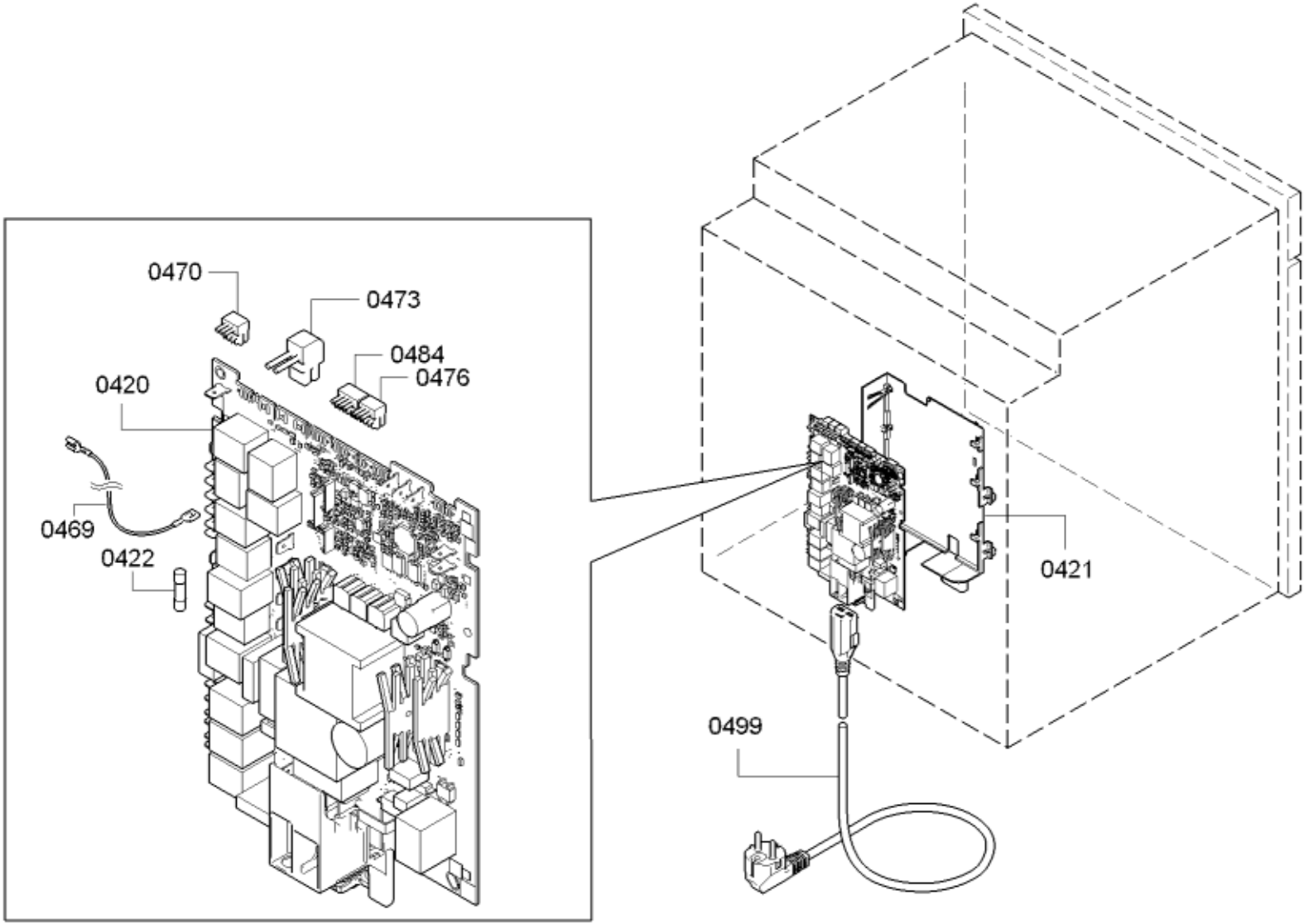
0470
0473
0484
0476
0420
0469
0422
0421
0499

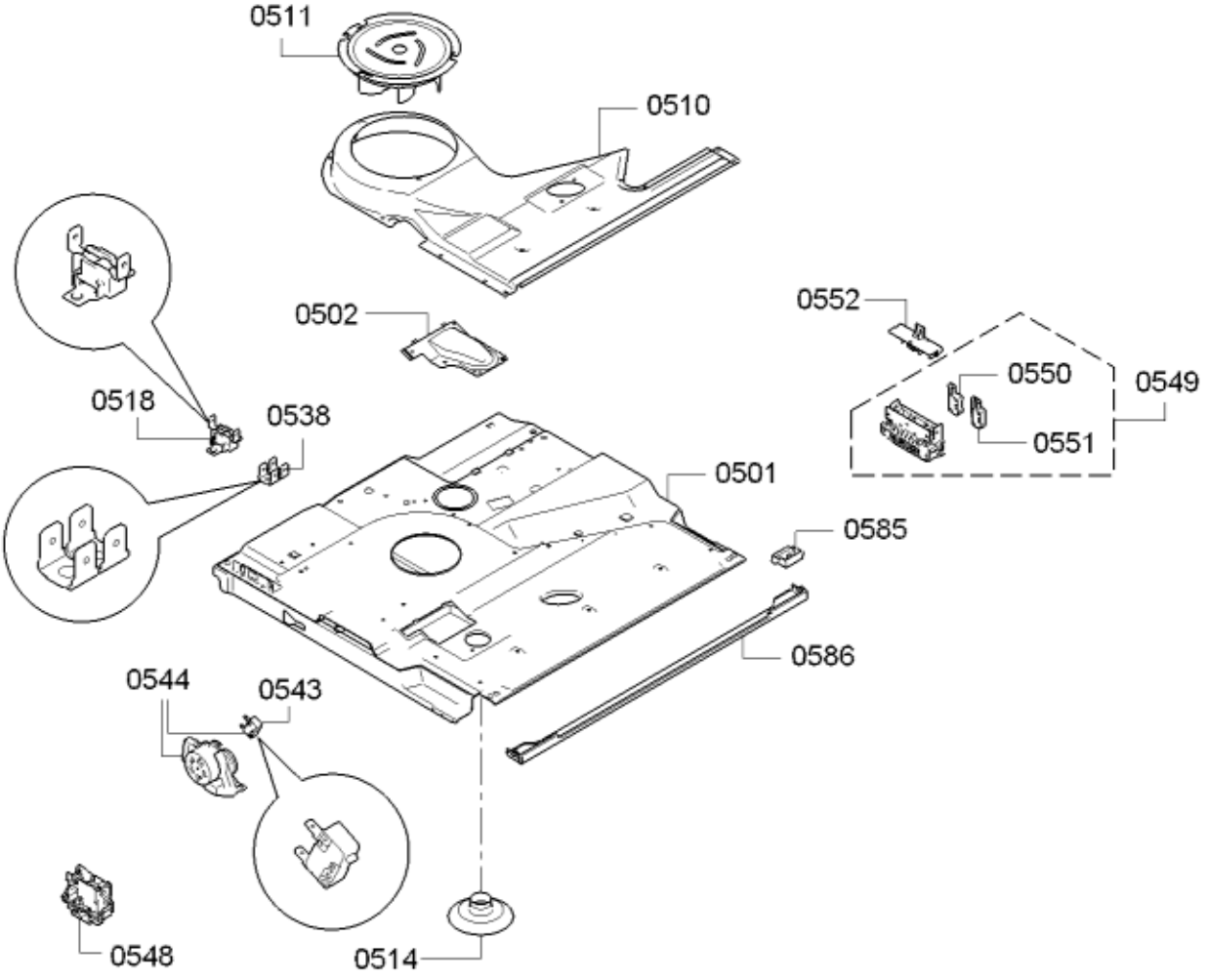
0511
0510
0502
0552
0550
0549
0551
0518
0538
0501
0585
0586
0544
0543
0548
0514

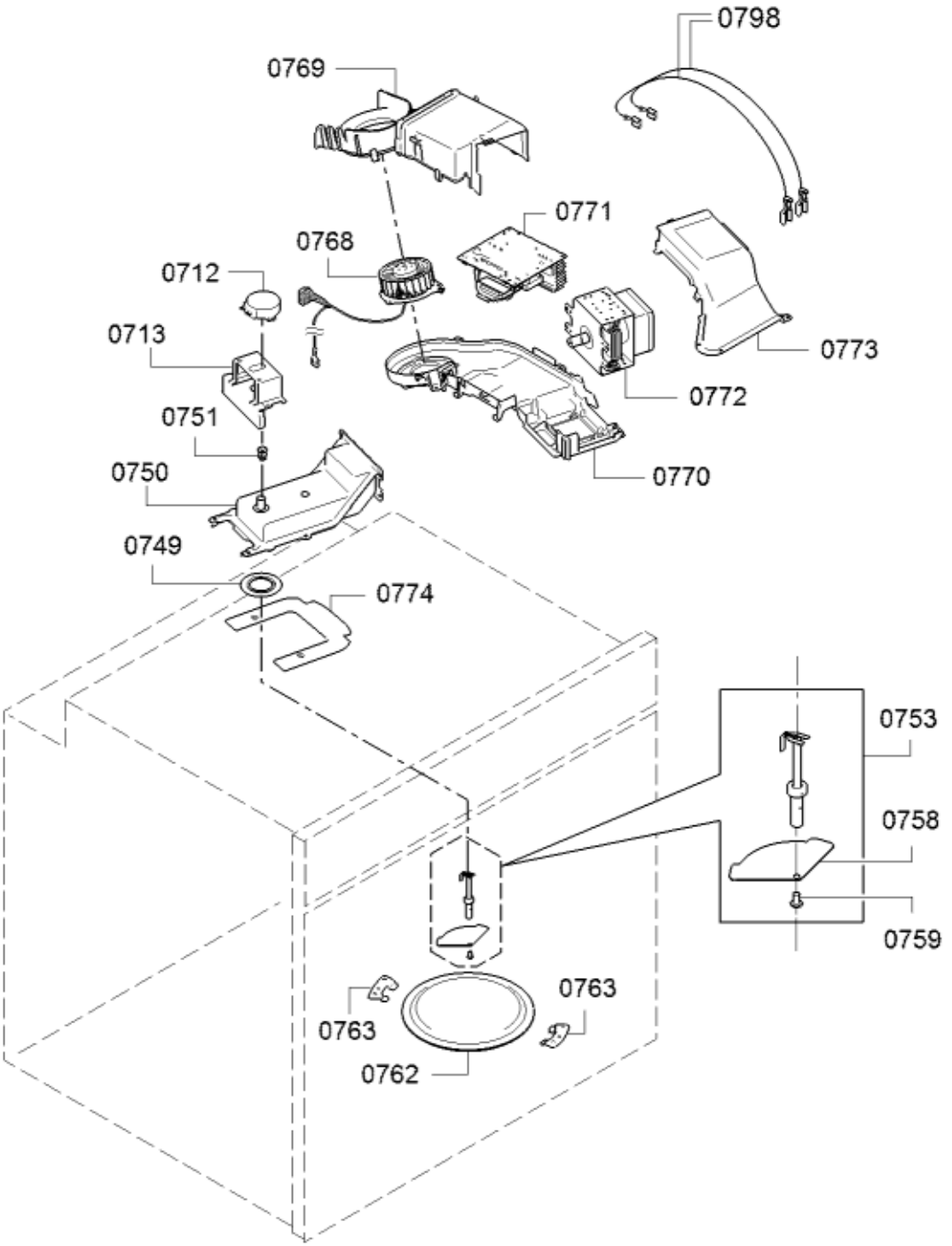
0798
0769
0771
0768
0712
0713
0773
0772
0751
0750
0770
0749
0774
0753
0758
0759
0763
0763
0762

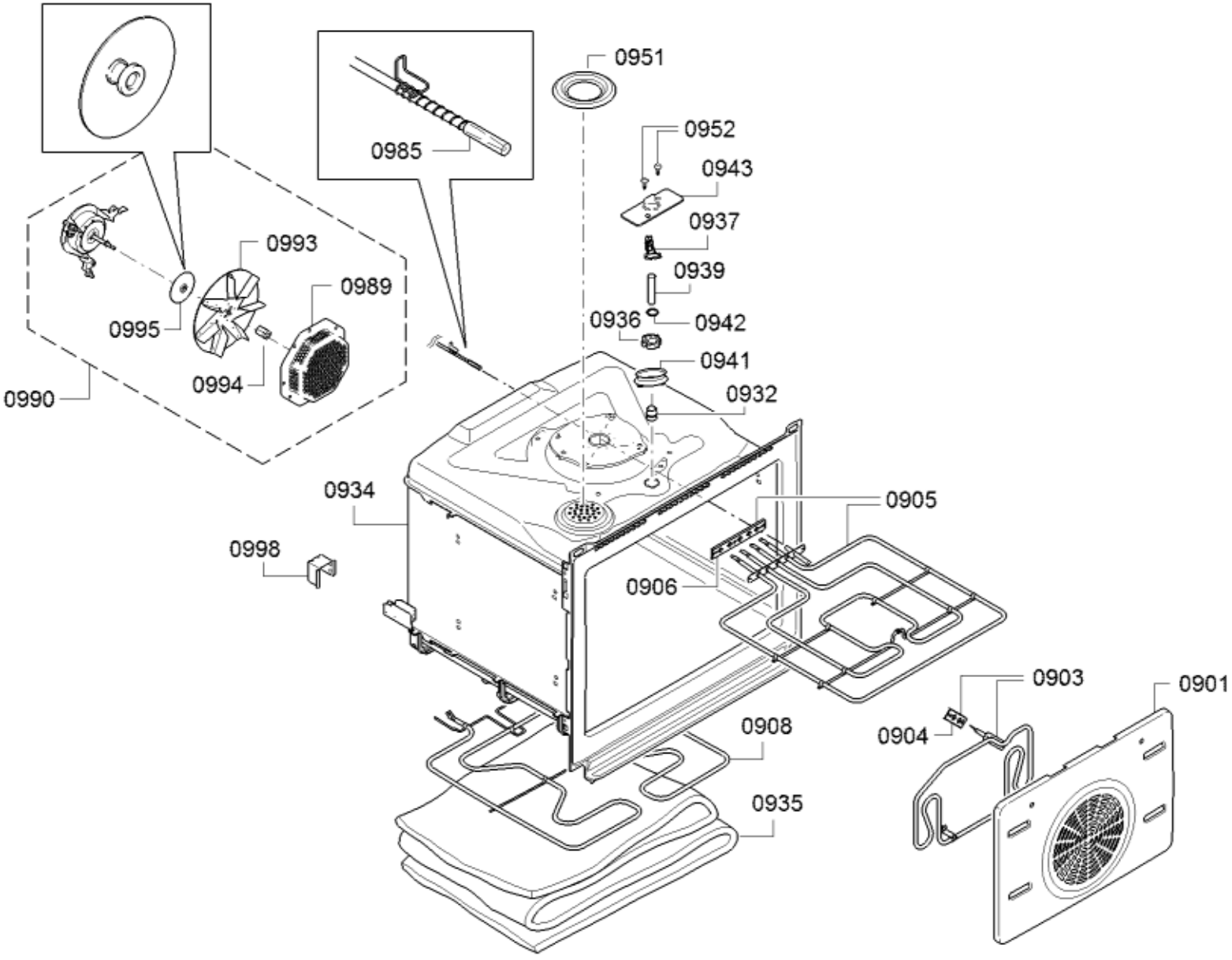
0951
0952
0985
0943
0937
0993
0939
0989
0995
0936
0942
0941
0994
0990
0932
0934
0905
0998
0906
0903
0901
0904
0908
0935

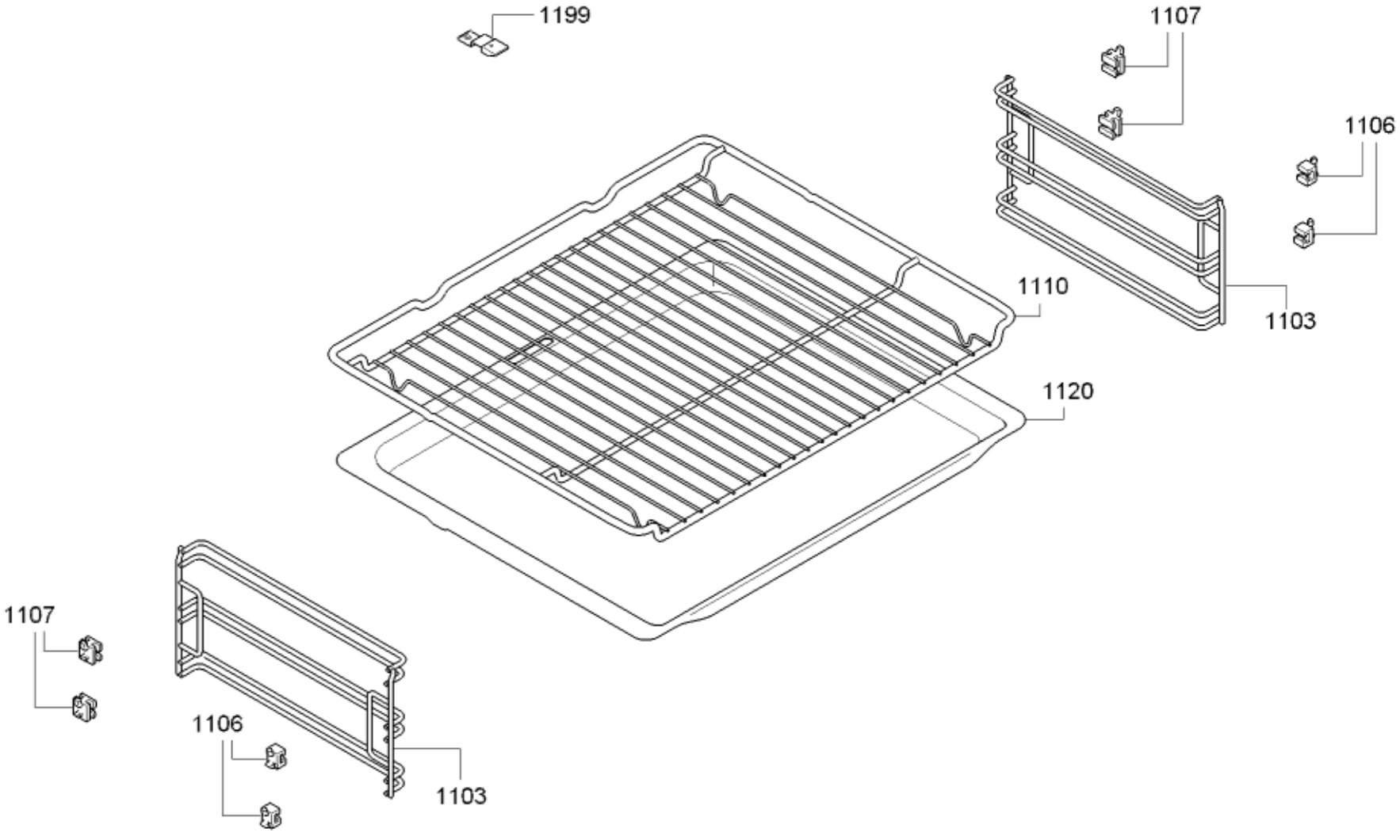
1199
1107
1106
1110
1103
1120
1107
1106
1103

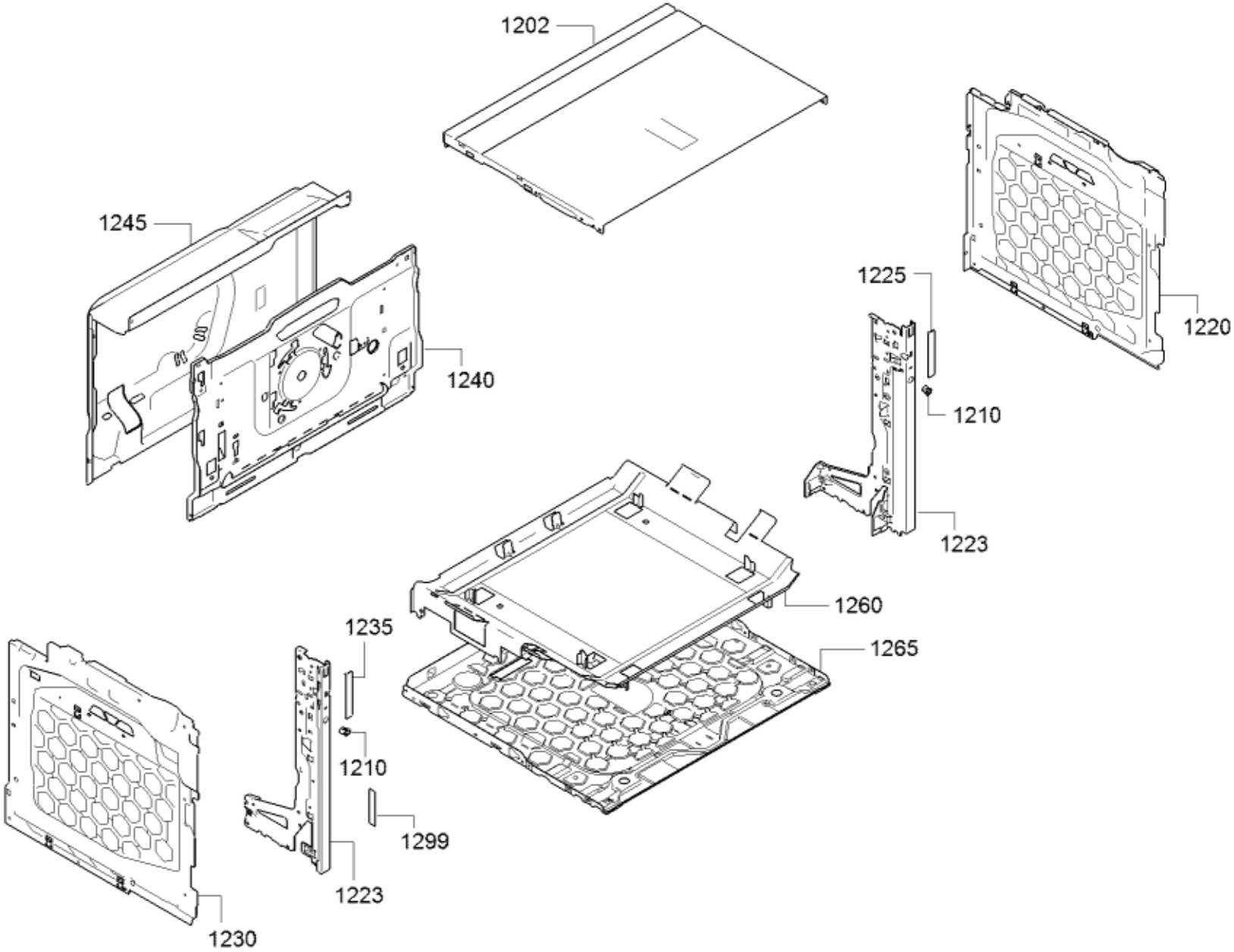
1202
1245
1240
1220
1225
1210
1223
1260
1265
1235
1210
1299
1223
1230