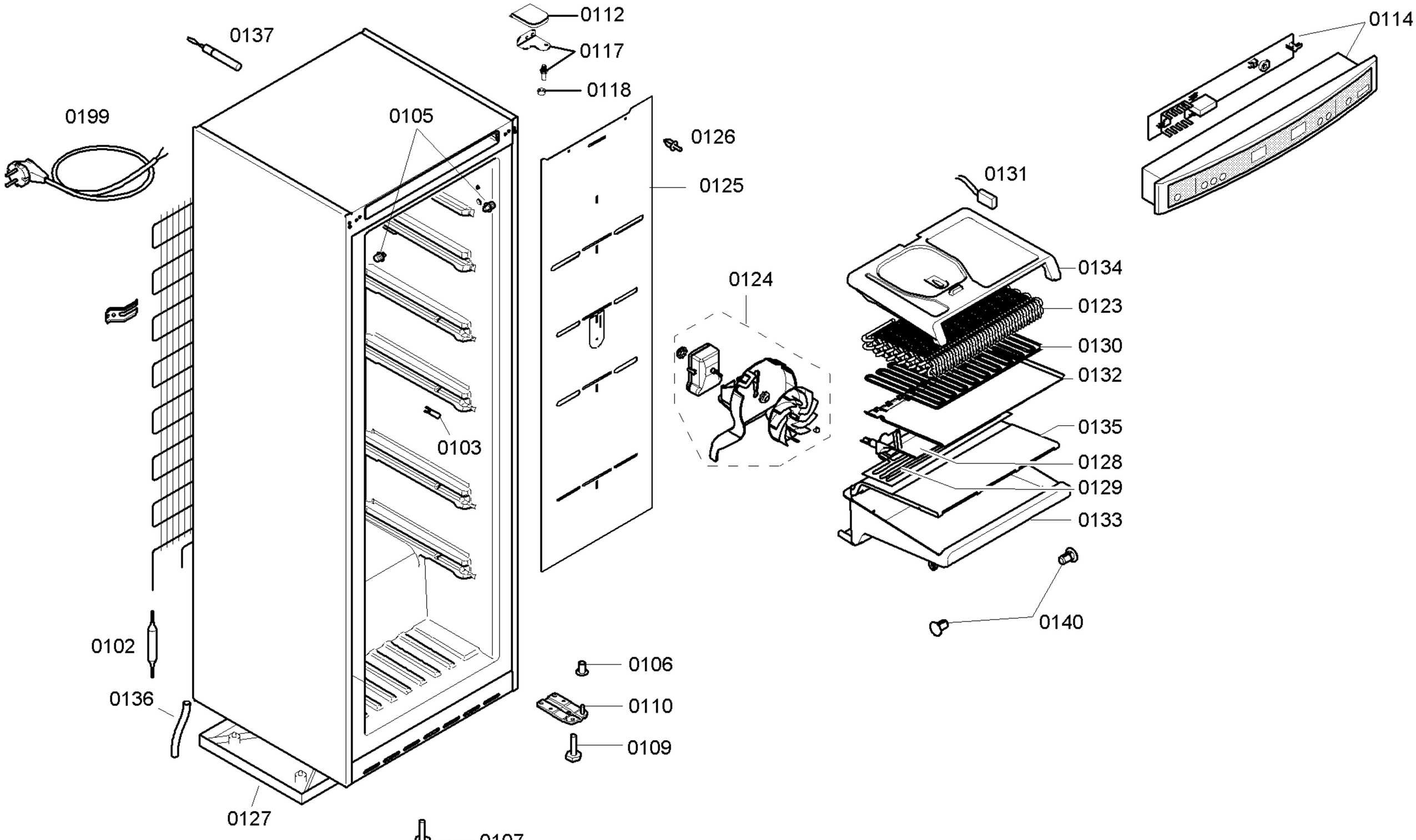
0137
0112
0117
0118
0114
0199
0105
0126
0125
0131
0124
0134
0123
0130
0132
0135
0128
0129
0133
0140
0103
0102
0136
0106
0110
0109
0127
0107

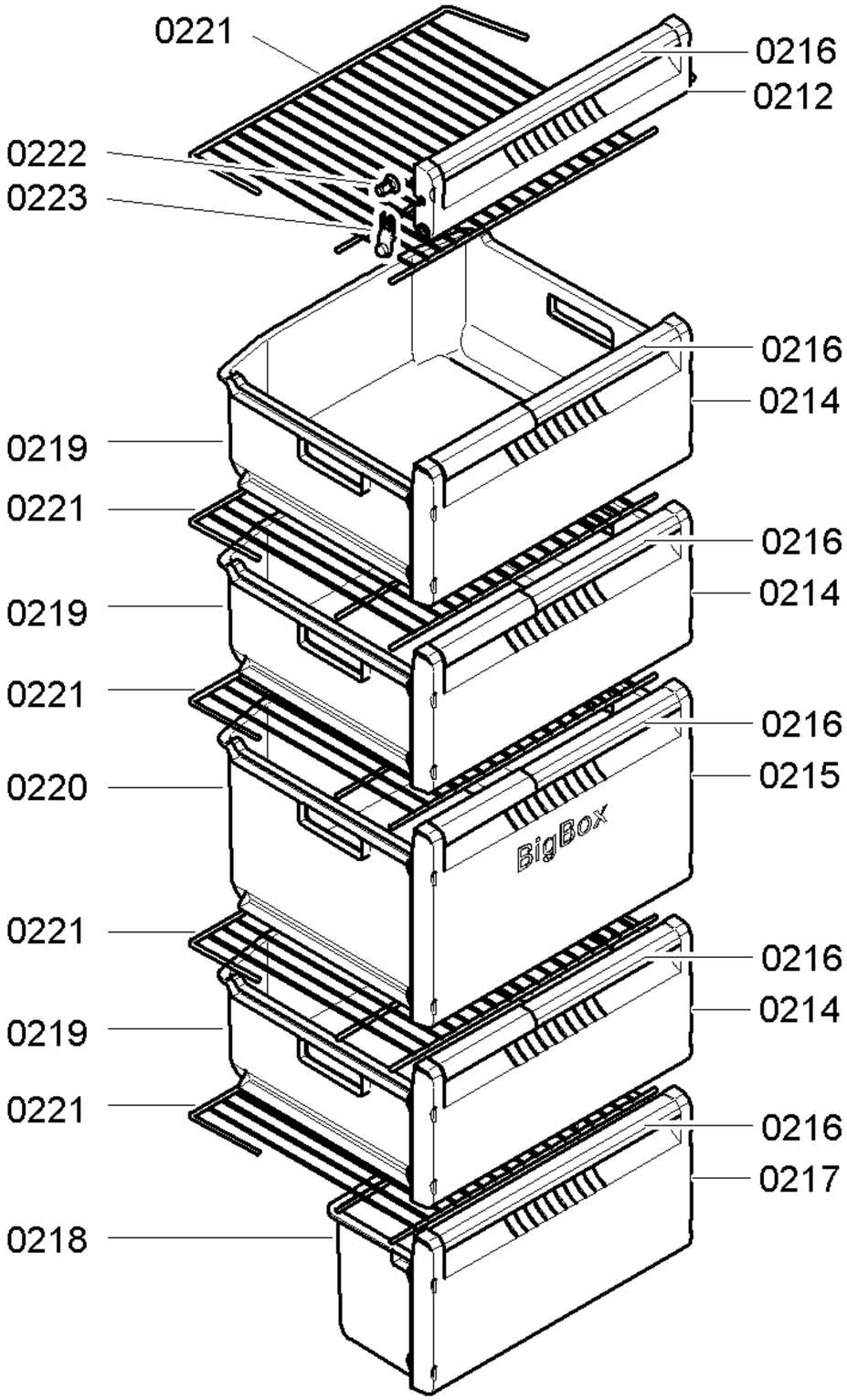
0221
0216
0212
0222
0223
0216
0214
0219
0221
0216
0214
0219
0221
0216
0215
0220
BigBox
0221
0216
0214
0219
0221
0216
0217
0218

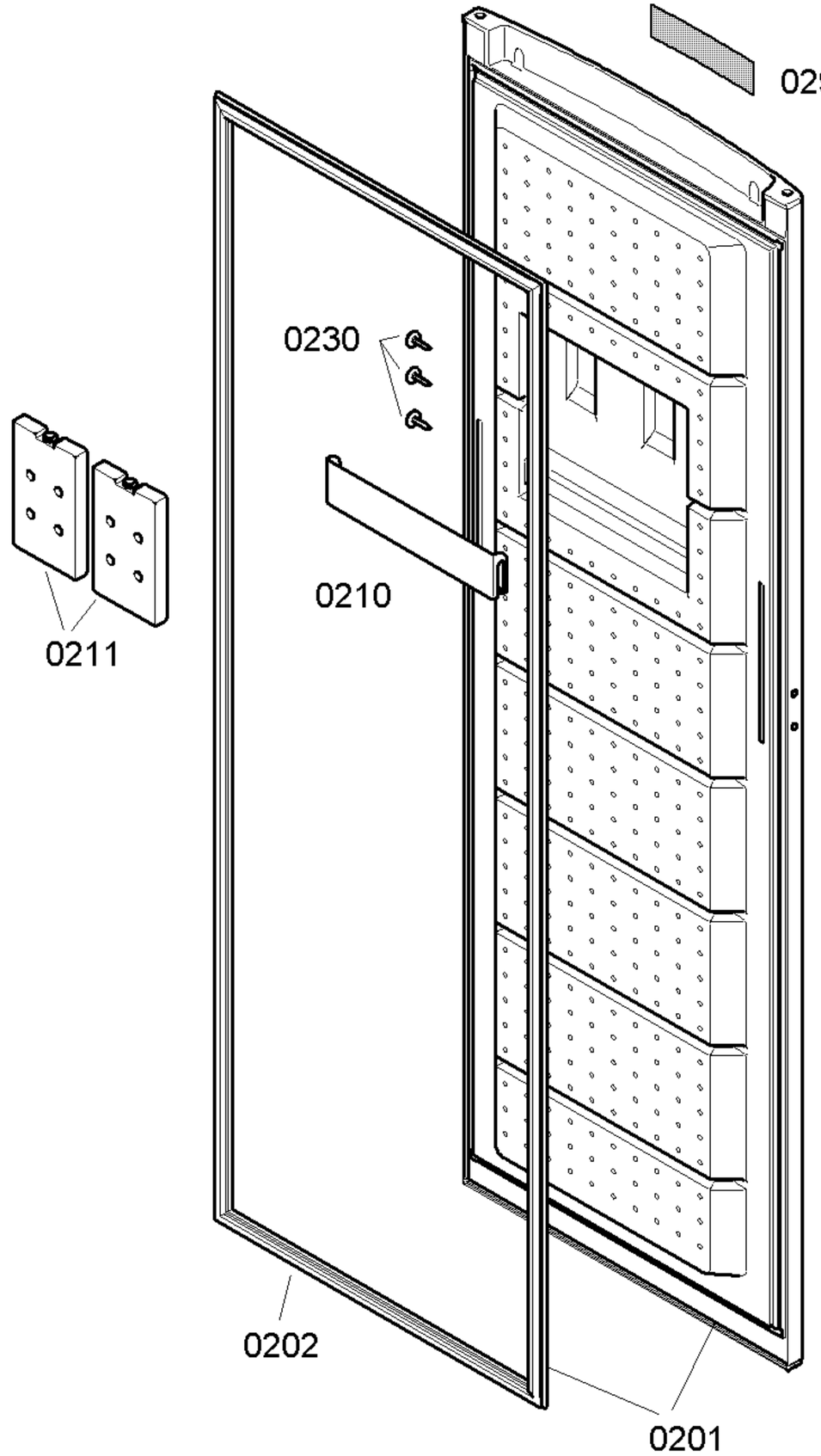
0299
0230
0210
0211
0202
0201

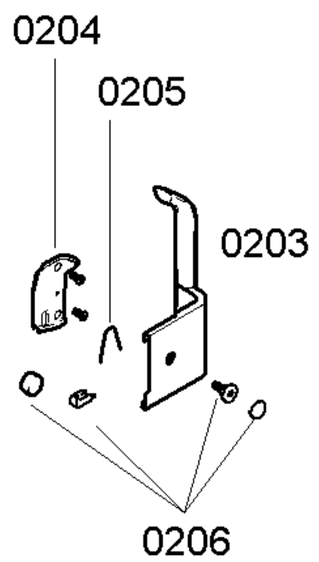
0204
0205
0203
0206

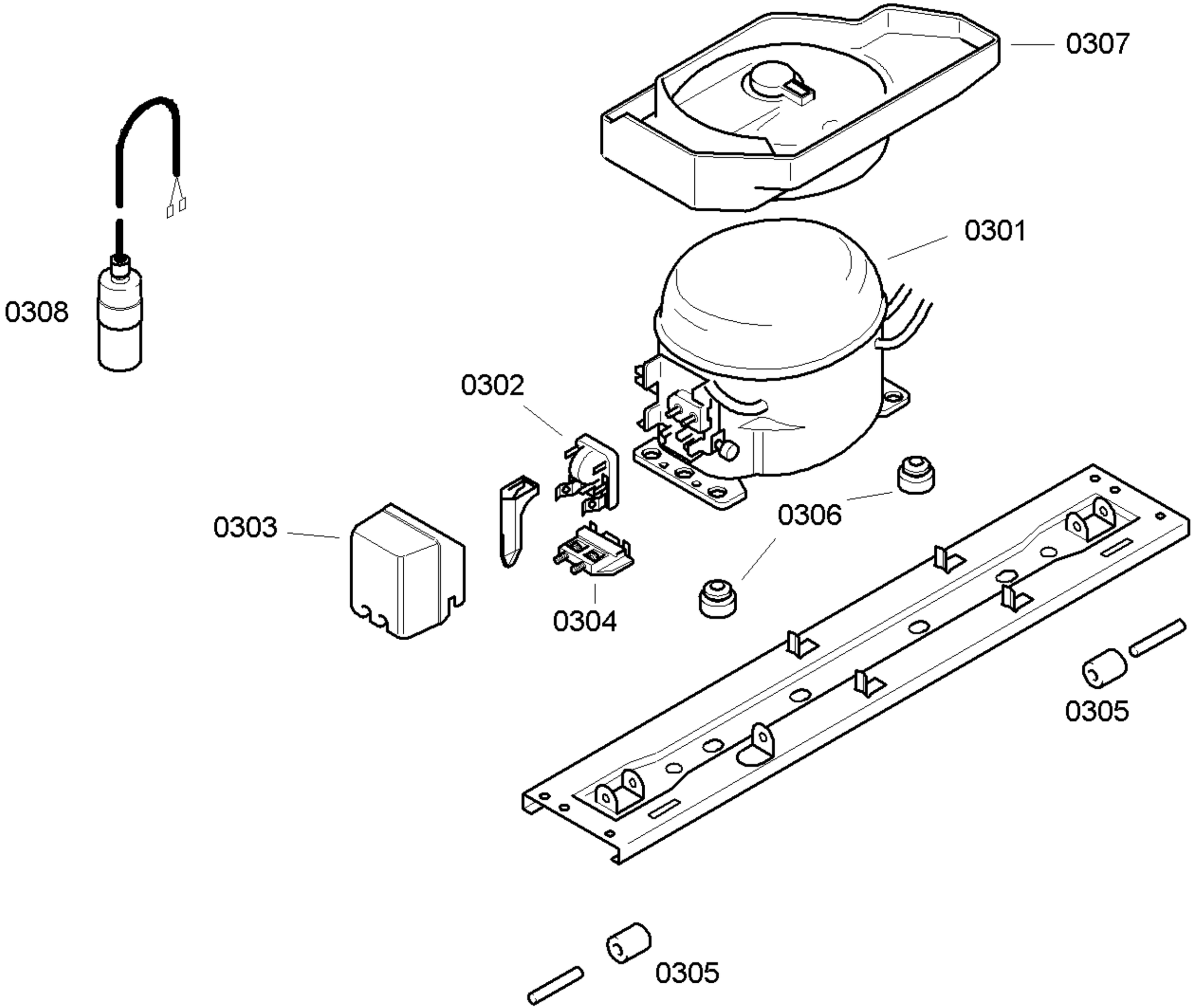
0307
0308
0301
0302
0303
0306
0304
0305
0305