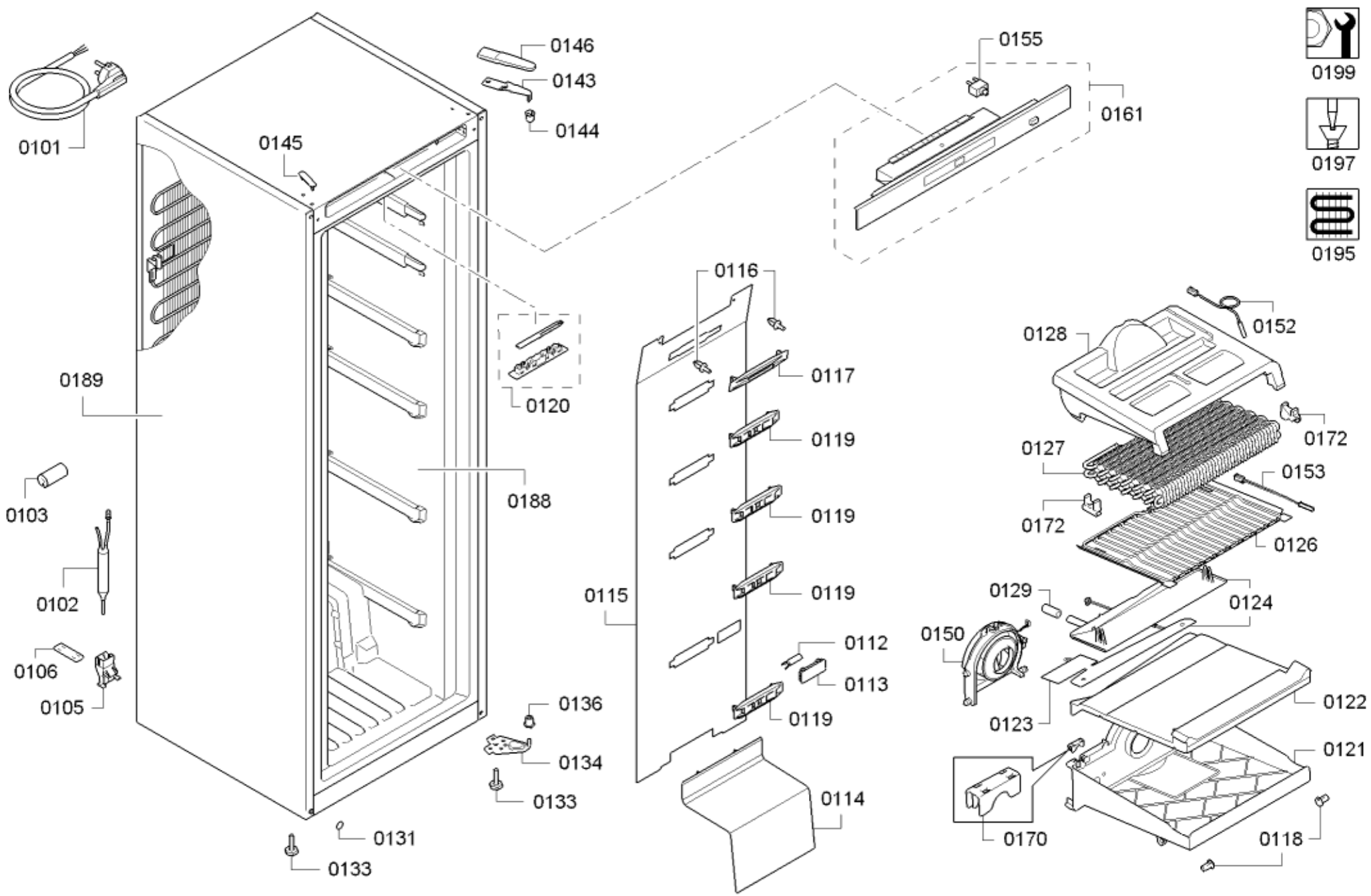
0199
0197
0195
0101
0146
0143
0144
0145
0155
0161
0189
0120
0188
0103
0102
0106
0105
0116
0117
0119
0119
0119
0115
0112
0113
0119
0114
0136
0134
0133
0131
0133
0128
0152
0172
0127
0153
0172
0126
0129
0124
0150
0122
0123
0121
0170
0118

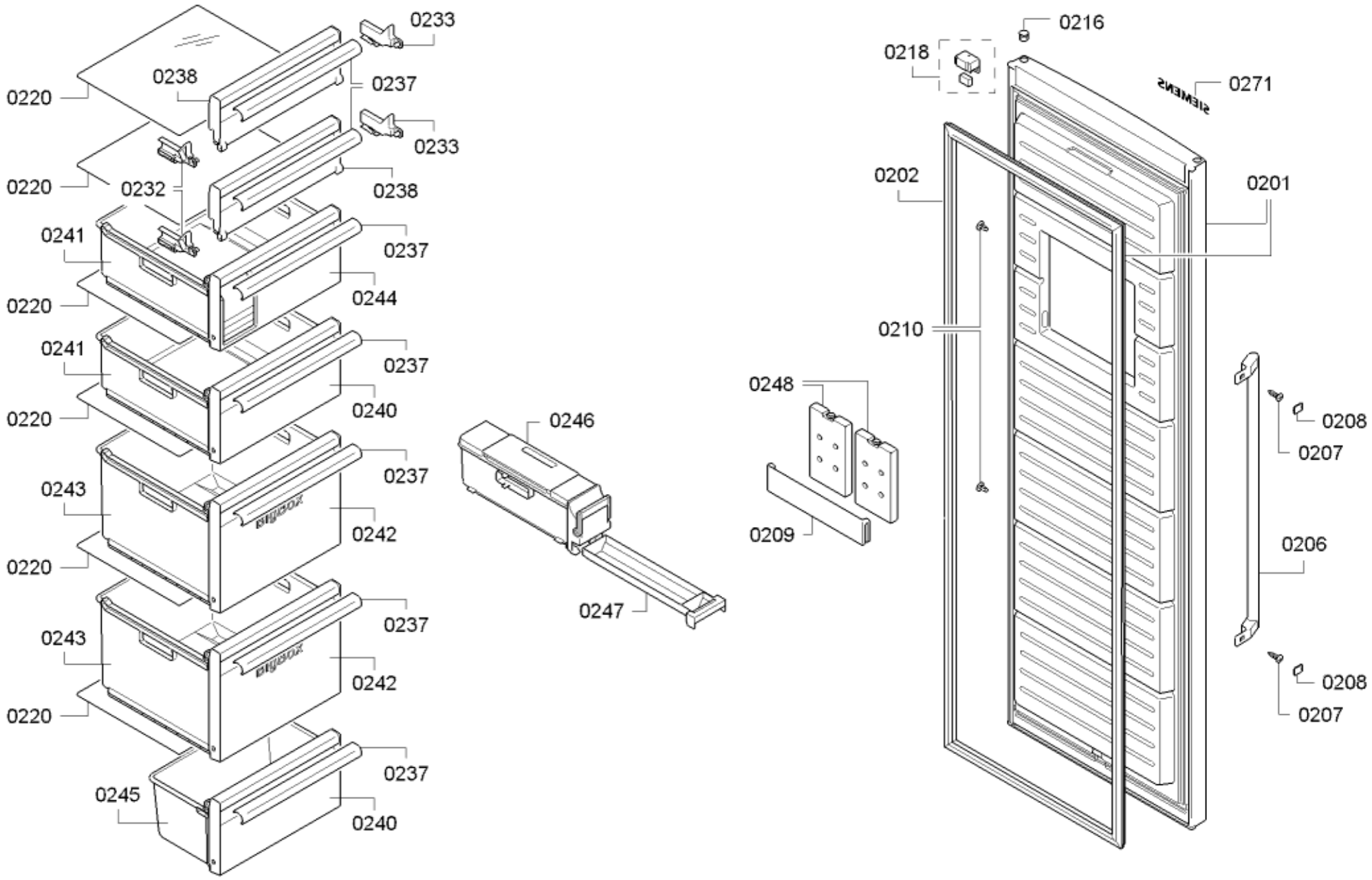
0233
0238
0237
0220
0233
0220
0232
0238
0241
0237
0244
0220
0241
0237
0240
0220
0237
0243
0242
0220
0237
0243
0242
0220
0237
0245
0240
0246
0247
0248
0209
0216
0218
0271
0202
0201
0210
0208
0207
0206
0208
0207

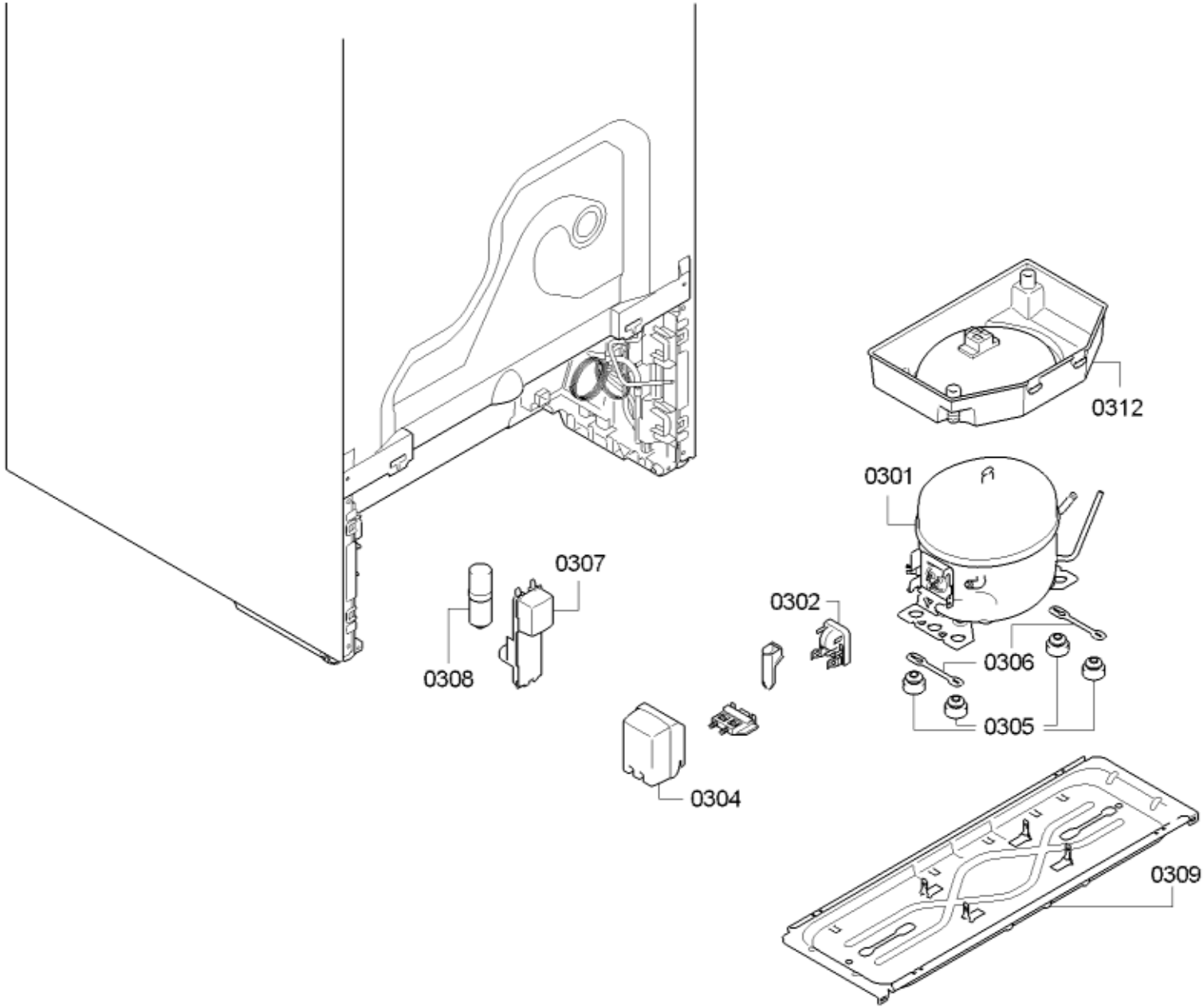
0312
0301
0307
0308
0302
0306
0305
0304
0309