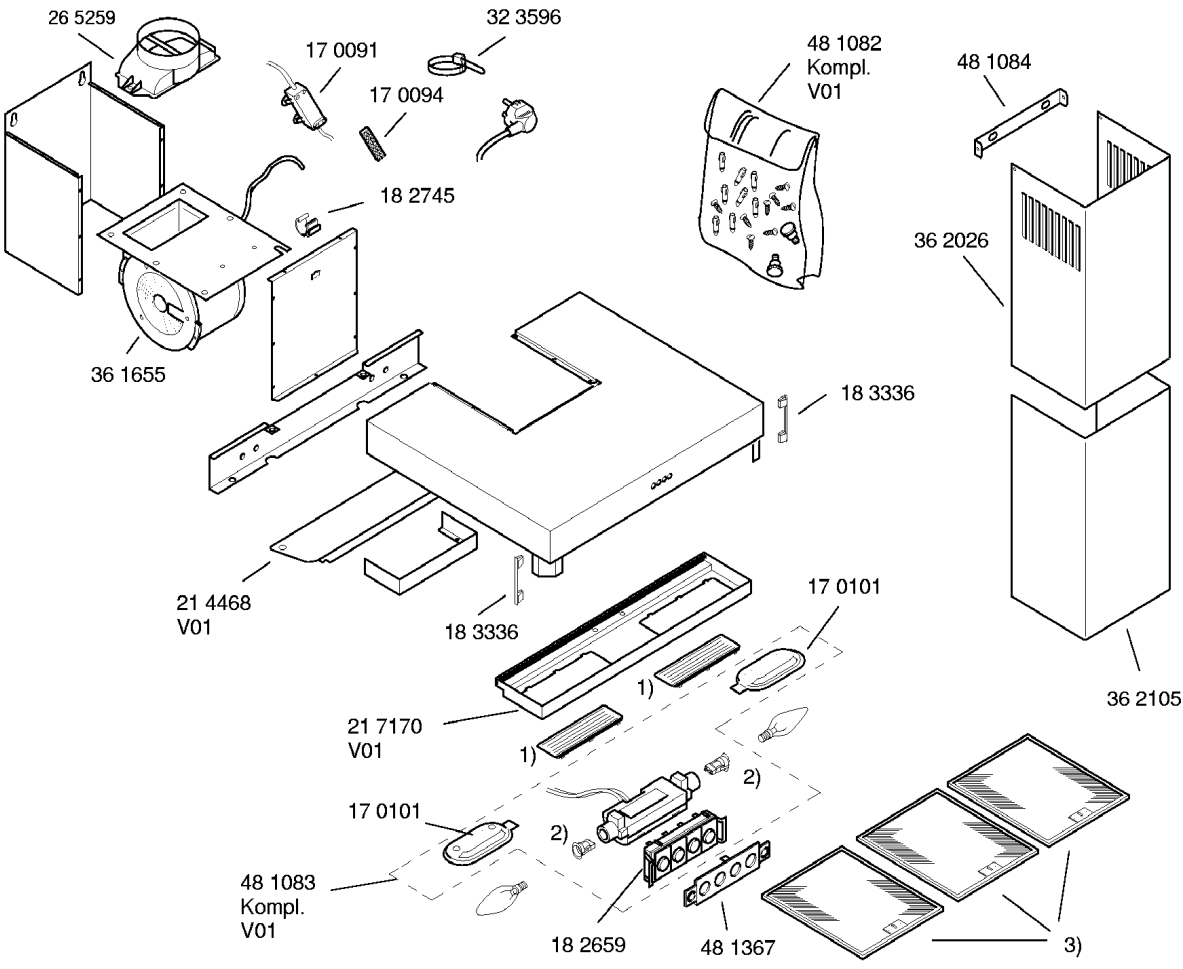
26 5259
17 0091
32 3596
17 0094
48 1082
Kompl.
V01
48 1084
18 2745
36 2026
36 1655
18 3336
21 4468
V01
18 3336
17 0101
1)
21 7170
V01
1)
2)
17 0101
2)
48 1083
Kompl.
V01
18 2659
48 1367
3)
36 2105