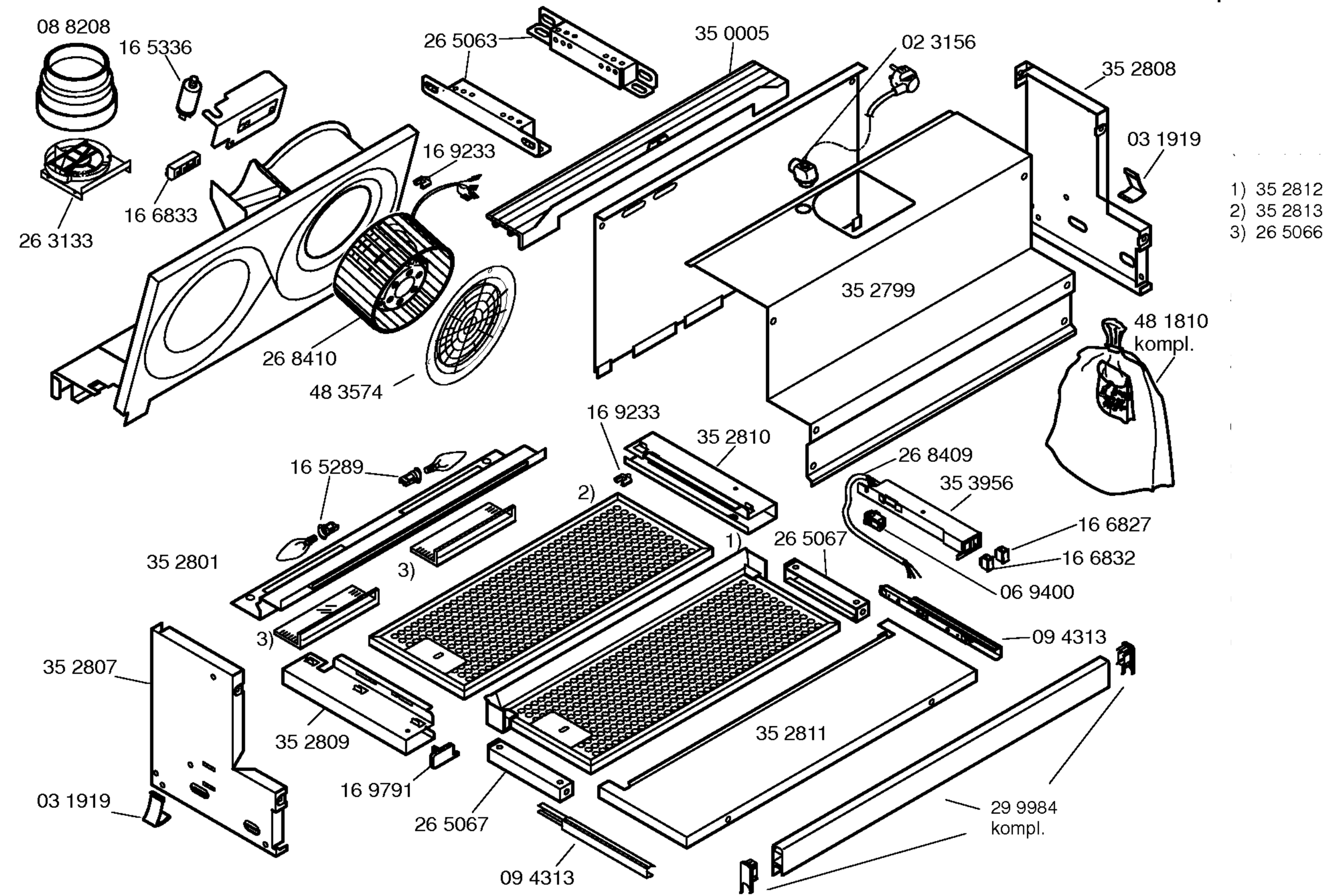
08 8208
16 5336
26 5063
35 0005
02 3156
35 2808
03 1919
16 9233
16 6833
26 3133
1) 35 2812
2) 35 2813
3) 26 5066
35 2799
48 1810
kompl.
26 8410
48 3574
16 9233
35 2810
26 8409
16 5289
35 3956
2)
16 6827
1)
26 5067
16 6832
35 2801
3)
06 9400
3)
09 4313
35 2807
35 2809
35 2811
16 9791
03 1919
26 5067
29 9984
kompl.
09 4313