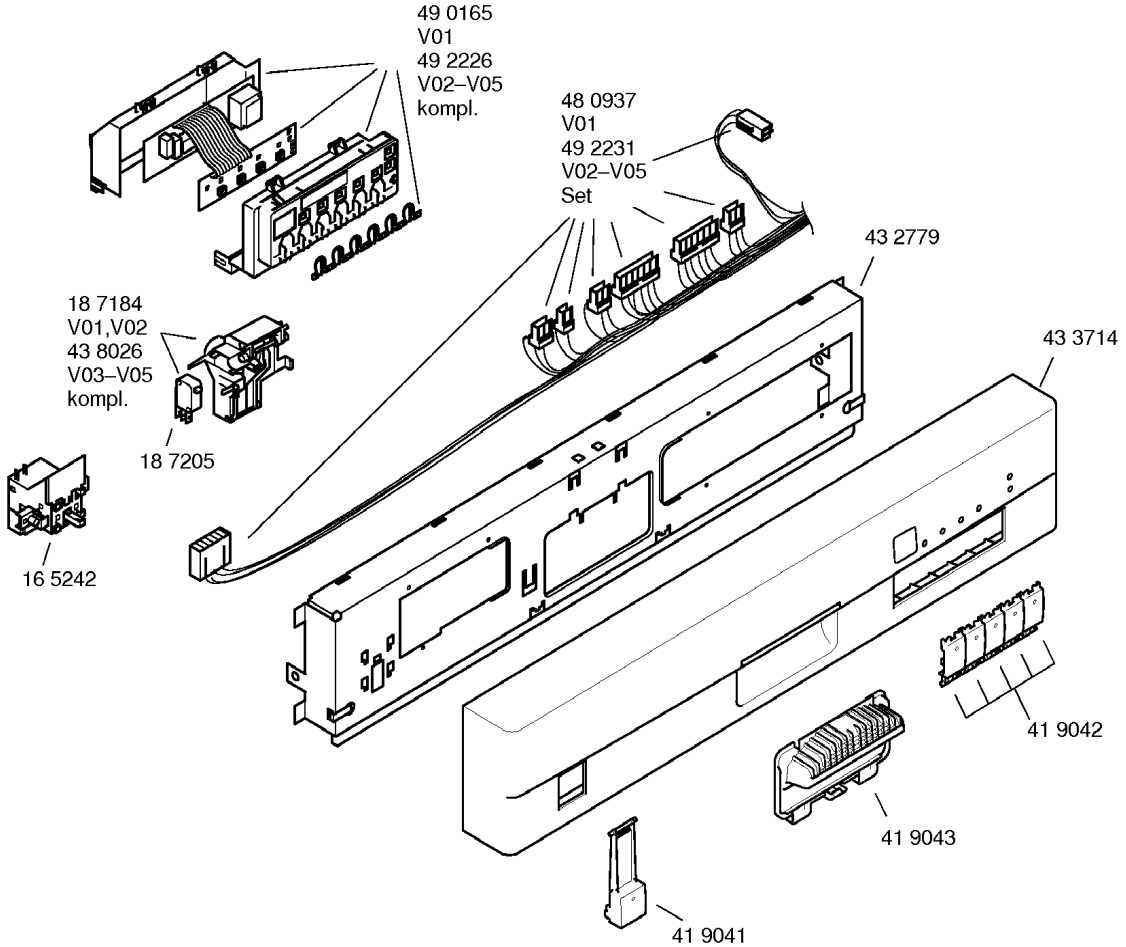
49 0165
V01
49 2226
V02–V05
kompl.
48 0937
V01
49 2231
V02–V05
Set
43 2779
43 3714
18 7184
V01,V02
43 8026
V03–V05
kompl.
18 7205
16 5242
41 9042
41 9043
41 9041

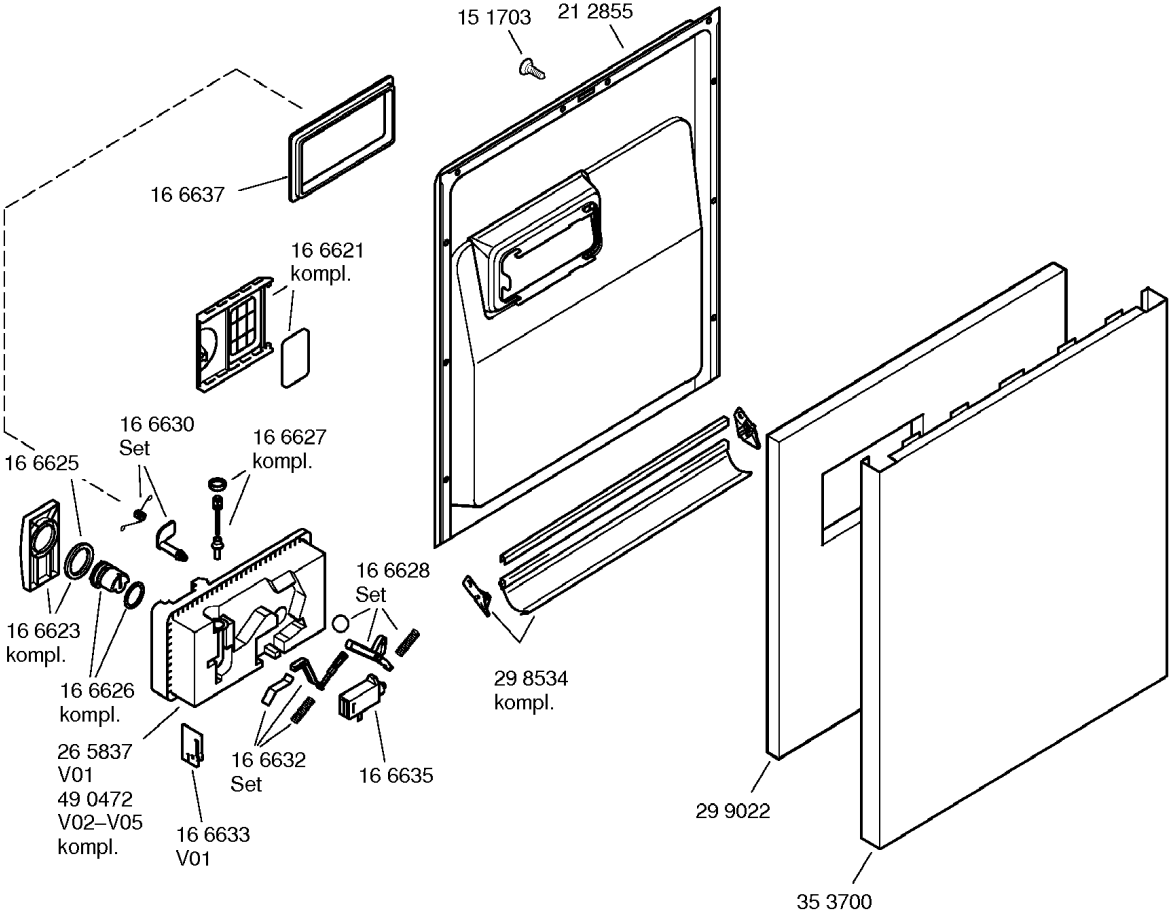
15 1703
21 2855
16 6637
16 6621
kompl.
16 6630
Set
16 6627
kompl.
16 6625
16 6628
Set
16 6623
kompl.
16 6626
kompl.
29 8534
kompl.
26 5837
V01
49 0472
V02–V05
kompl.
16 6632
Set
16 6635
16 6633
V01
29 9022
35 3700

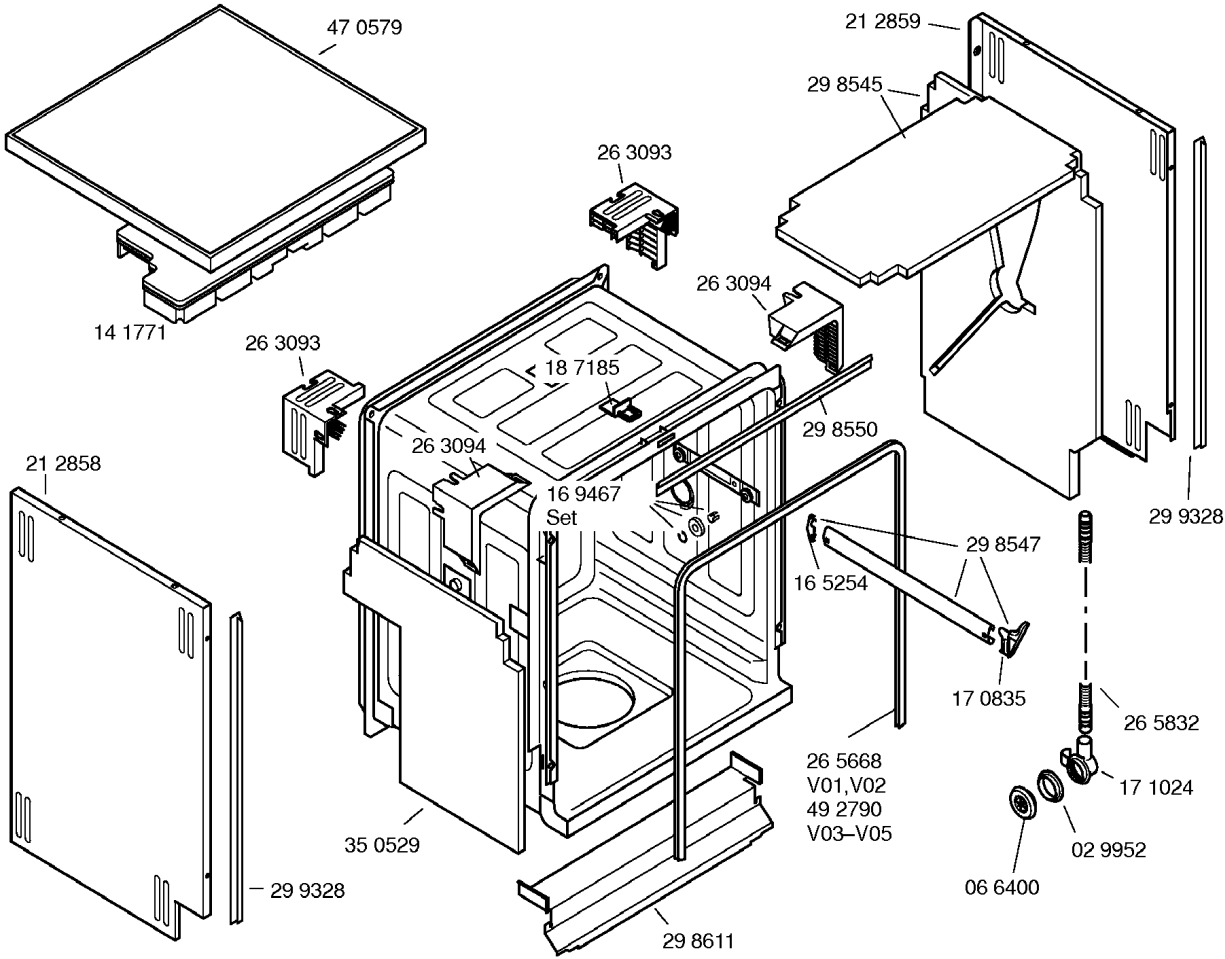
47 0579
14 1771
21 2859
29 8545
26 3093
26 3094
26 3093
18 7185
29 8550
26 3094
16 9467
Set
21 2858
29 9328
29 8547
16 5254
17 0835
26 5832
17 1024
02 9952
06 6400
26 5668
V01,V02
49 2790
V03–V05
35 0529
29 9328
29 8611

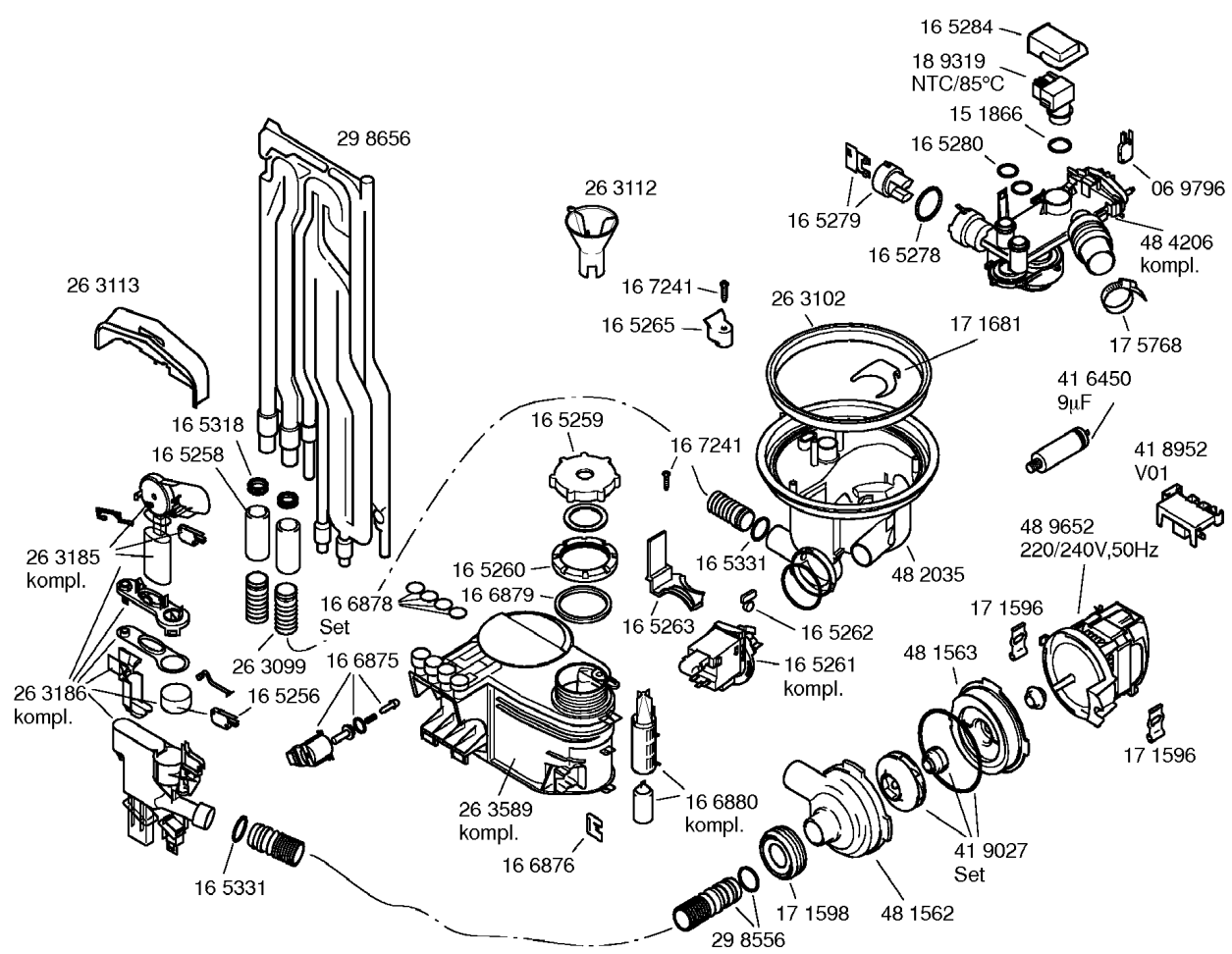
16 5284
18 9319
NTC/85°C
15 1866
16 5280
06 9796
29 8656
26 3112
16 5279
16 5278
48 4206
kompl.
26 3113
16 7241
16 5265
26 3102
17 1681
17 5768
41 6450
9µF
16 5318
16 5258
16 5259
16 7241
41 8952
V01
26 3185
kompl.
16 5260
16 5331
48 2035
48 9652
220/240V,50Hz
16 6878
Set
16 6879
16 5263
16 5262
17 1596
26 3099
16 6875
16 5261
kompl.
48 1563
26 3186
kompl.
16 5256
17 1596
26 3589
kompl.
16 6880
kompl.
16 6876
41 9027
Set
16 5331
17 1598
48 1562
29 8556

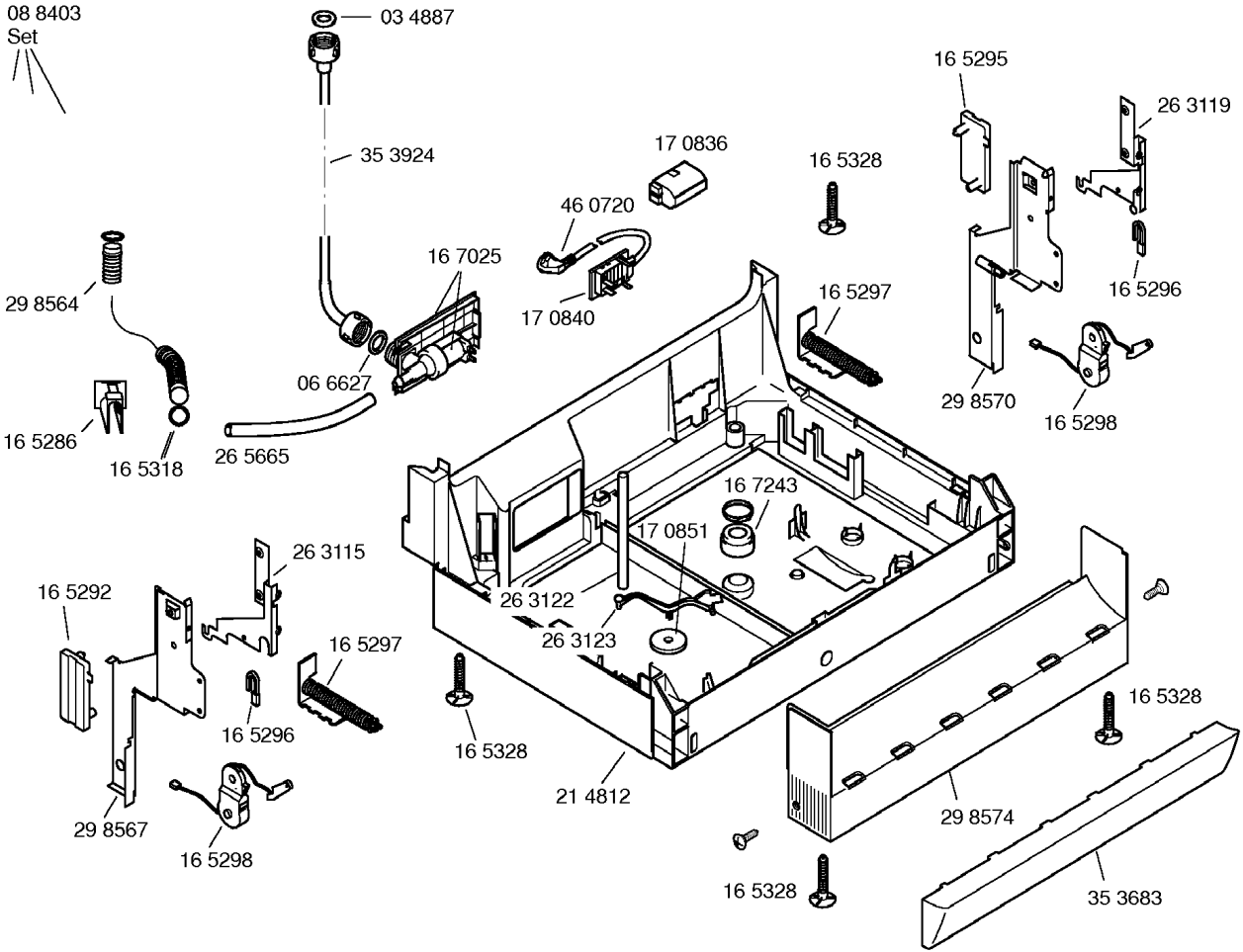
08 8403
Set
03 4887
35 3924
17 0836
16 5328
46 0720
16 7025
17 0840
16 5297
29 8564
06 6627
16 5286
16 5318
26 5665
16 5295
26 3119
16 5296
29 8570
16 5298
16 7243
17 0851
26 3115
16 5292
26 3122
26 3123
16 5297
16 5296
16 5328
21 4812
29 8567
16 5298
16 5328
29 8574
16 5328
35 3683

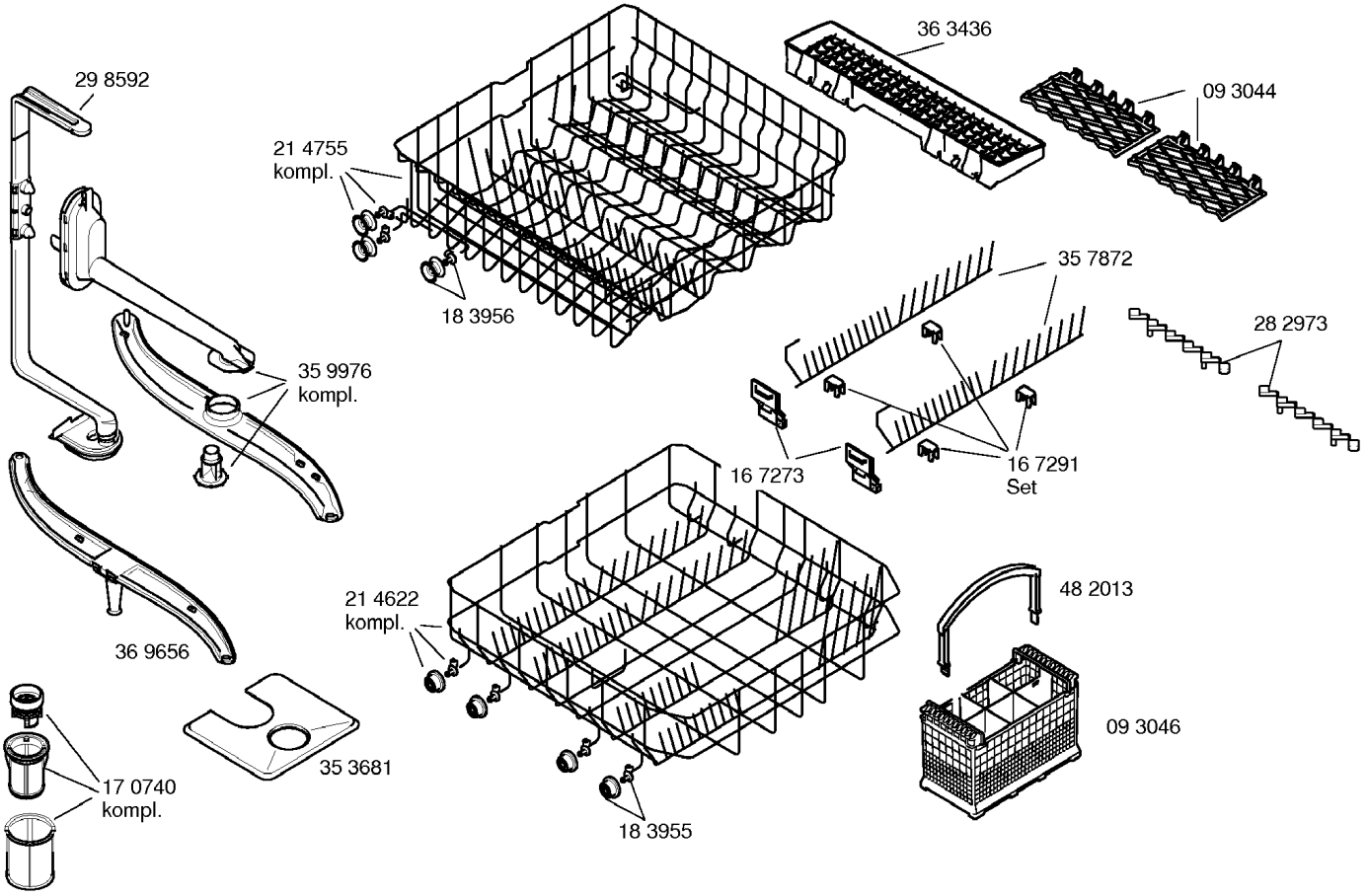
29 8592
21 4755
kompl.
18 3956
36 3436
09 3044
35 7872
28 2973
35 9976
kompl.
16 7273
16 7291
Set
36 9656
21 4622
kompl.
48 2013
09 3046
35 3681
17 0740
kompl.
18 3955