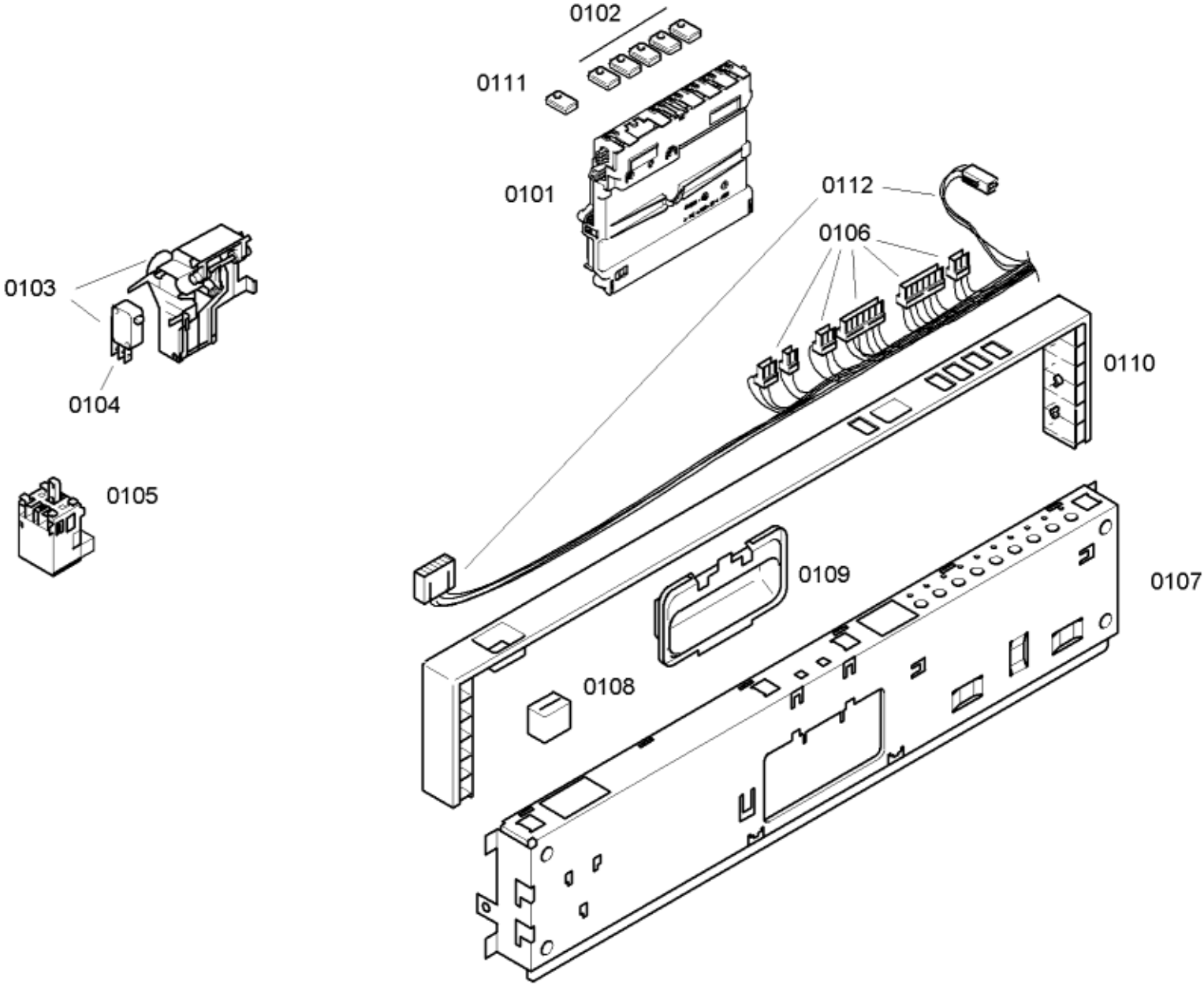
0102
0111
0101
0112
0106
0103
0104
0110
0105
0109
0107
0108

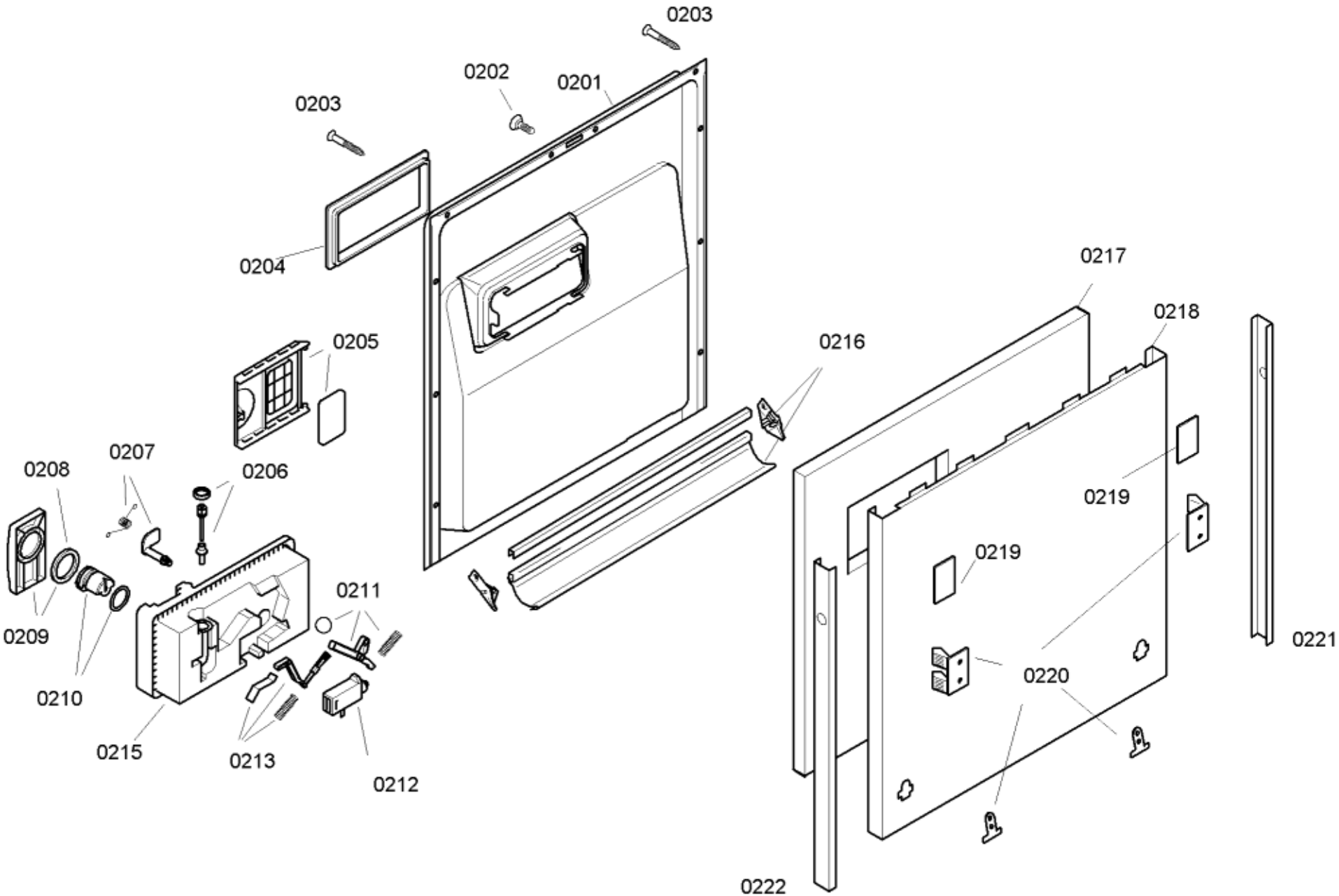
0203
0202
0201
0203
0204
0205
0217
0218
0216
0207
0208
0206
0219
0219
0211
0209
0221
0220
0210
0215
0213
0212
0222

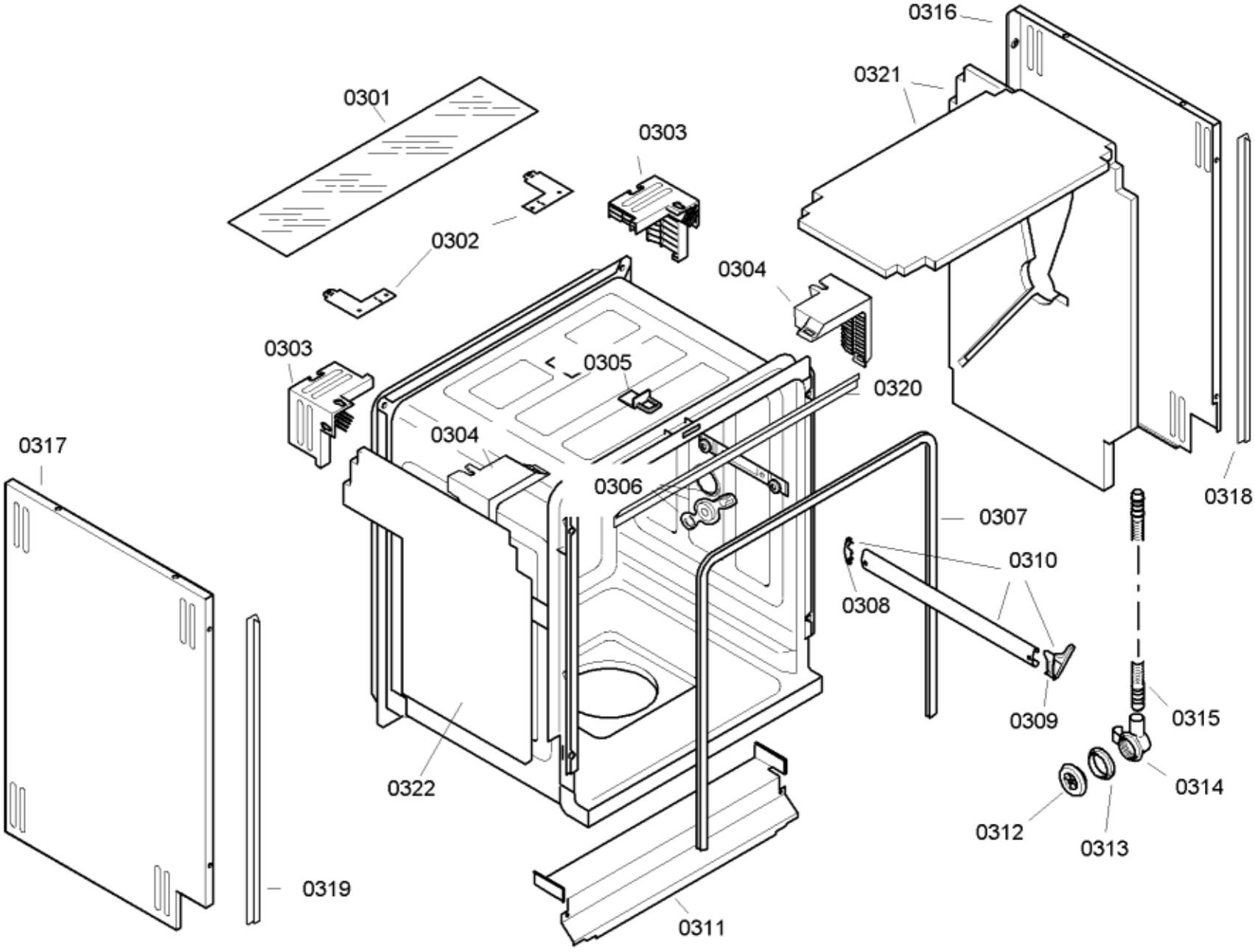
0316
0321
0301
0303
0302
0304
0303
0305
0320
0304
0317
0306
0307
0318
0310
0308
0309
0315
0322
0314
0312
0313
0319
0311

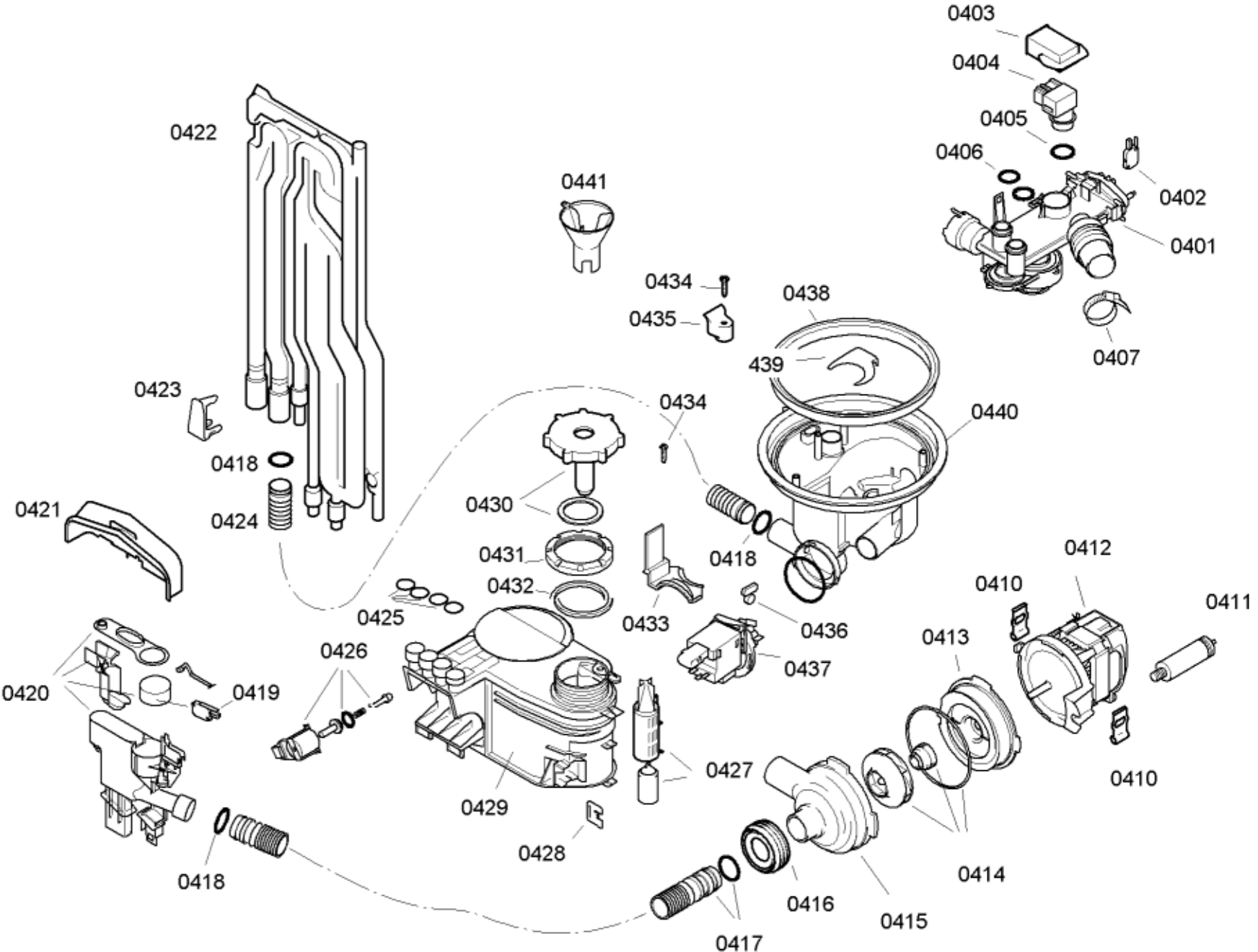
0403
0404
0405
0406
0402
0401
0407
0422
0441
0434
0435
0438
439
0440
0423
0434
0418
0424
0421
0430
0431
0432
0418
0425
0433
0436
0437
0412
0410
0411
0413
0426
0420
0419
0427
0429
0428
0410
0418
0414
0416
0415
0417

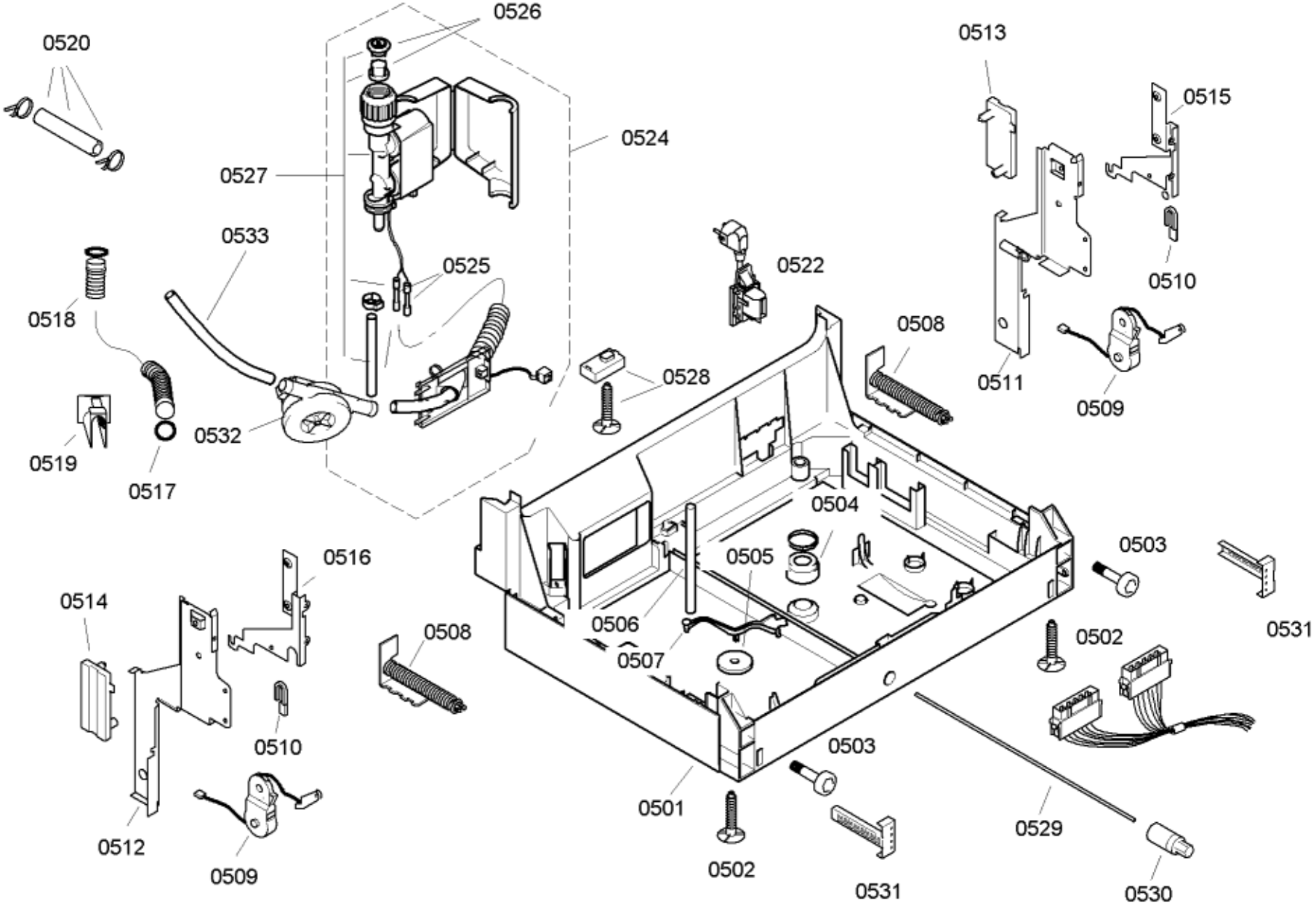
0520
0526
0524
0527
0533
0525
0518
0519
0517
0532
0528
0522
0513
0515
0510
0508
0511
0509
0504
0505
0506
0507
0503
0531
0502
0516
0514
0508
0510
0512
0509
0501
0503
0502
0531
0529
0530

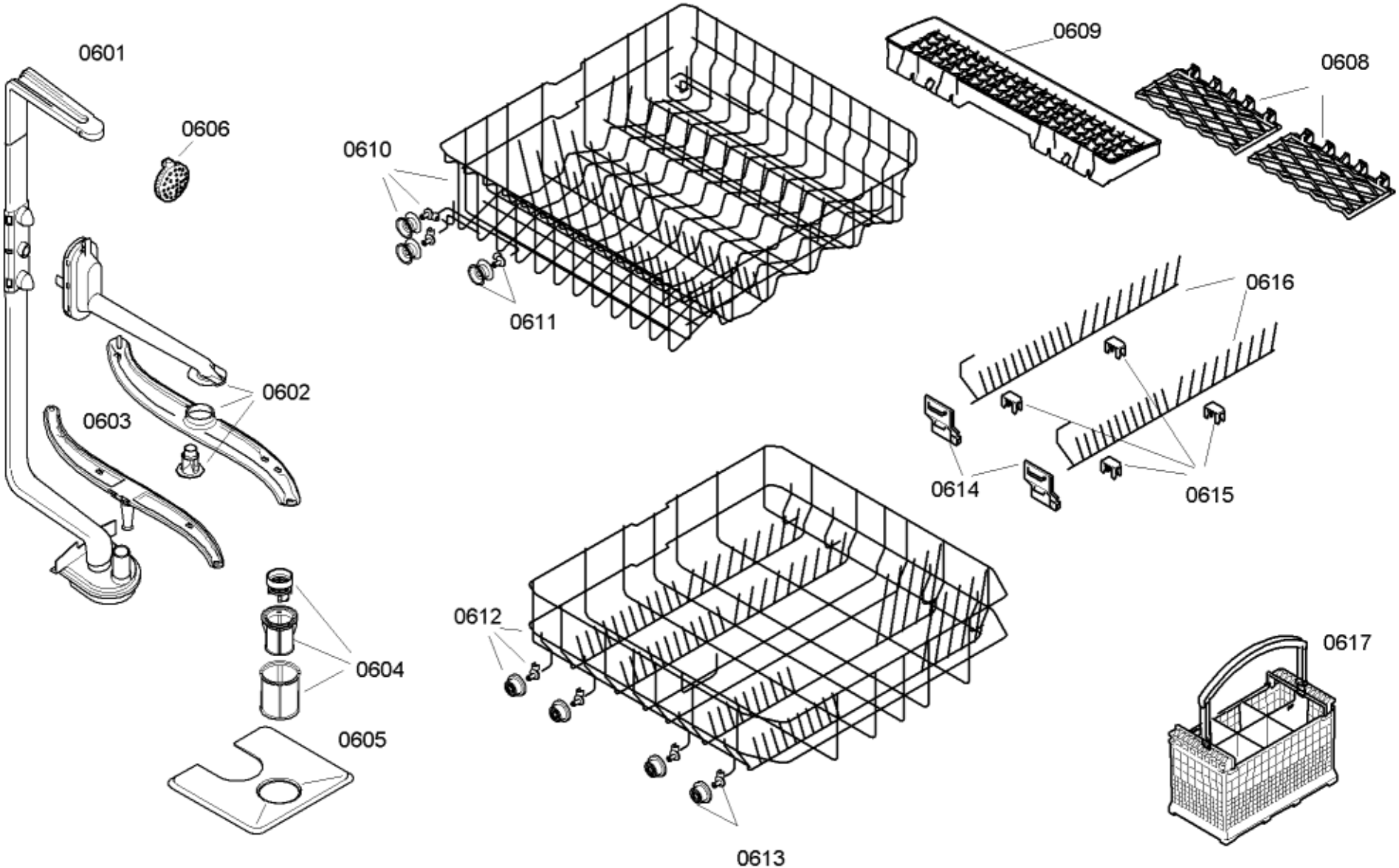
0601
0606
0610
0611
0609
0608
0616
0602
0603
0614
0615
0612
0604
0605
0613
0617