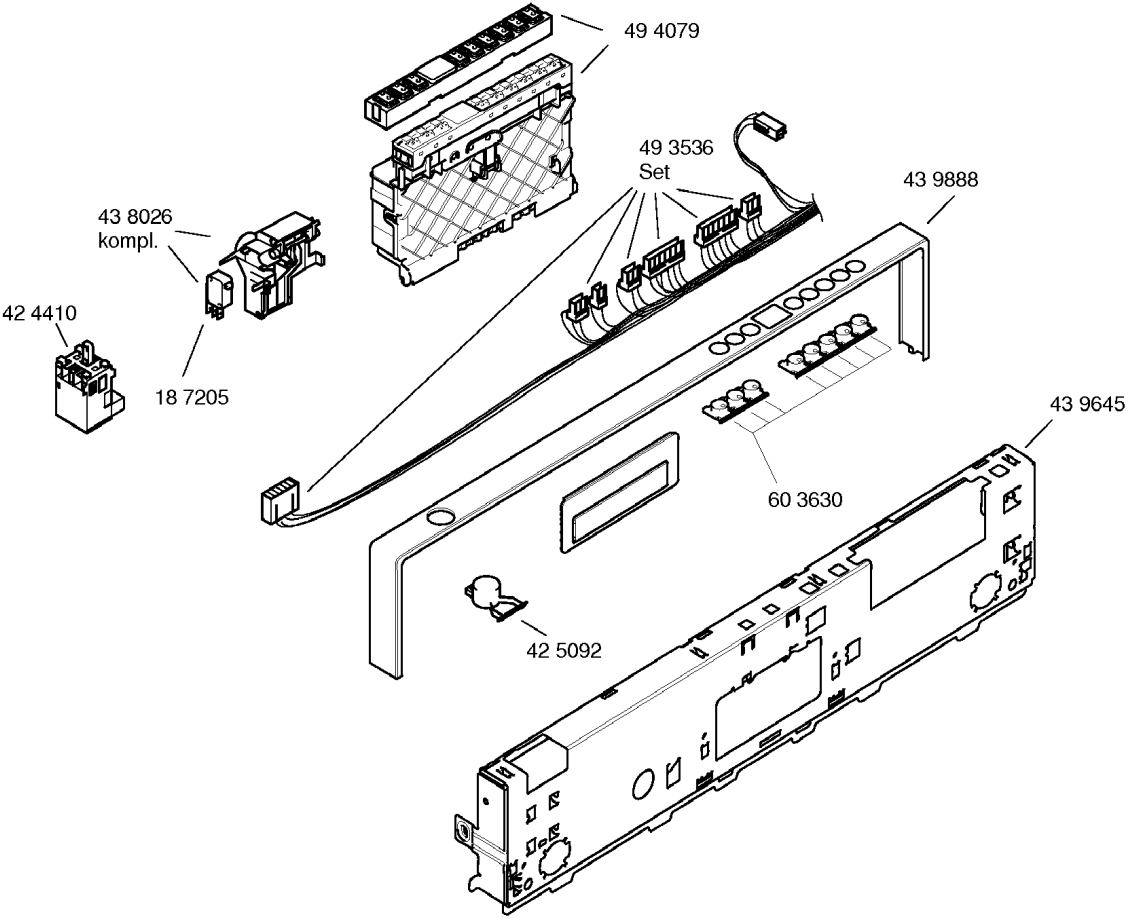
49 4079
49 3536
Set
43 9888
43 8026
kompl.
42 4410
18 7205
43 9645
60 3630
42 5092

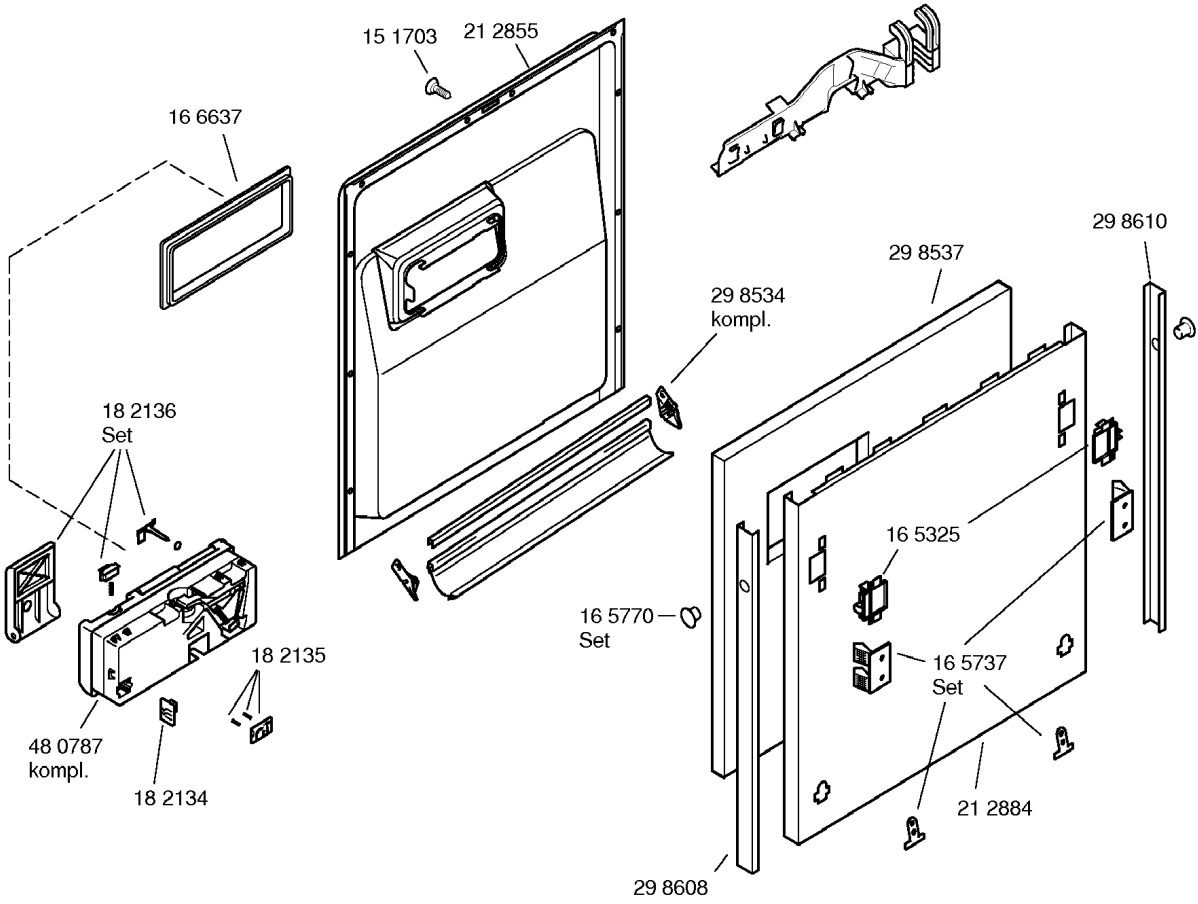
15 1703
21 2855
16 6637
29 8610
29 8537
29 8534
kompl.
18 2136
Set
16 5325
16 5770
Set
16 5737
Set
18 2135
48 0787
kompl.
18 2134
21 2884
29 8608

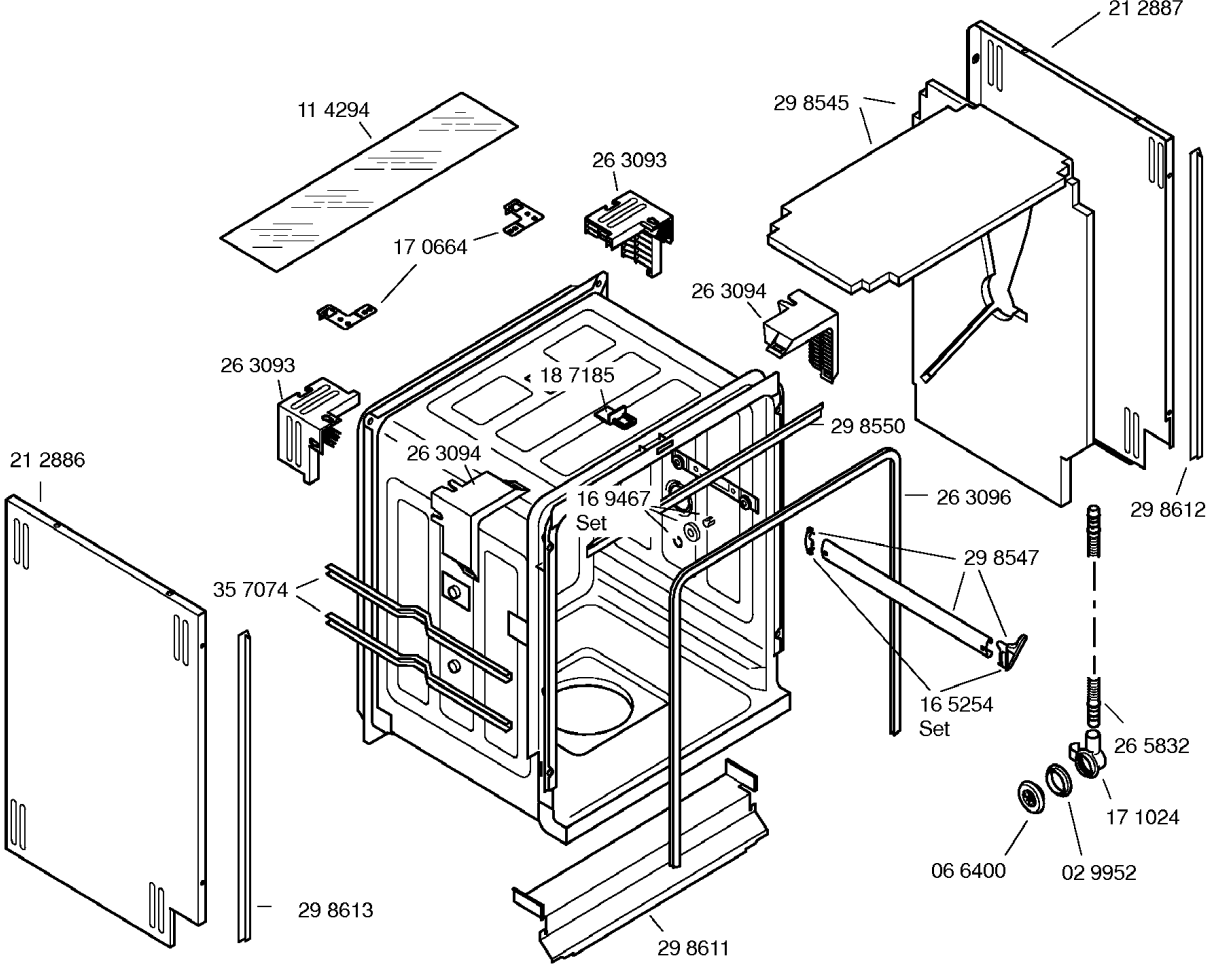
21 2887
29 8545
11 4294
26 3093
17 0664
26 3094
26 3093
18 7185
29 8550
21 2886
26 3094
16 9467
Set
26 3096
29 8612
29 8547
35 7074
16 5254
Set
26 5832
17 1024
06 6400
02 9952
29 8613
29 8611

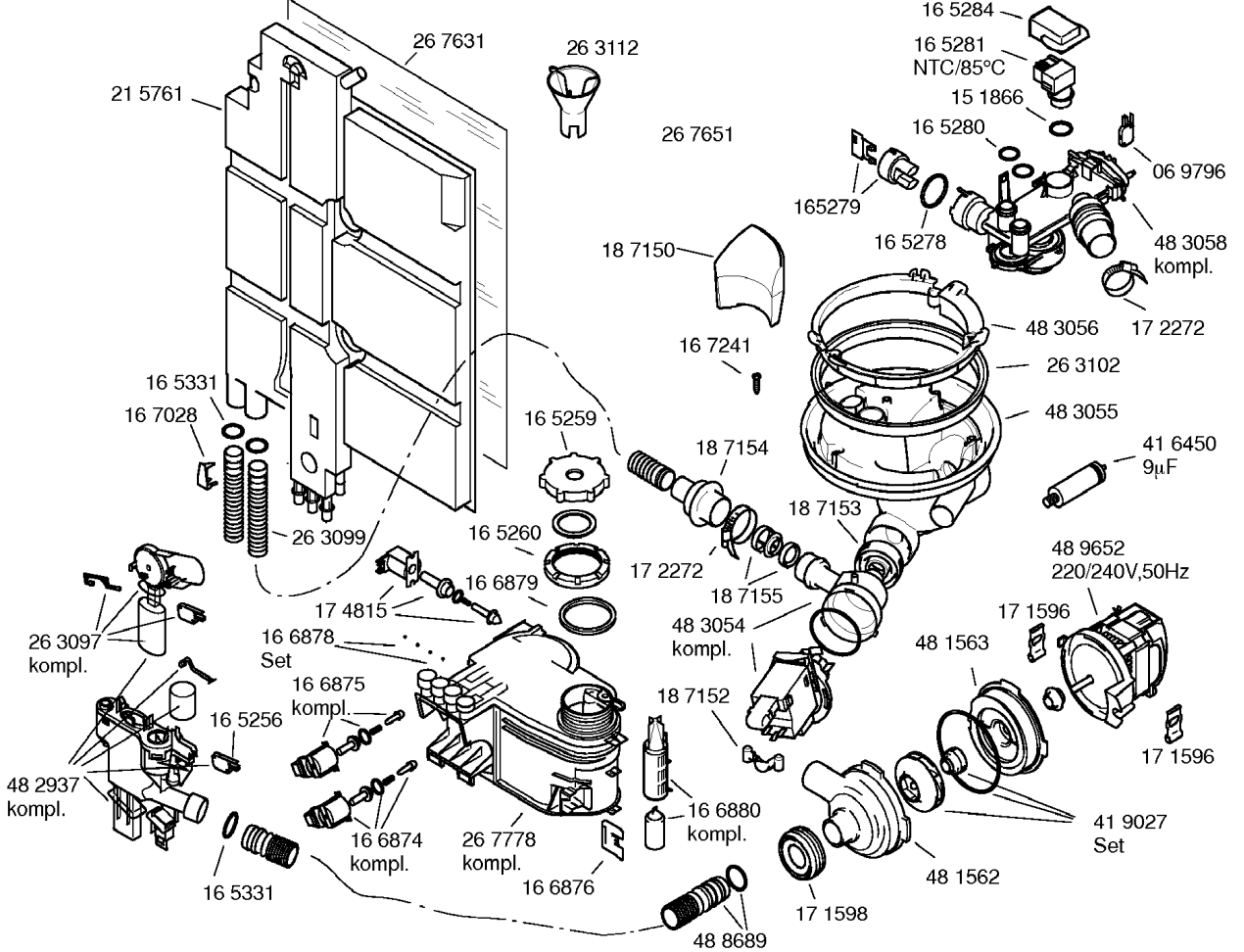
16 5284
16 5281
NTC/85°C
15 1866
16 5280
06 9796
26 7631
26 3112
21 5761
26 7651
165279
16 5278
48 3058
kompl.
18 7150
17 2272
48 3056
16 7241
26 3102
16 5331
16 7028
16 5259
48 3055
18 7154
41 6450
9µF
18 7153
26 3099
16 5260
48 9652
220/240V,50Hz
17 2272
16 6879
18 7155
17 4815
48 3054
kompl.
17 1596
26 3097
kompl.
16 6878
Set
48 1563
16 6875
kompl.
18 7152
16 5256
17 1596
48 2937
kompl.
16 6880
kompl.
41 9027
Set
16 6874
kompl.
26 7778
kompl.
48 1562
16 5331
16 6876
17 1598
48 8689

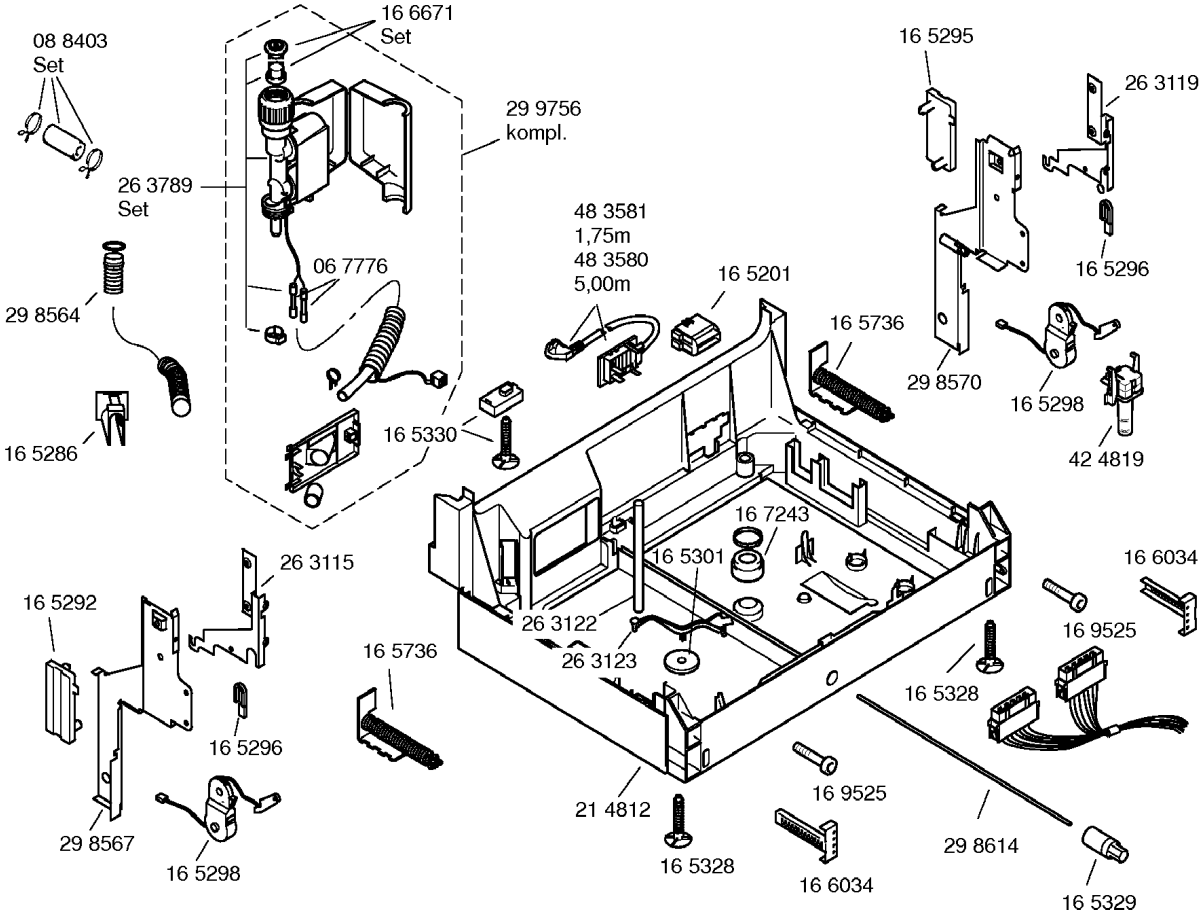
08 8403
Set
16 6671
Set
29 9756
kompl.
26 3789
Set
06 7776
29 8564
16 5286
16 5330
48 3581
1,75m
48 3580
5,00m
16 5201
16 5736
16 5295
26 3119
16 5296
29 8570
16 5298
42 4819
16 7243
16 5301
26 3122
26 3123
26 3115
16 5292
16 5296
29 8567
16 5298
16 5736
21 4812
16 5328
16 9525
16 6034
16 5328
16 9525
29 8614
16 5329

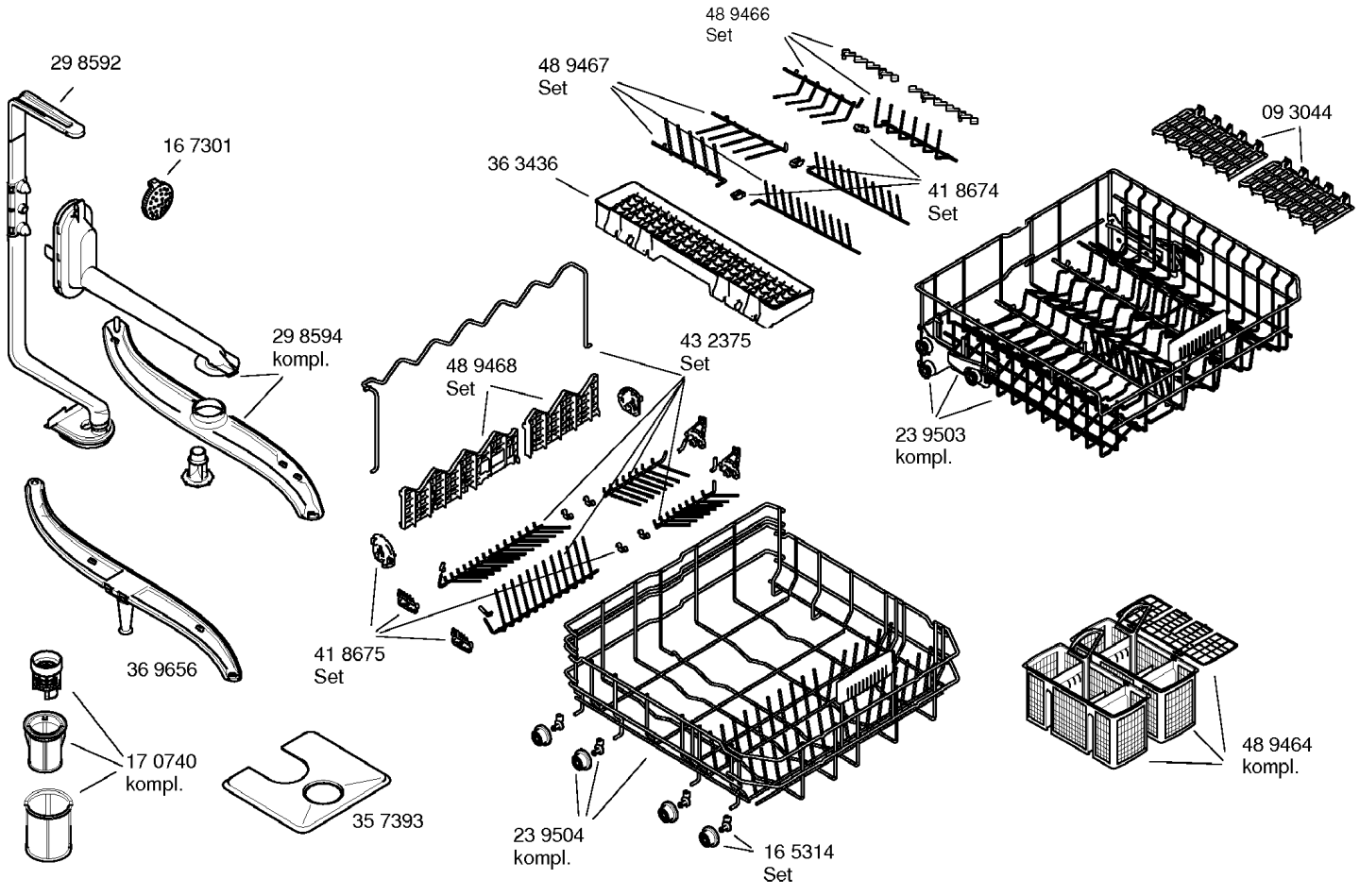
48 9466
Set
29 8592
48 9467
Set
09 3044
16 7301
36 3436
41 8674
Set
29 8594
kompl.
43 2375
Set
48 9468
Set
23 9503
kompl.
41 8675
Set
36 9656
17 0740
kompl.
35 7393
23 9504
kompl.
16 5314
Set
48 9464
kompl.