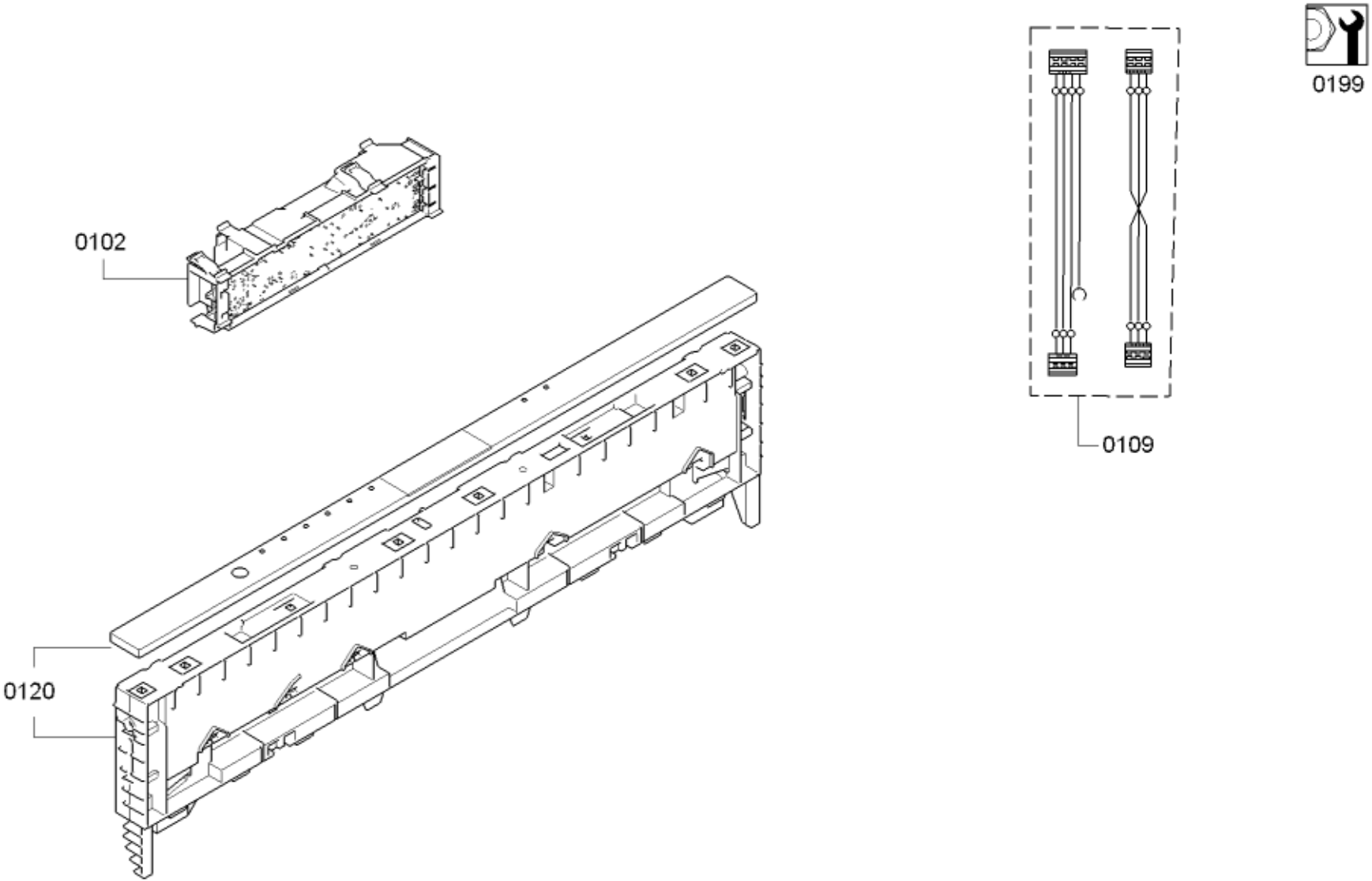
0102
0120
0109
0199

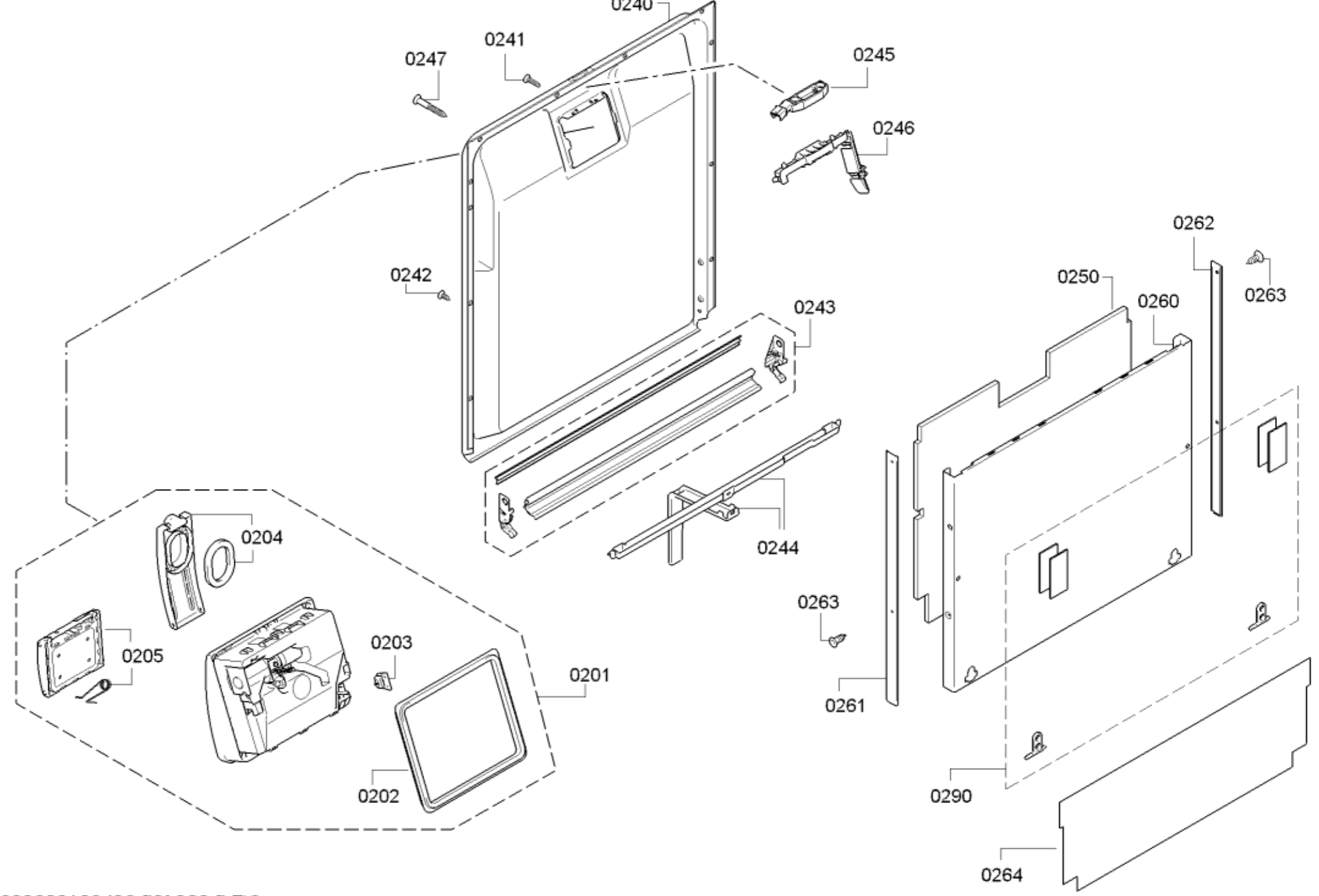
0240
0241
0247
0245
0246
0242
0243
0244
0262
0250
0260
0263
0204
0205
0203
0201
0202
0263
0261
0290
0264

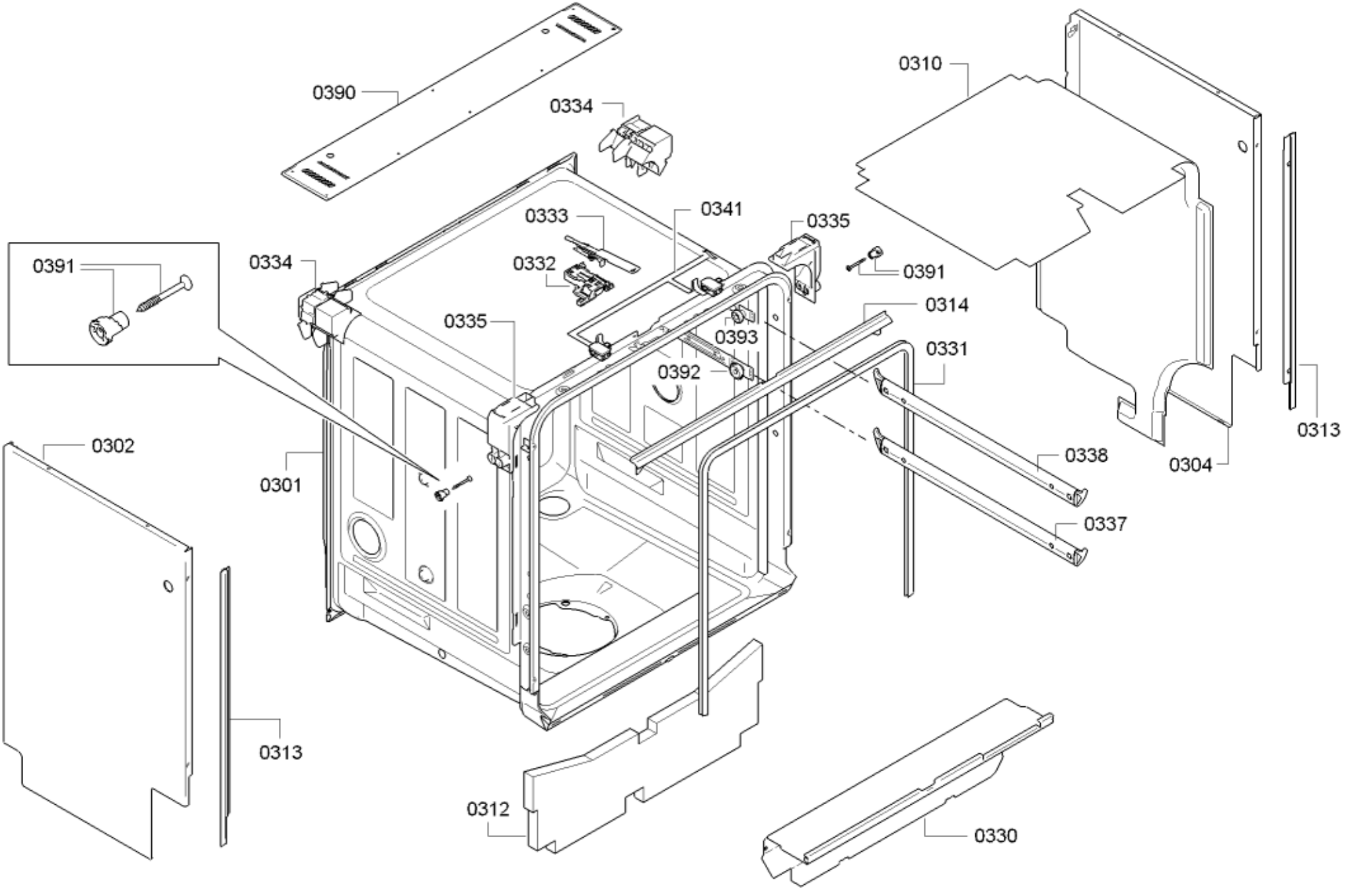
0390
0334
0310
0333
0341
0335
0391
0334
0332
0391
0314
0335
0393
0331
0392
0313
0338
0304
0301
0337
0302
0313
0312
0330

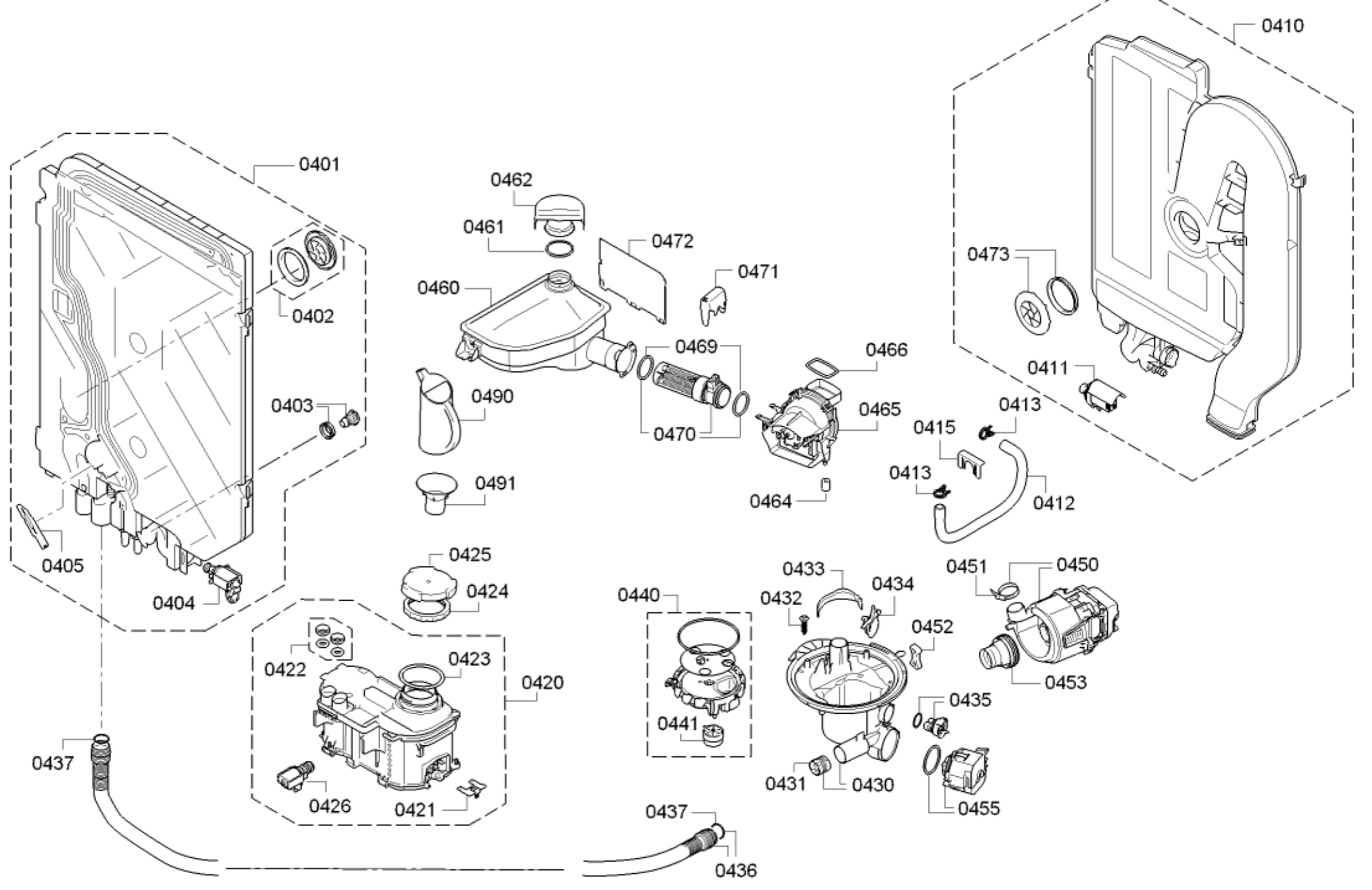
0401
0402
0403
0404
0405
0410
0411
0462
0461
0472
0471
0460
0473
0469
0466
0490
0470
0465
0491
0464
0413
0415
0413
0412
0425
0424
0422
0423
0420
0426
0421
0440
0441
0433
0434
0432
0452
0451
0450
0453
0435
0431
0430
0455
0437
0437
0436

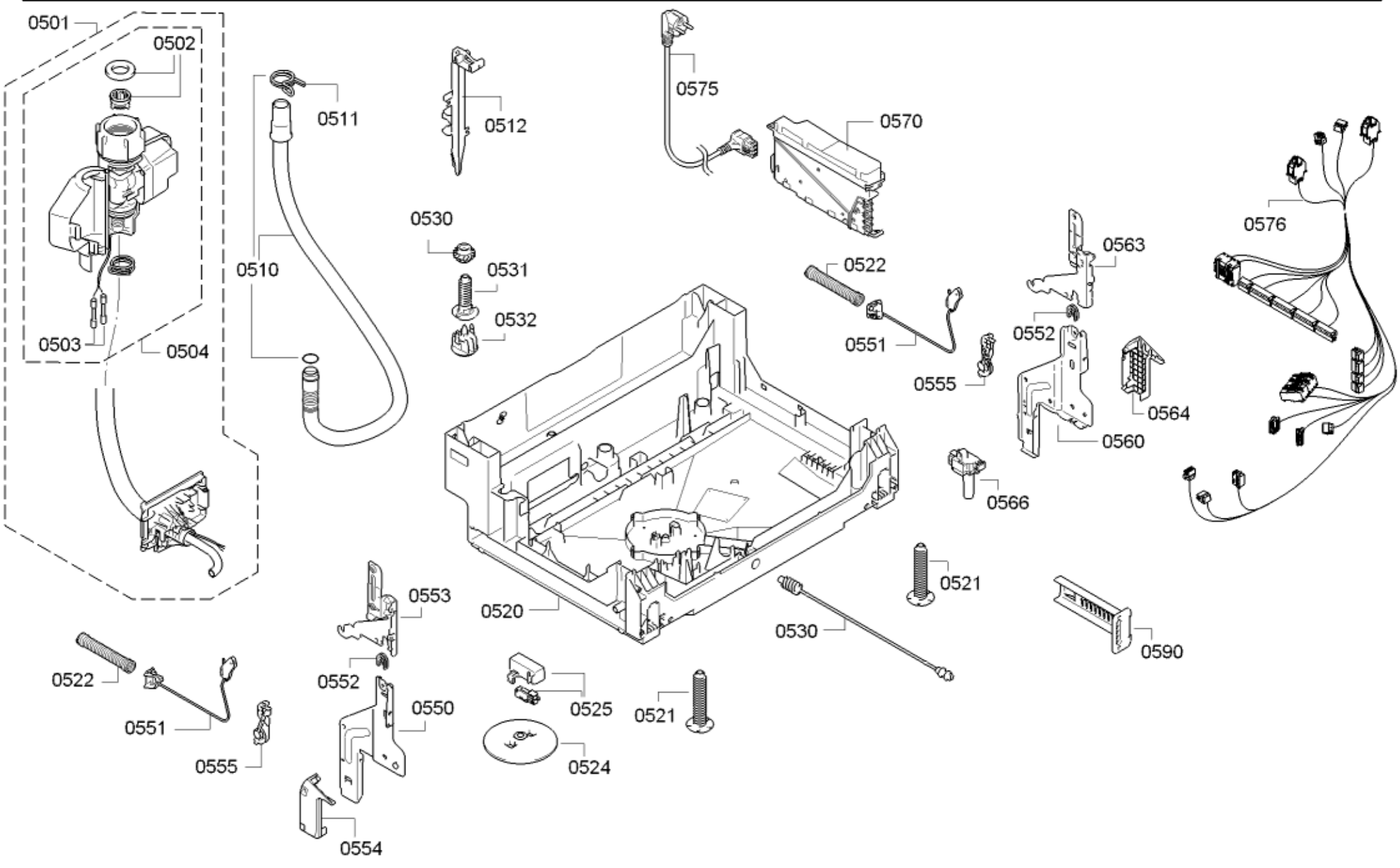
0501
0502
0503
0504
0511
0510
0512
0575
0570
0530
0531
0532
0522
0551
0555
0563
0552
0560
0564
0566
0576
0520
0521
0530
0590
0553
0552
0550
0555
0554
0522
0551
0525
0524
0521

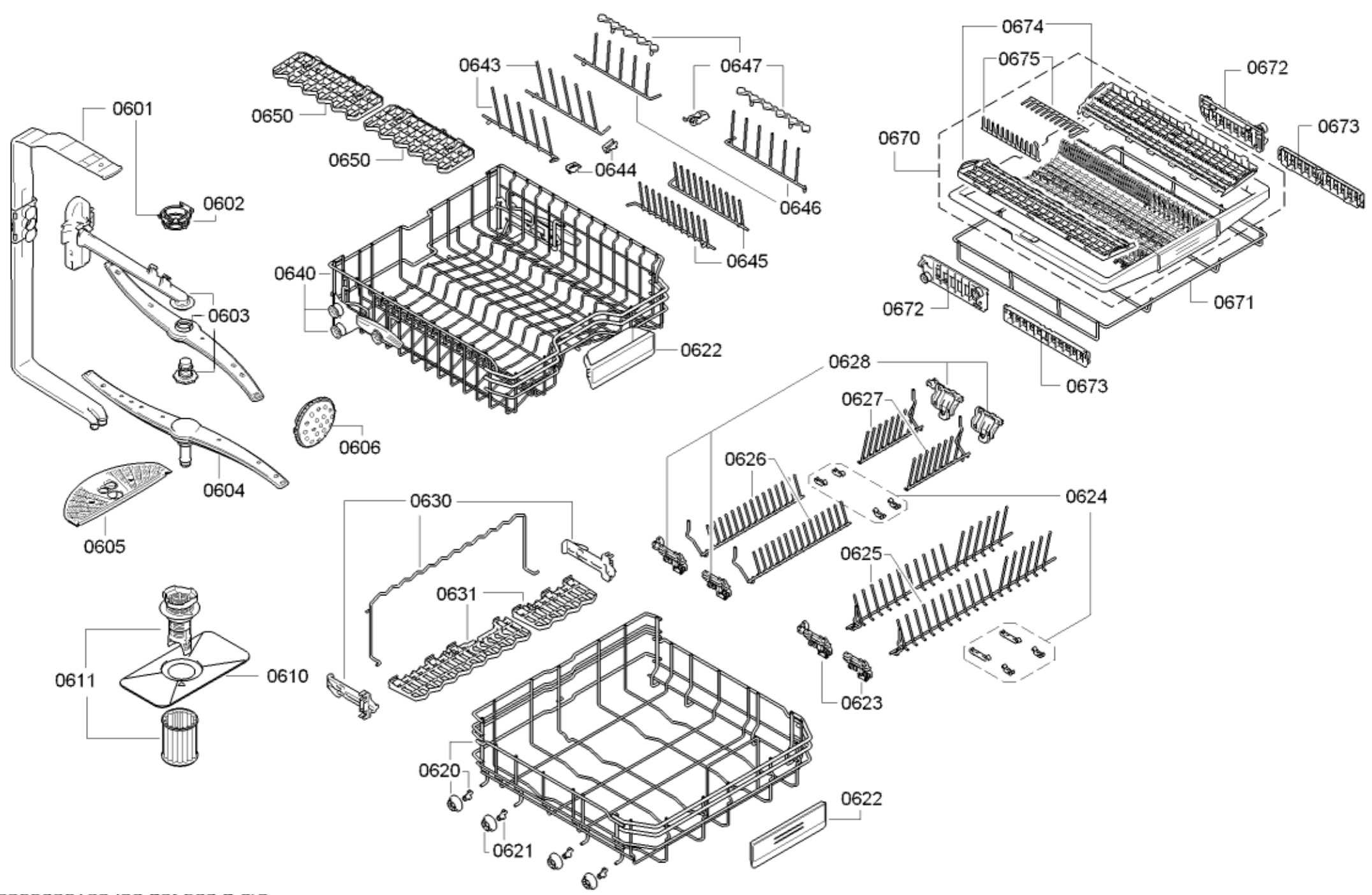
0601
0602
0603
0604
0605
0606
0610
0611
0620
0621
0622
0623
0624
0625
0626
0627
0628
0630
0631
0640
0643
0644
0645
0646
0647
0650
0650
0670
0671
0672
0672
0673
0673
0674
0675