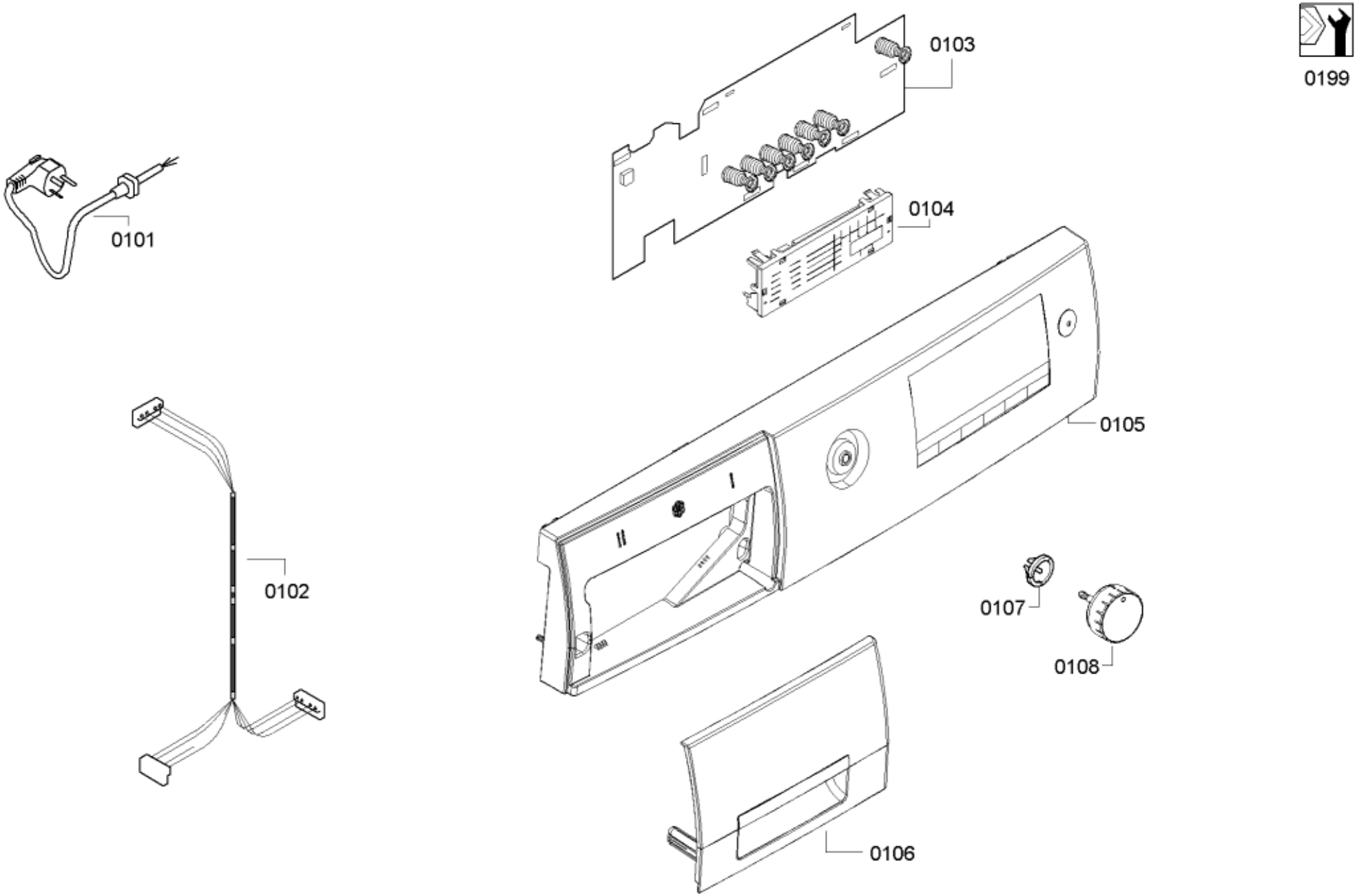
0199
0103
0104
0101
0105
0102
0107
0108
0106

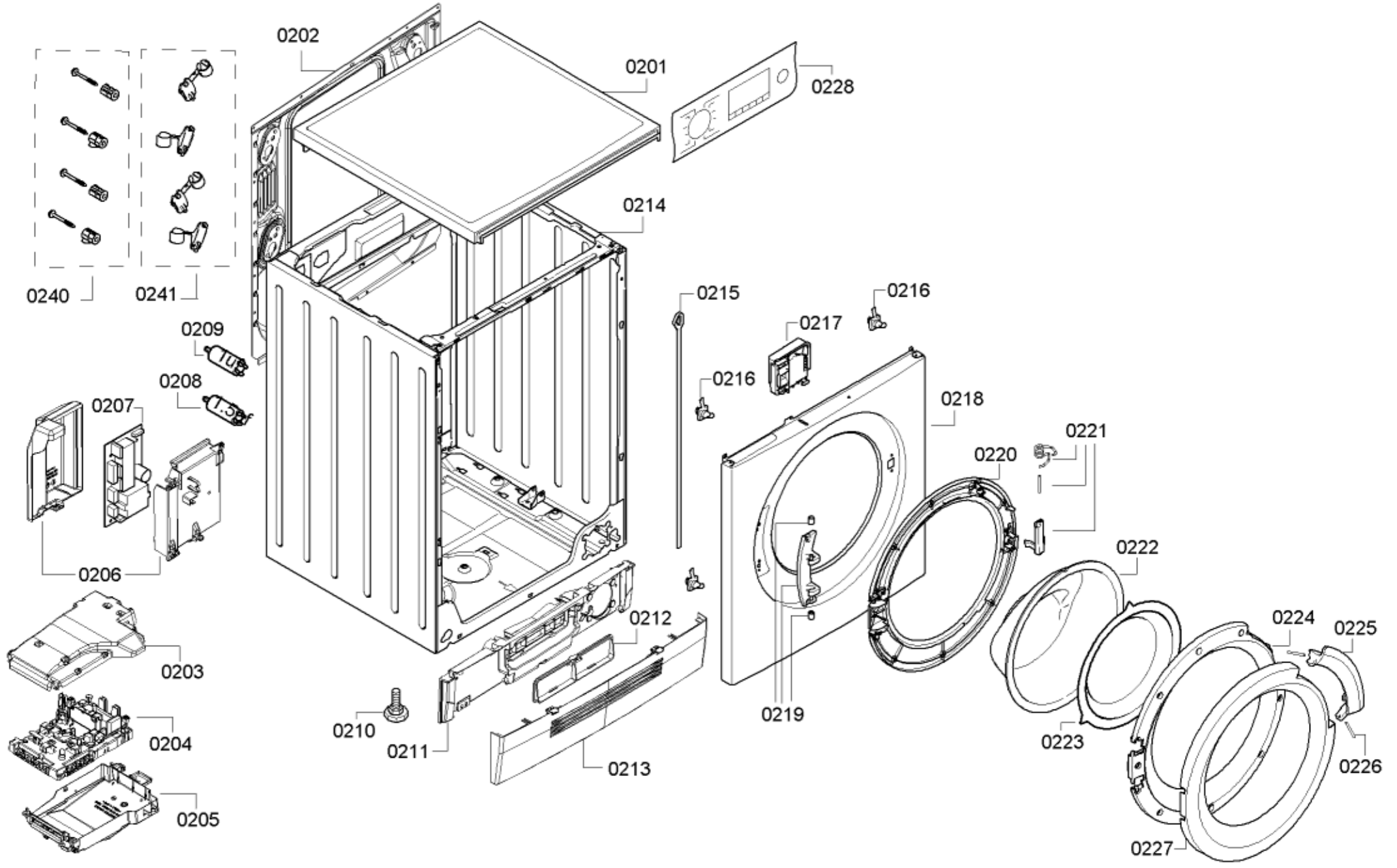
0202
0201
0228
0214
0240
0241
0215
0216
0217
0209
0216
0208
0218
0207
0221
0220
0222
0206
0212
0224
0225
0203
0219
0210
0204
0211
0223
0226
0213
0205
0227

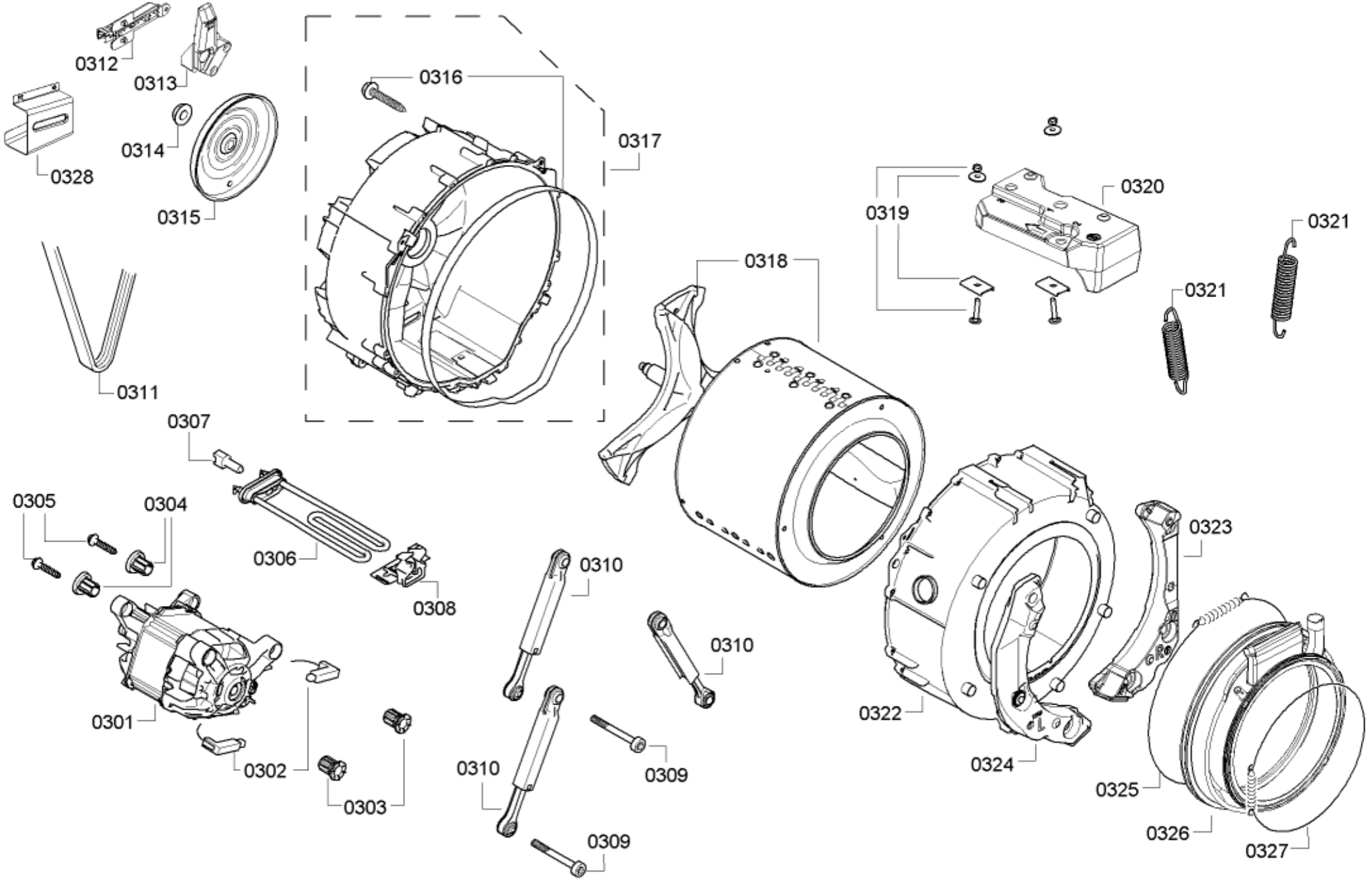
0312
0313
0316
0317
0328
0314
0315
0320
0319
0321
0321
0318
0311
0307
0305
0304
0306
0308
0310
0310
0323
0301
0302
0303
0310
0309
0322
0324
0325
0326
0309
0327

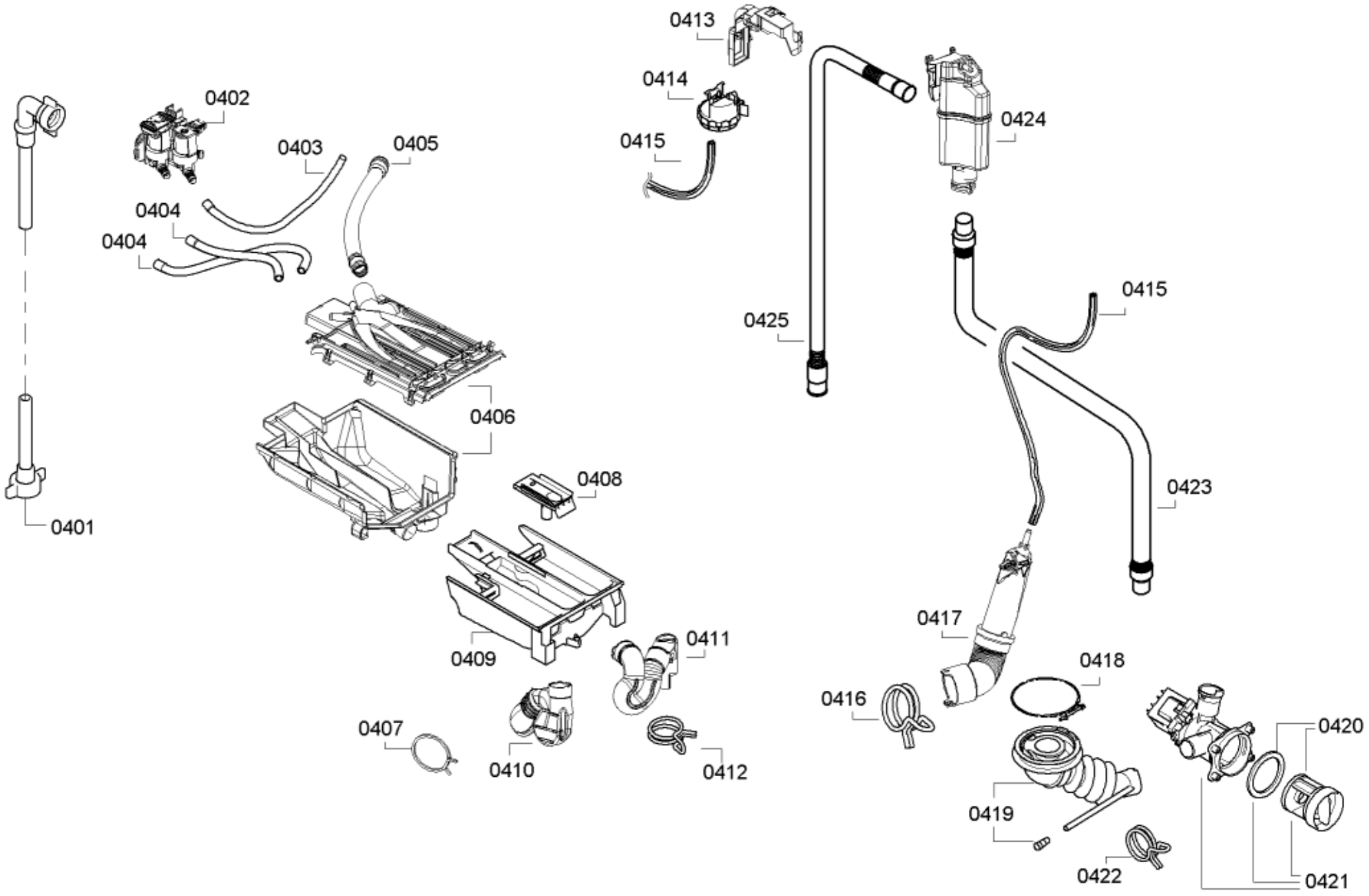
0401
0402
0403
0404
0404
0405
0406
0407
0408
0409
0410
0411
0412
0413
0414
0415
0415
0416
0417
0418
0419
0420
0421
0422
0423
0424
0425

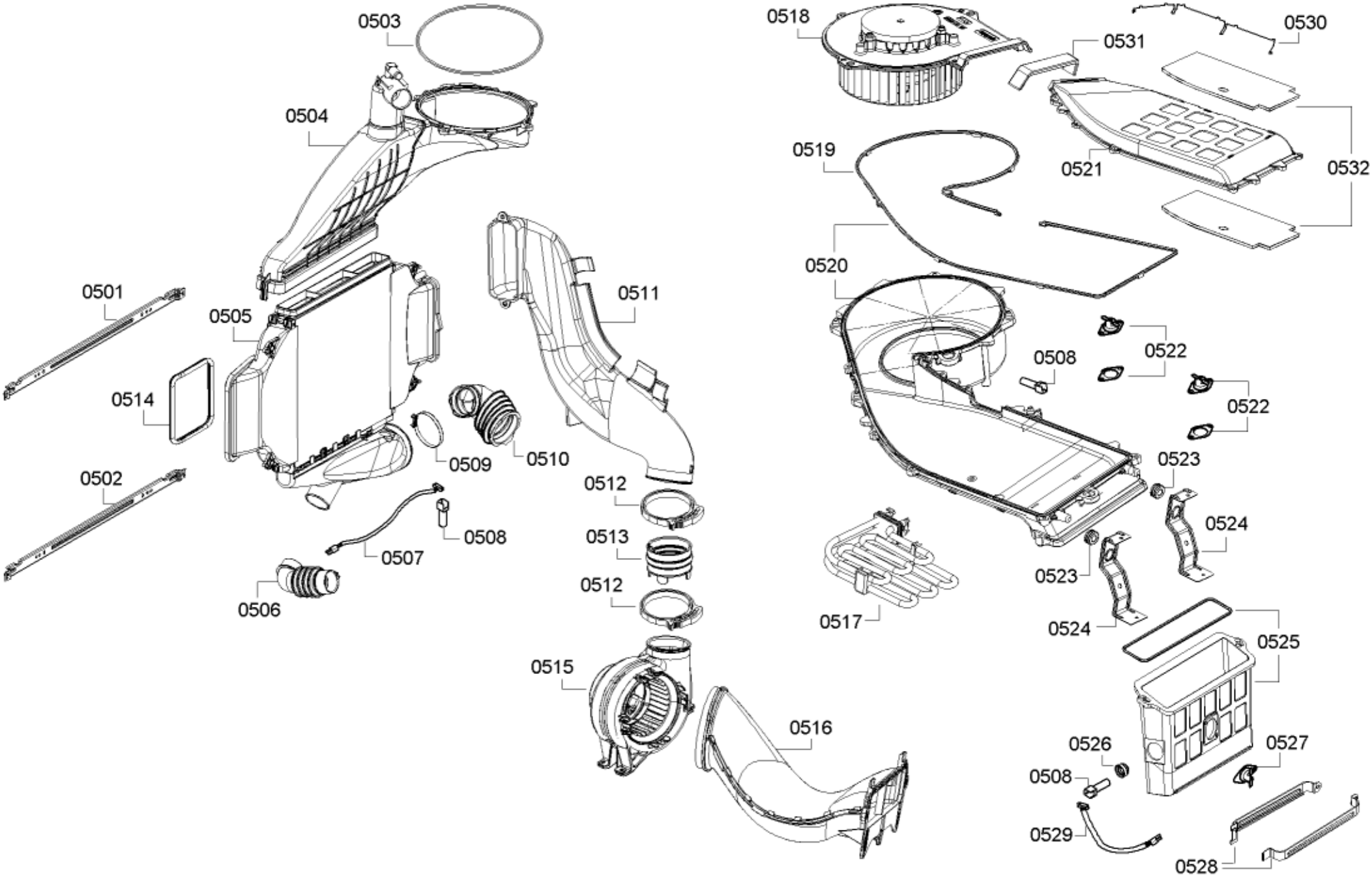
0503
0504
0501
0505
0514
0502
0509
0510
0511
0508
0507
0506
0512
0513
0512
0515
0516
0518
0531
0530
0519
0521
0532
0520
0522
0508
0522
0523
0524
0523
0524
0517
0525
0526
0527
0508
0529
0528