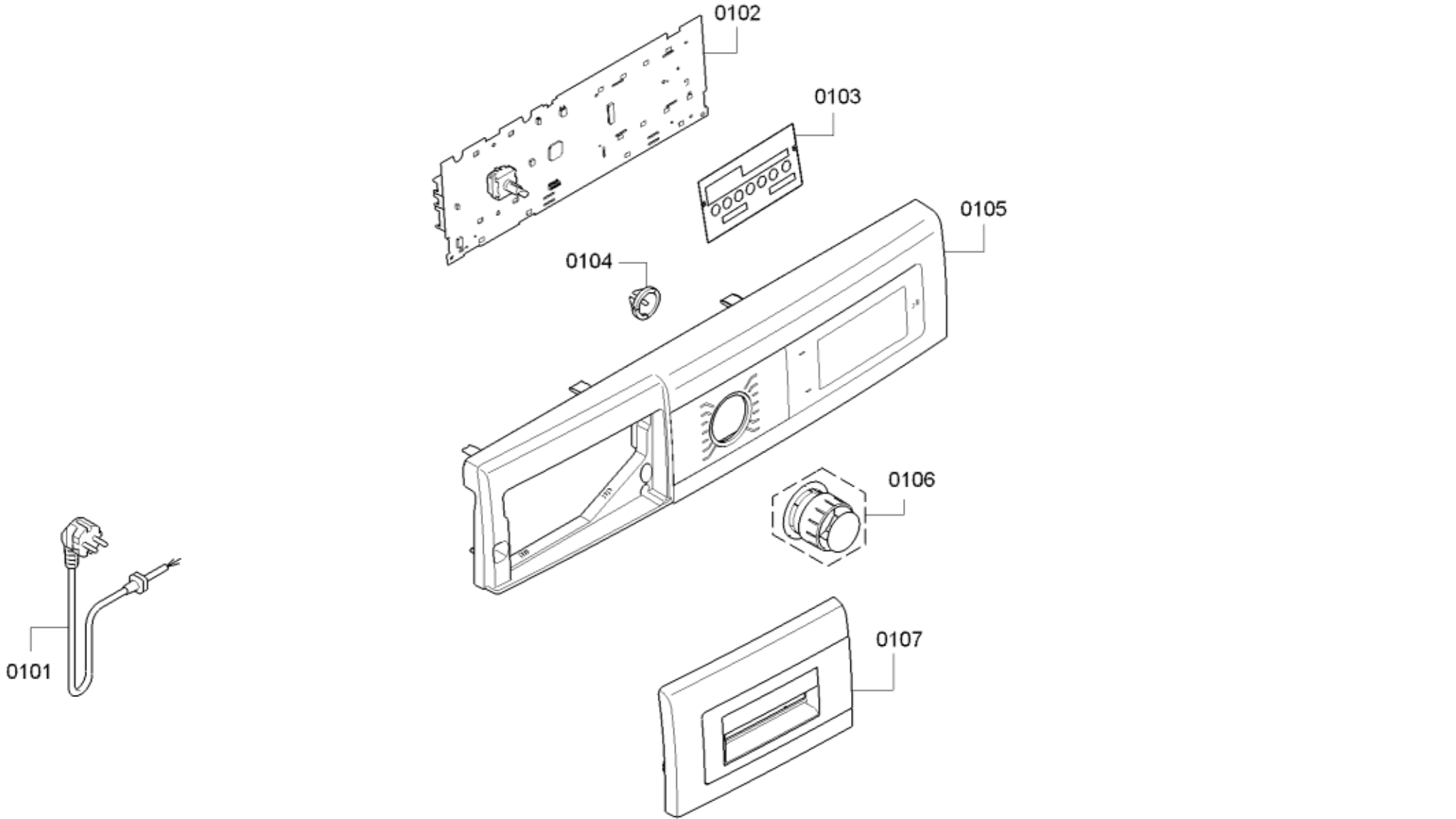
0102
0103
0105
0104
0106
0107
0101

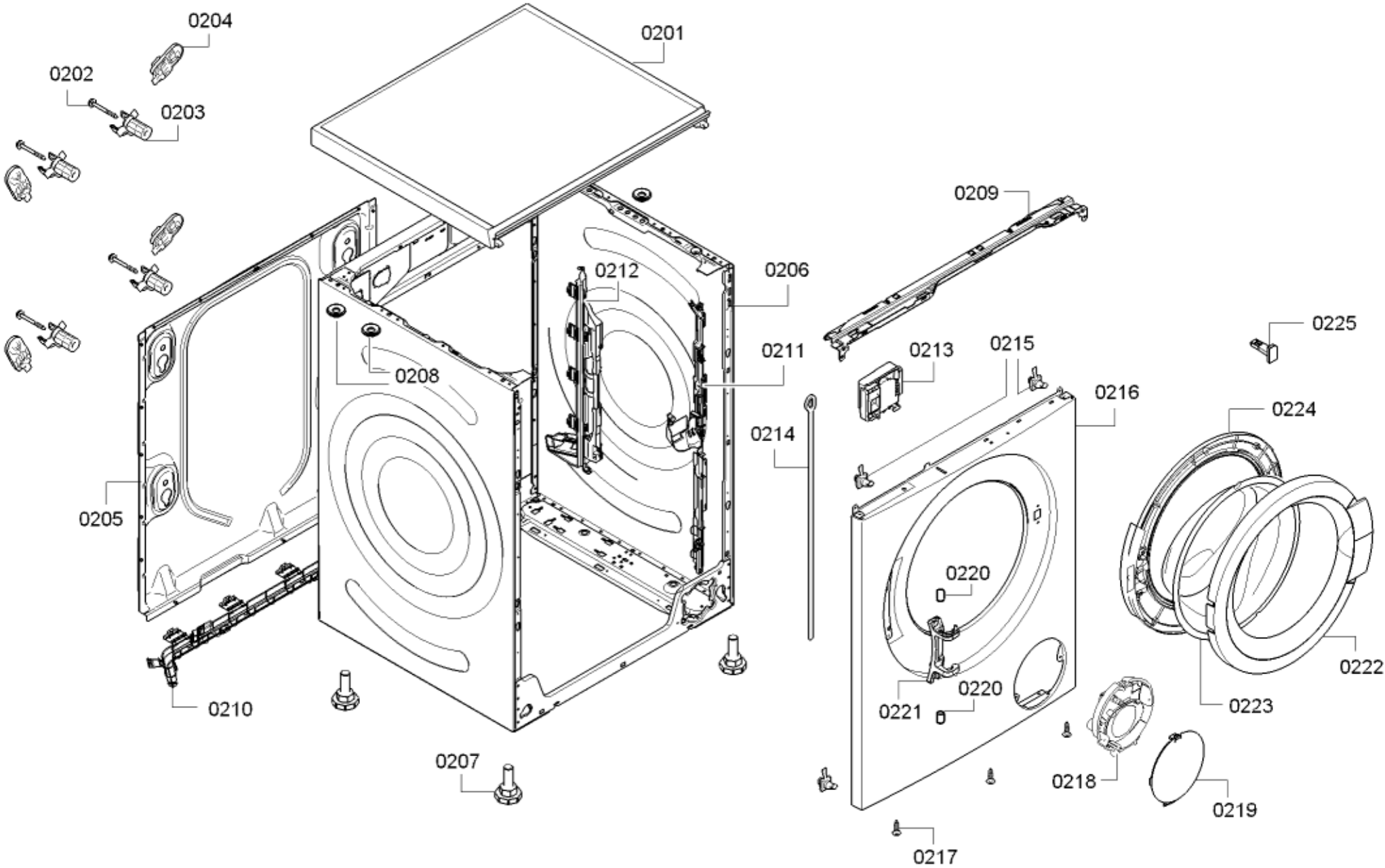
0204
0201
0202
0203
0209
0212
0206
0225
0211
0213
0215
0208
0216
0224
0214
0205
0220
0222
0220
0221
0223
0210
0218
0207
0219
0217

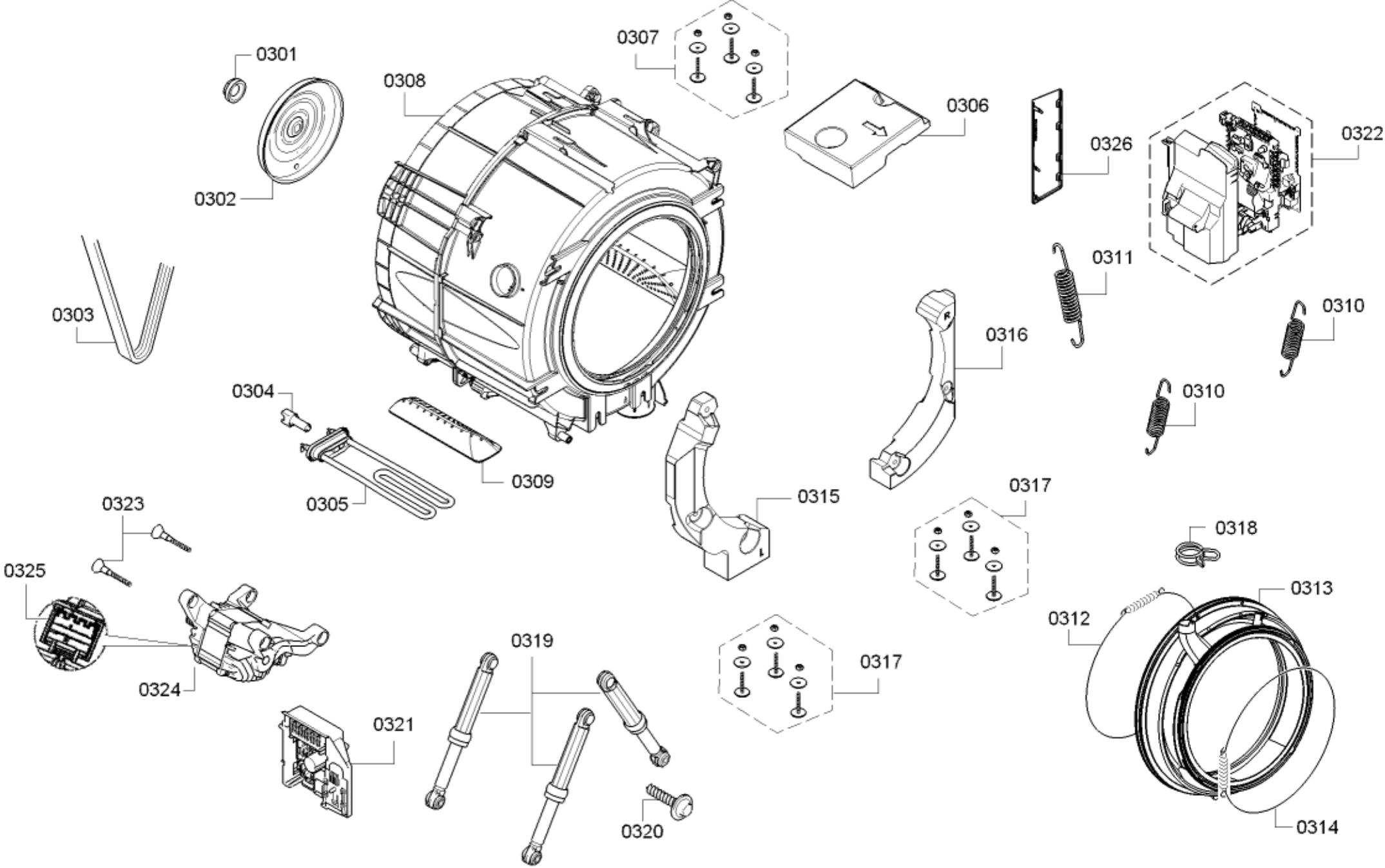
0301
0302
0303
0304
0305
0306
0307
0308
0309
0310
0310
0311
0312
0313
0314
0315
0316
0317
0317
0318
0319
0320
0321
0322
0323
0324
0325
0326

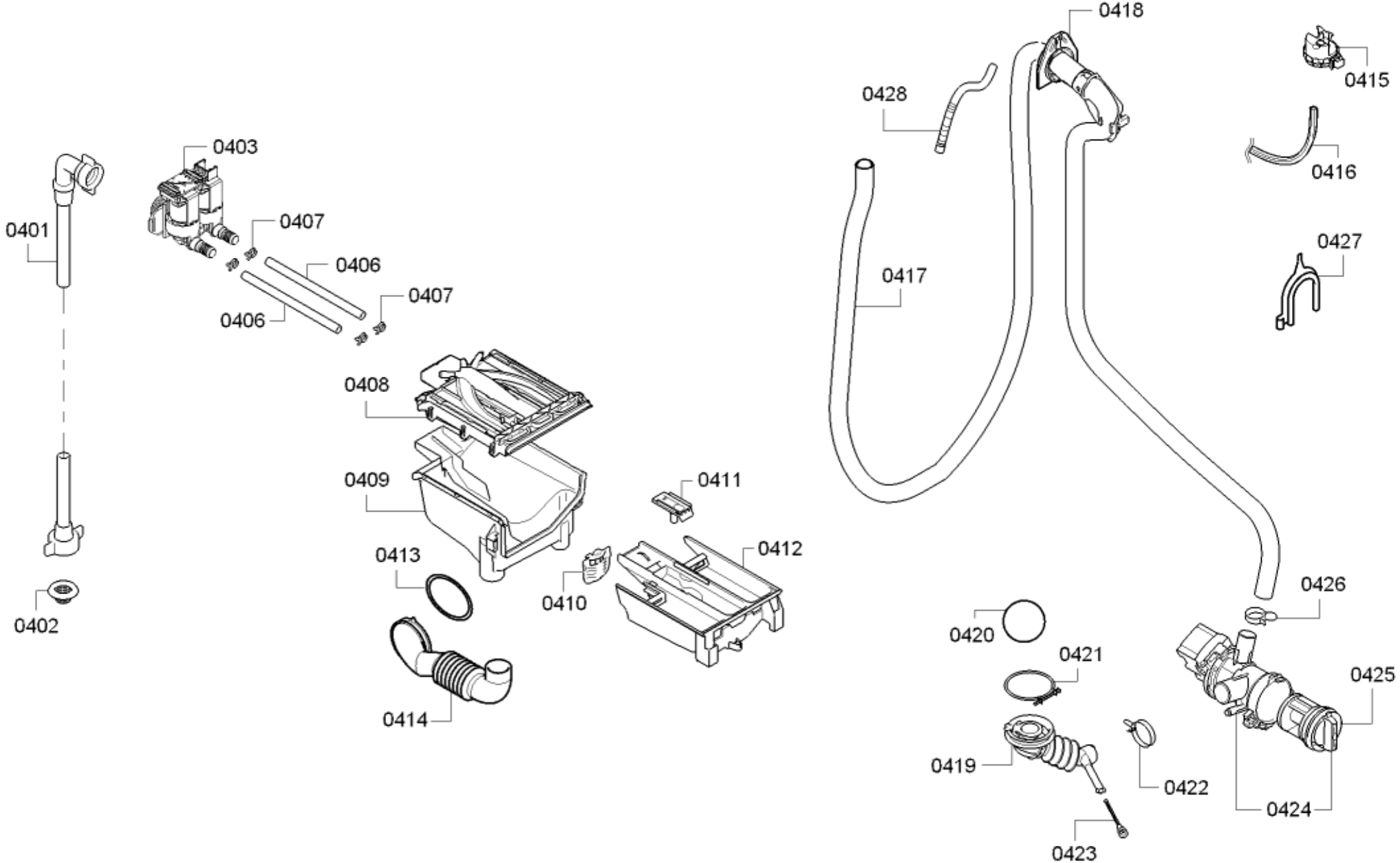
0418
0415
0428
0416
0403
0401
0407
0406
0407
0406
0427
0417
0408
0409
0411
0412
0413
0410
0426
0420
0421
0425
0402
0414
0419
0422
0424
0423

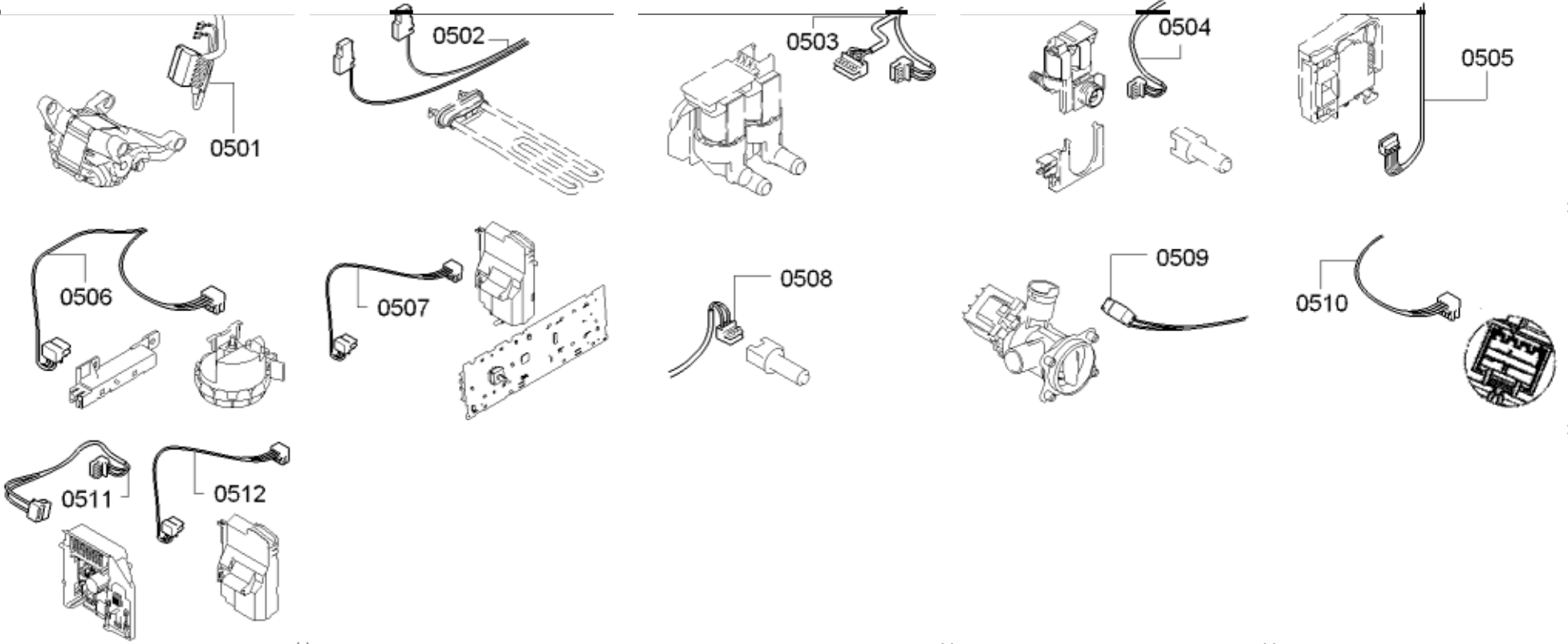
0501
0502
0503
0504
0505
0506
0507
0508
0509
0510
0511
0512