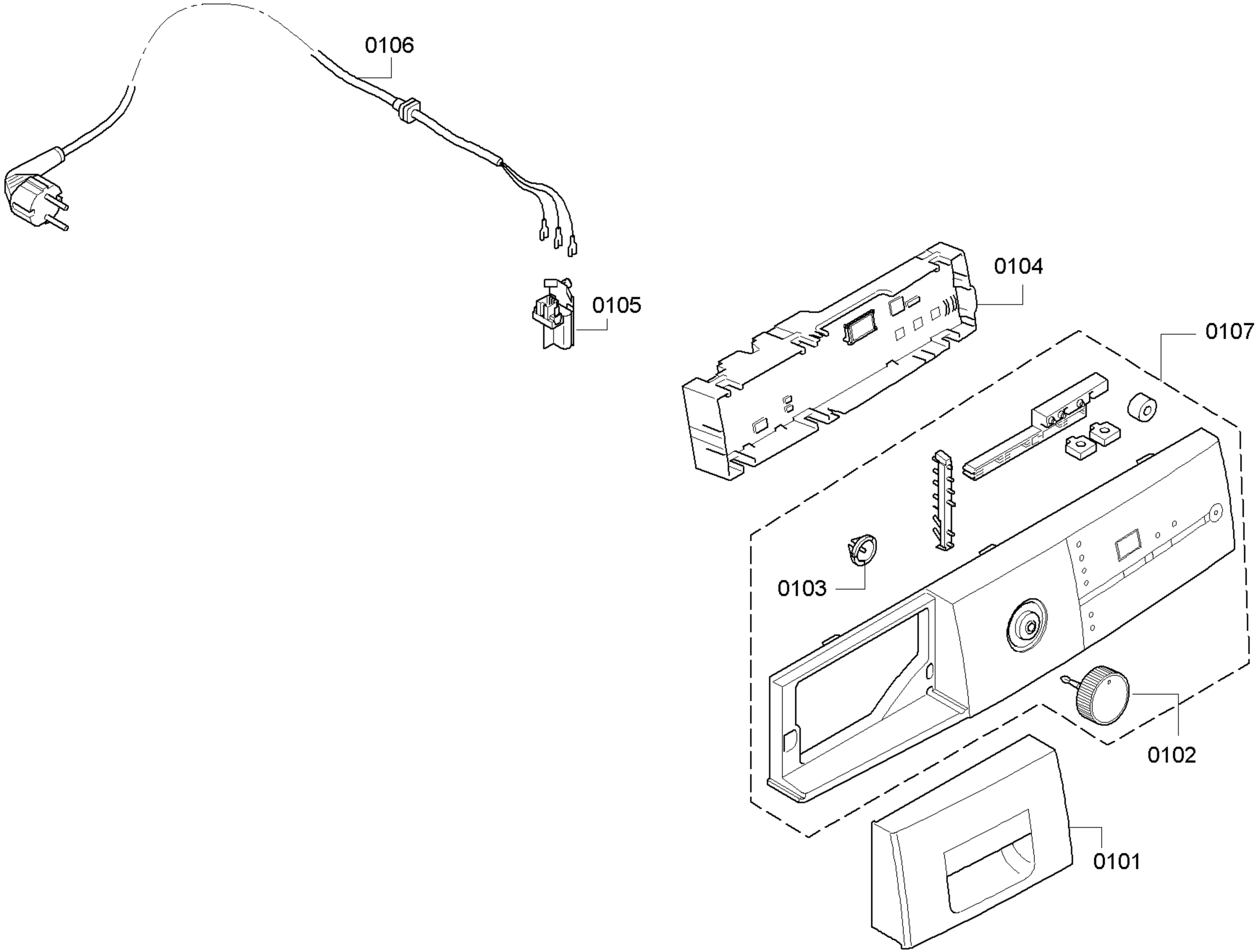
0106
0105
0104
0107
0103
0102
0101

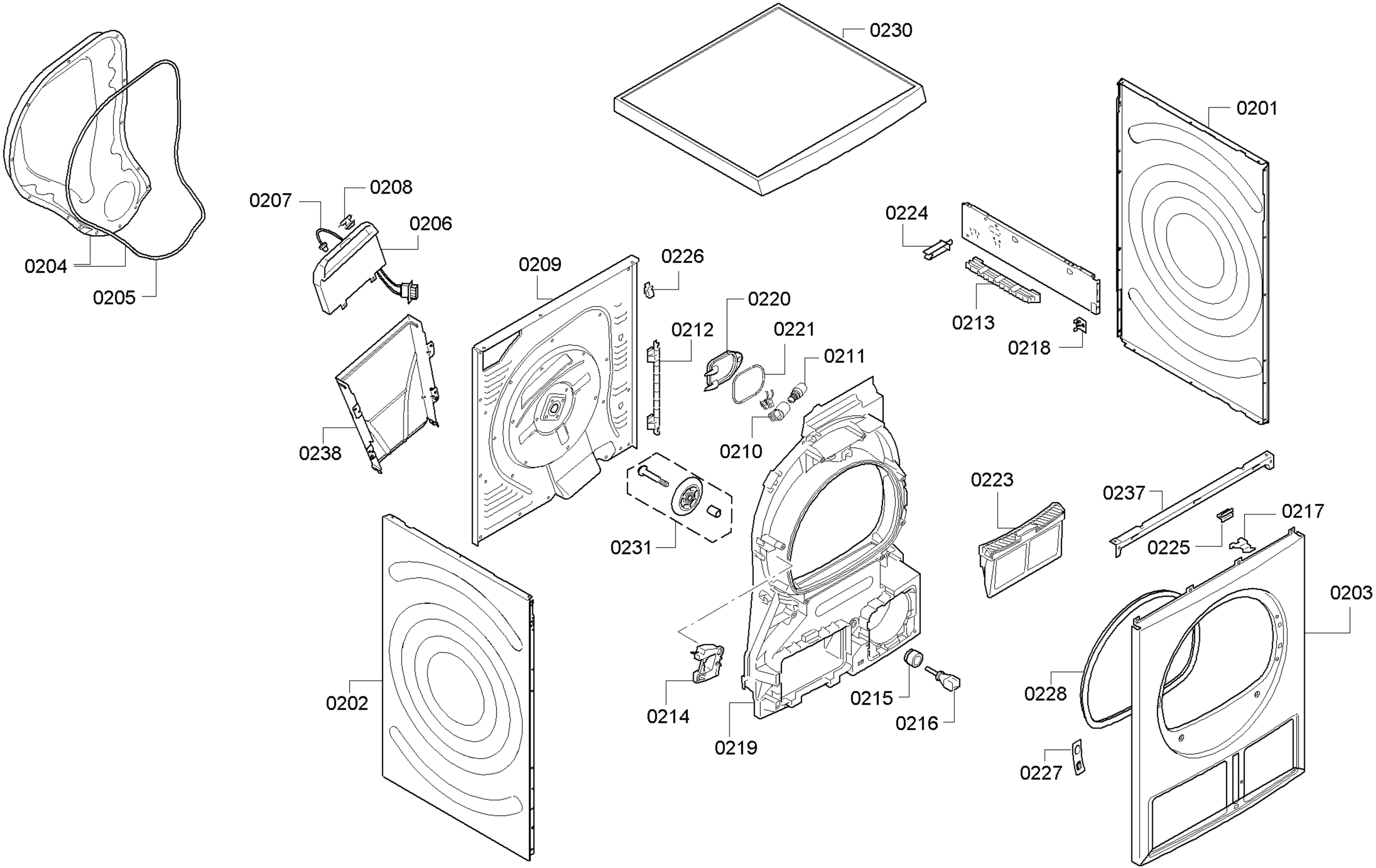
0230
0201
0204
0205
0207
0208
0206
0224
0209
0226
0220
0212
0221
0211
0213
0218
0238
0210
0223
0237
0217
0231
0225
0203
0202
0228
0214
0215
0216
0219
0227

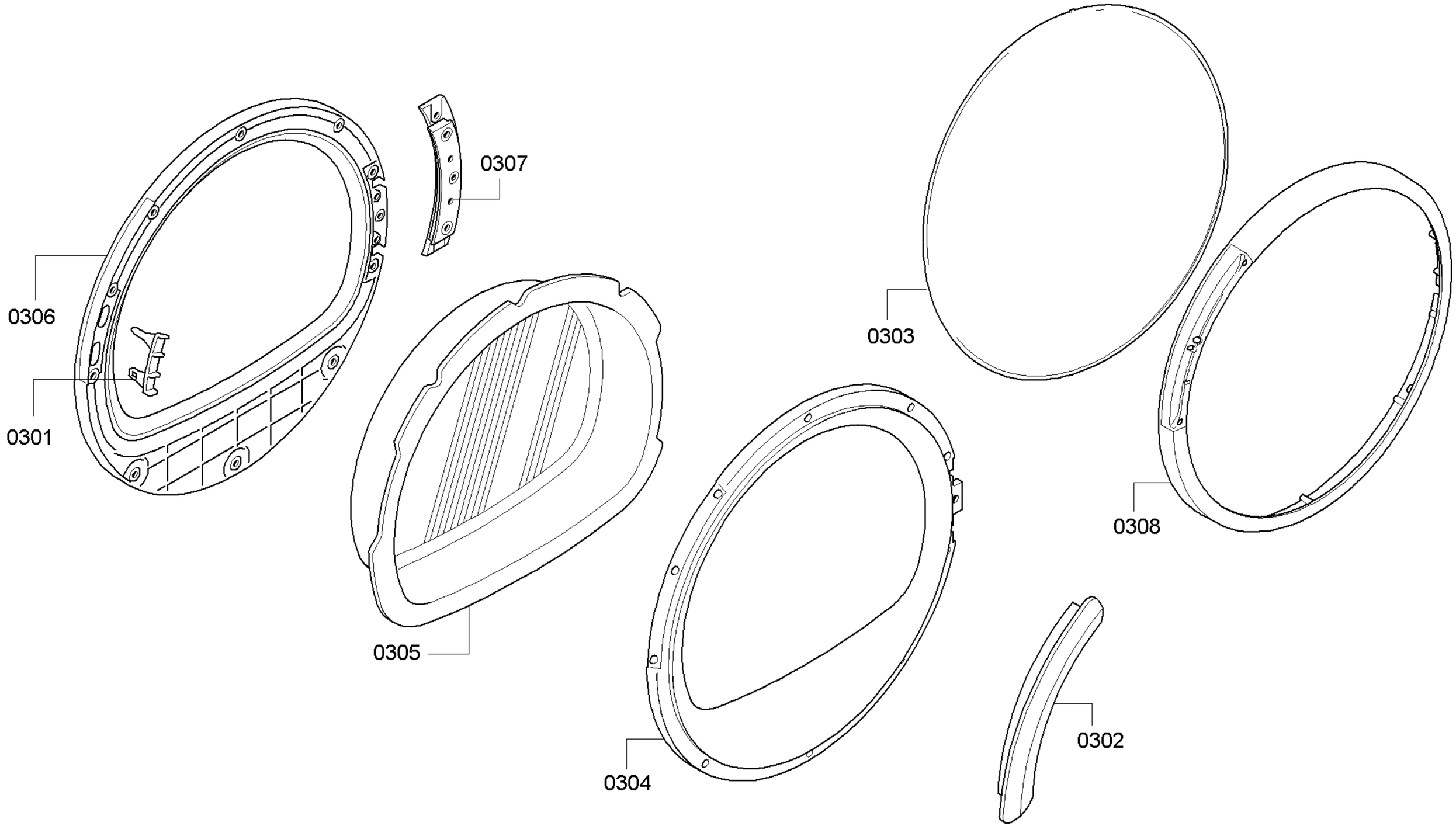
0307
0306
0301
0305
0303
0308
0304
0302

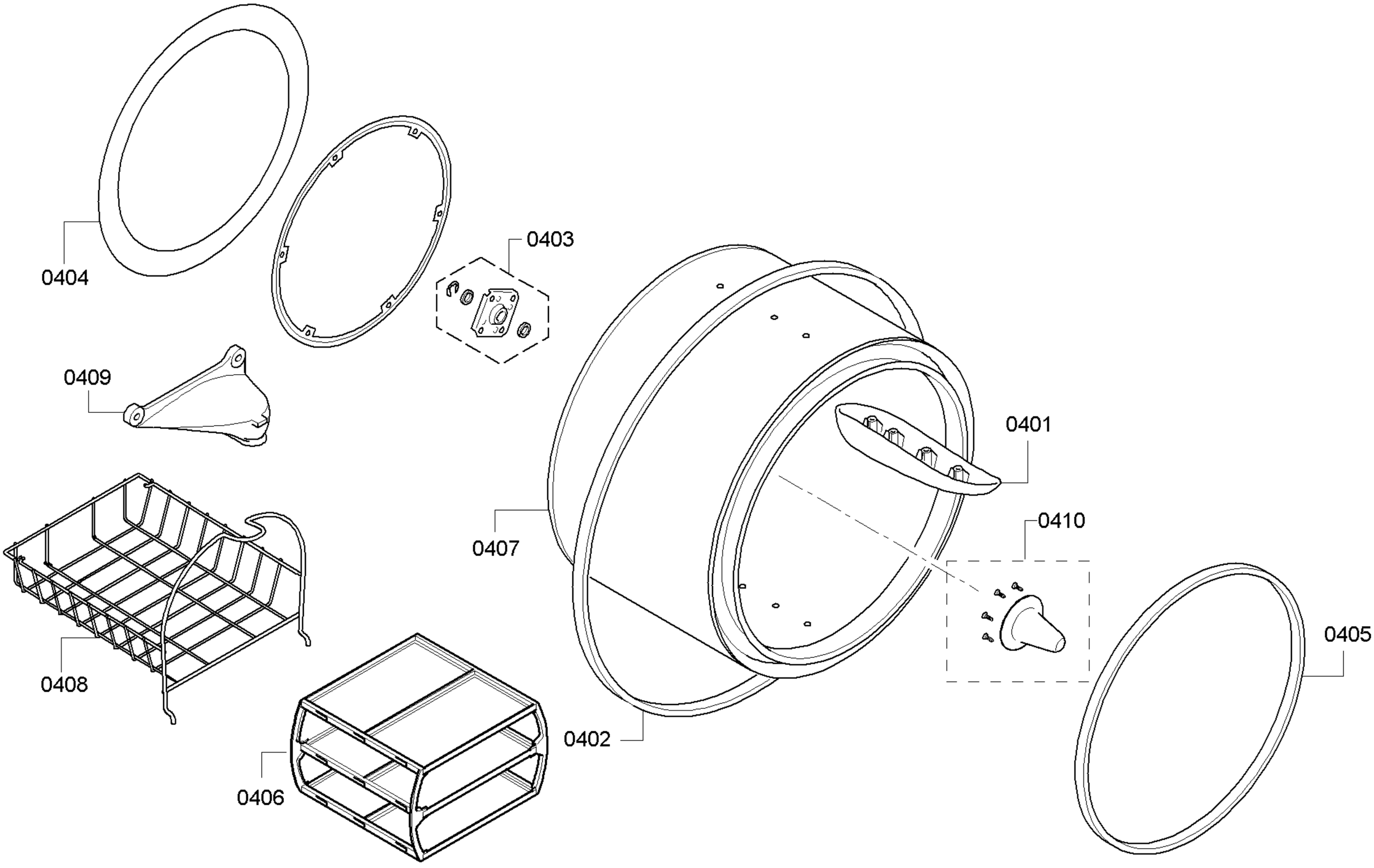
0404
0403
0409
0401
0407
0410
0405
0408
0402
0406

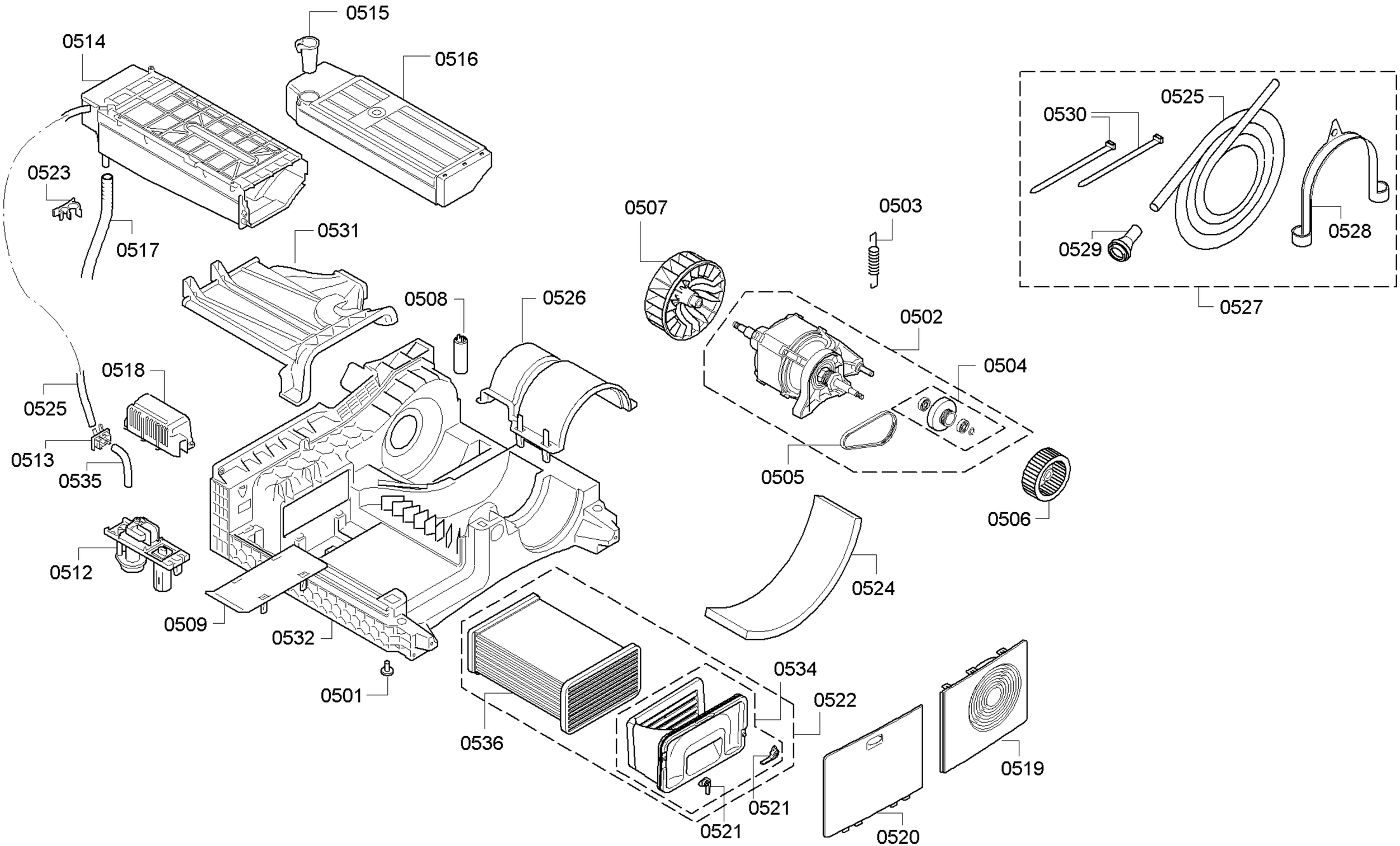
0515
0514
0516
0523
0517
0531
0508
0526
0518
0525
0513
0535
0512
0509
0532
0501
0507
0503
0502
0504
0505
0506
0524
0530
0525
0529
0528
0527
0534
0522
0536
0521
0521
0520
0519