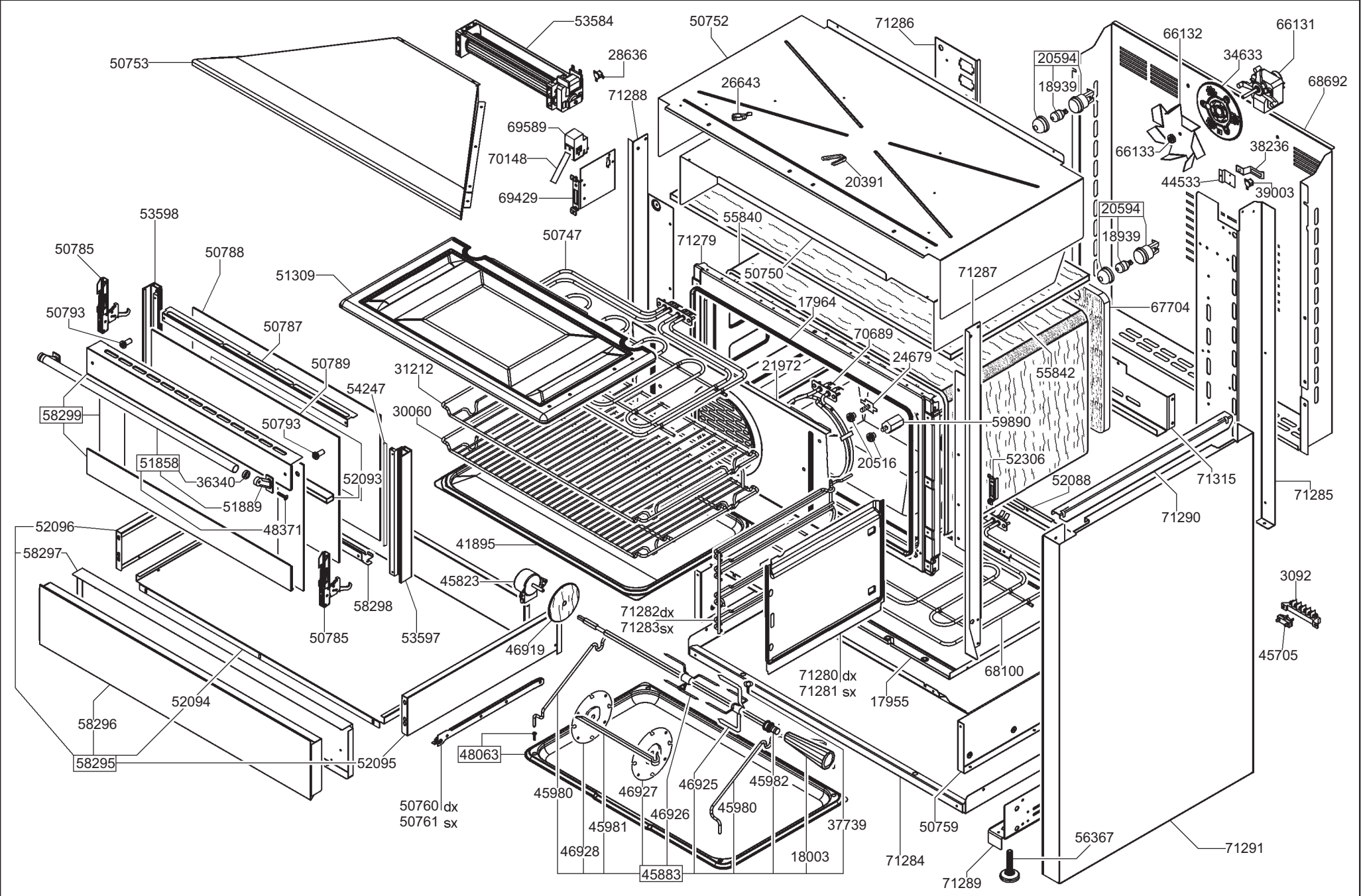
53584
50752
71286
66132
66131
50753
28636
20594
34633
68692
26643
18939
71288
69589
66133
38236
70148
20391
44533
39003
69429
20594
53598
55840
18939
50747
71279
50785
50788
50750
71287
51309
17964
67704
50793
50787
70689
24679
50789
21972
55842
31212
54247
58299
30060
59890
50793
20516
52306
51858
36340
52093
52088
71315
71285
51889
48371
71290
52096
41895
58297
45823
3092
58298
71282dx
71283sx
50785
53597
46919
45705
71280 dx
71281 sx
68100
17955
52094
58296
48063
58295
52095
45980
46927
46925
45982
50760 dx
50761 sx
46926
45980
37739
50759
45981
56367
71291
46928
18003
71284
45883
71289

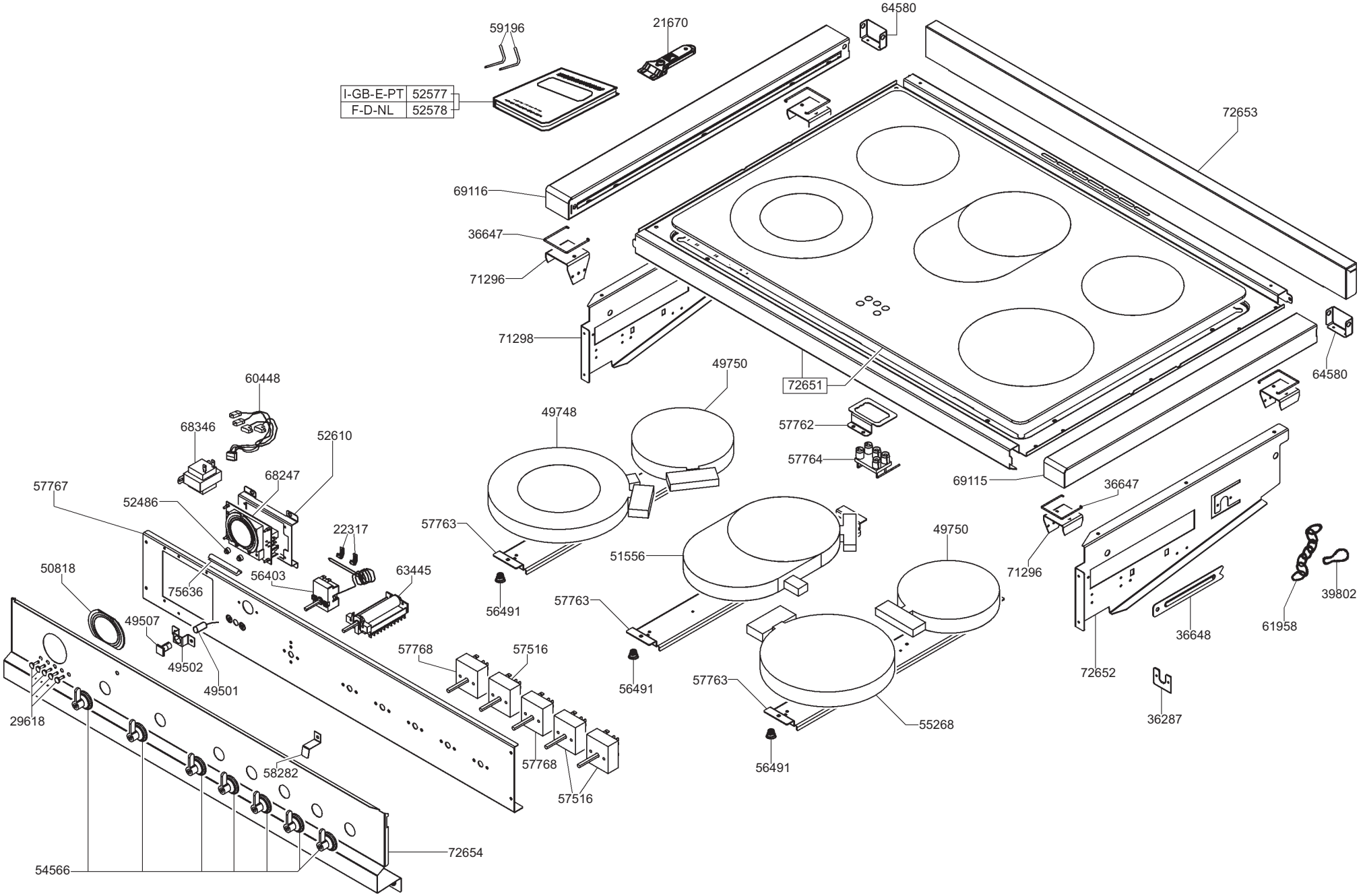

I-GB-E-PT	52577
F-D-NL	52578