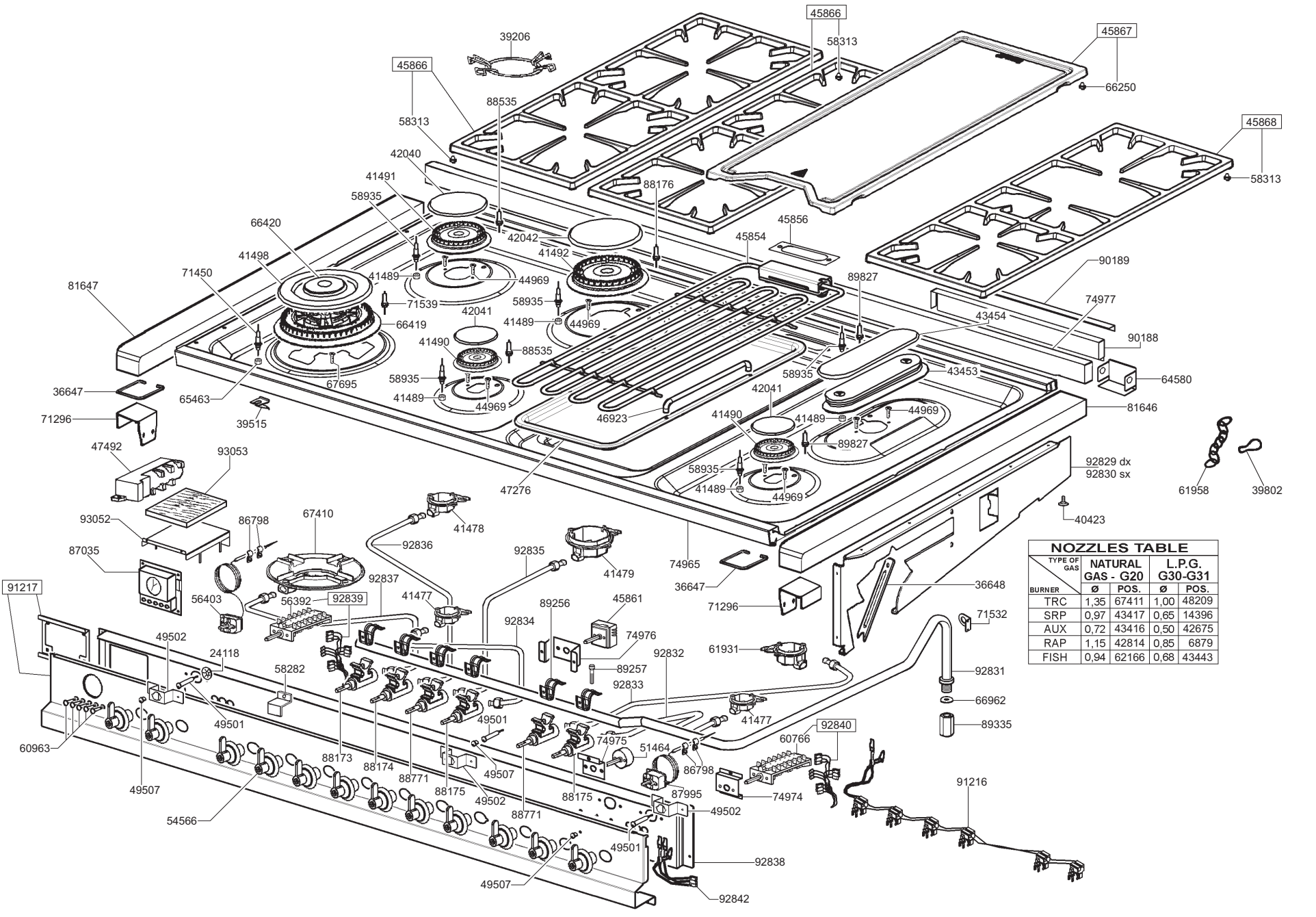

NOZZLES TABLE

TYPE OF GAS / BURNER	NATURAL GAS - G20		L.P.G. G30-G31	
	Ø	POS.	Ø	POS.
TRC	1,35	67411	1,00	48209
SRP	0,97	43417	0,65	14396
AUX	0,72	43416	0,50	42675
RAP	1,15	42814	0,85	6879
FISH	0,94	62166	0,68	43443

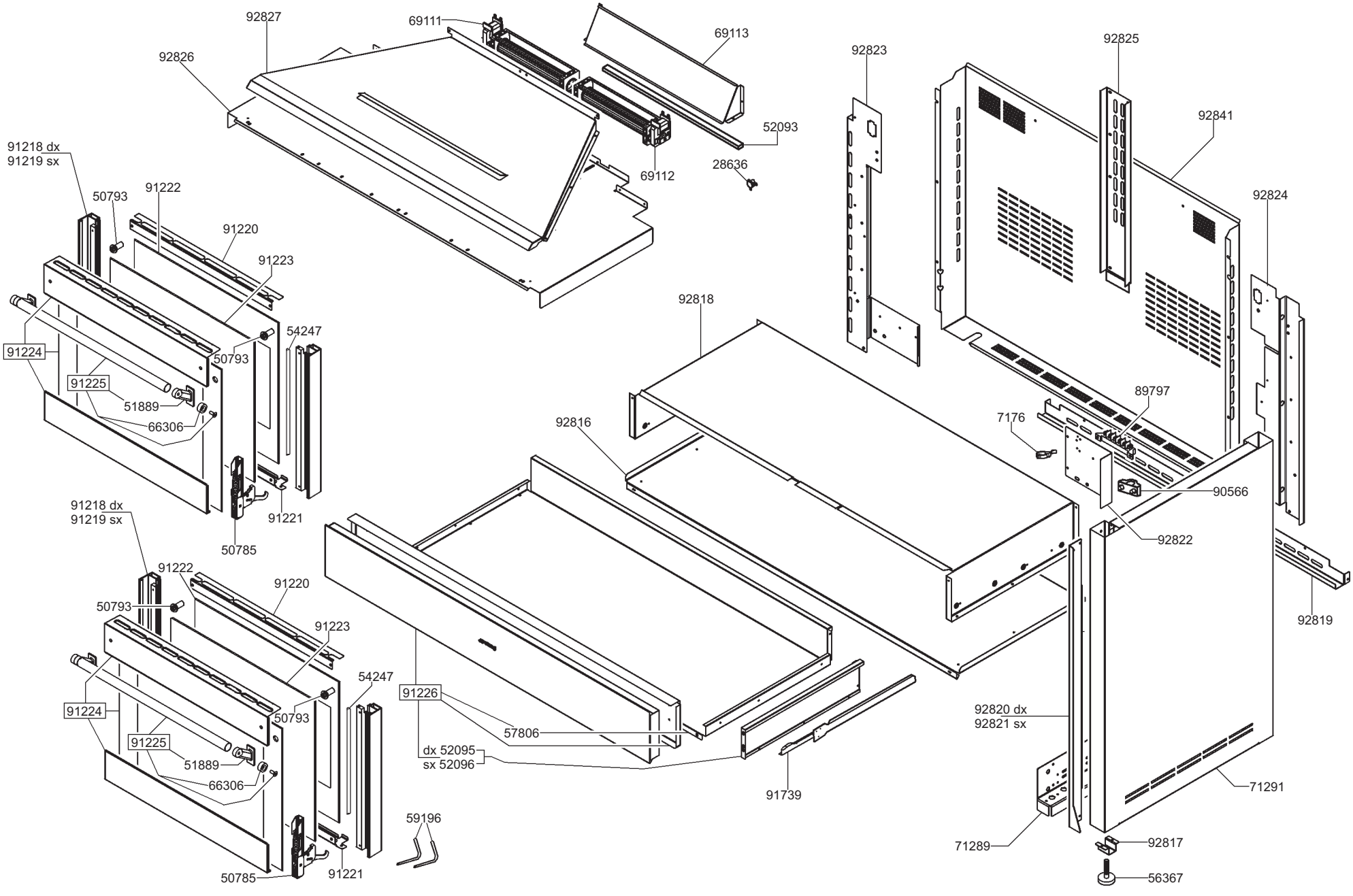
92827
69111
69113
92826
92823
92825
92841
52093
28636
69112
91218 dx
91219 sx
50793
91222
91220
91223
92824
92818
54247
91224
50793
91225
51889
66306
89797
7176
92816
90566
91218 dx
91219 sx
91221
50785
92822
91222
91220
50793
91223
92819
54247
91224
50793
91226
57806
92820 dx
92821 sx
91225
51889
dx 52095
sx 52096
66306
91739
71291
59196
71289
92817
50785
91221
56367

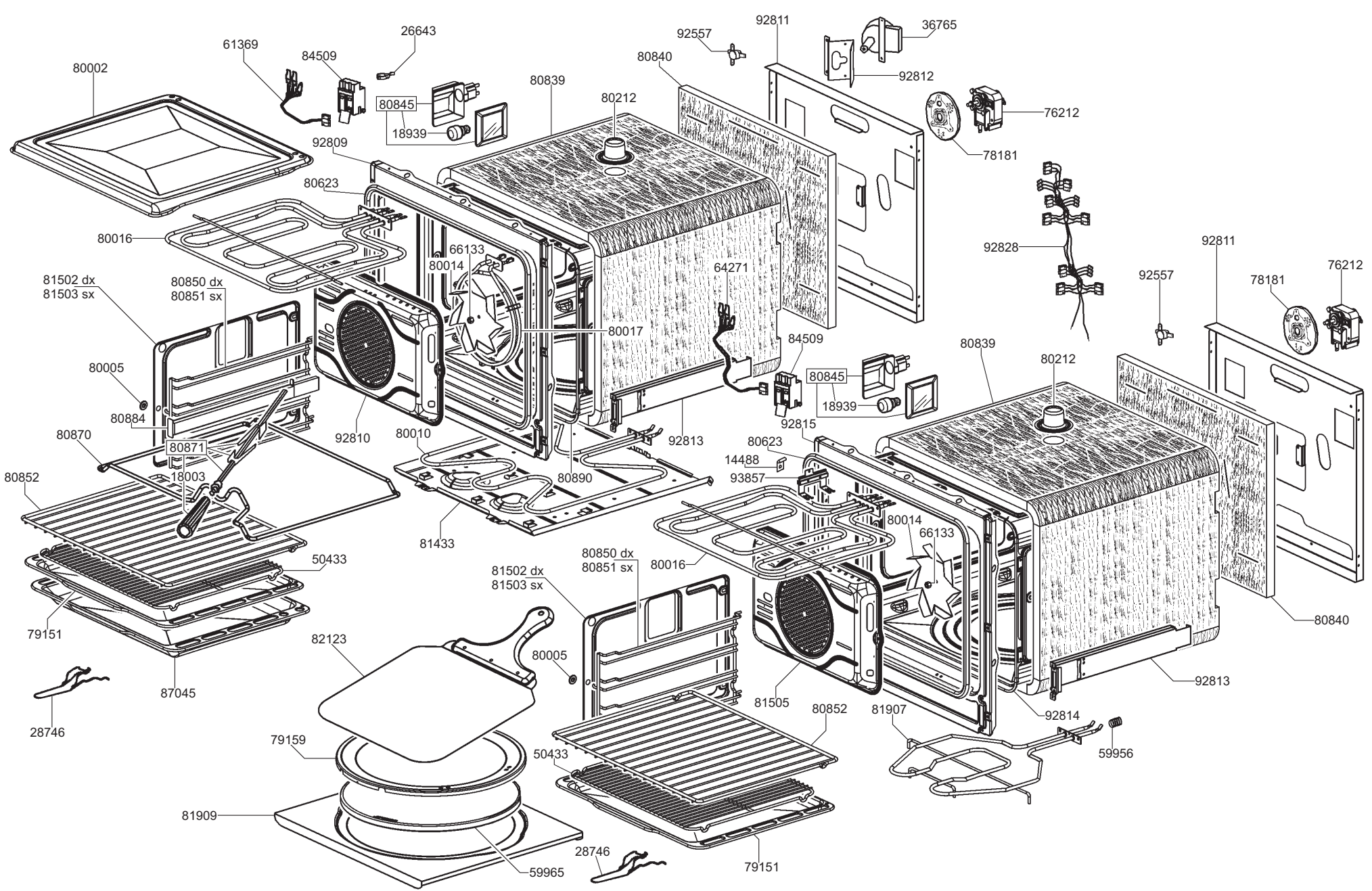
80002
61369
84509
26643
80845
18939
92809
80623
80016
81502 dx
81503 sx
80850 dx
80851 sx
80005
80884
80870
80871
18003
80852
50433
79151
87045
28746
92810
66133
80014
80017
80010
81433
80890
92813
92557
80840
80839
80212
92811
36765
92812
76212
78181
64271
84509
92815
14488
93857
92828
92557
92811
78181
76212
80839
80212
80845
18939
80014
66133
80016
80850 dx
80851 sx
81502 dx
81503 sx
80005
82123
79159
81909
59965
28746
79151
81505
80852
50433
81907
92814
59956
92813
80840