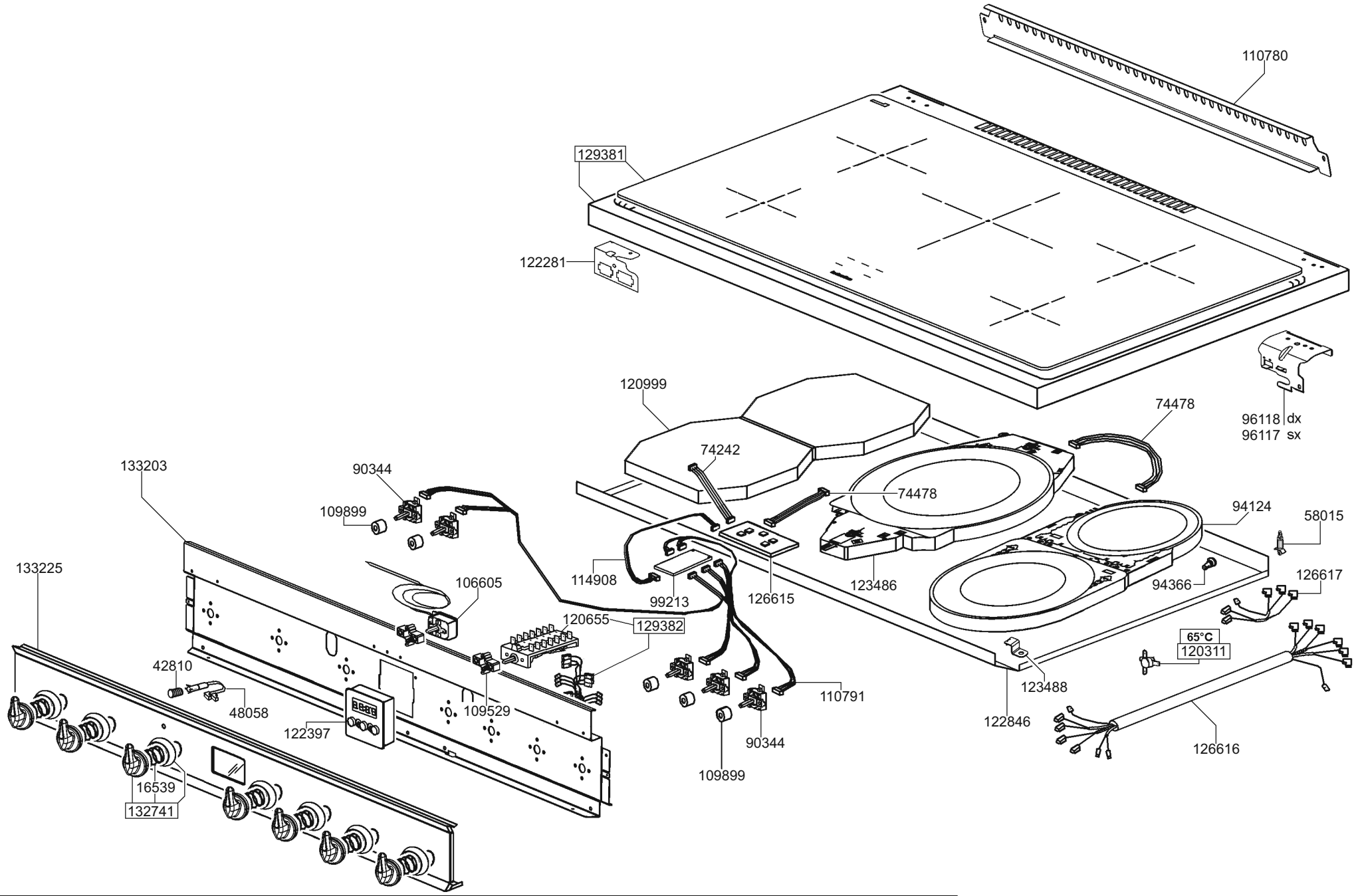
110780
129381
122281
96118 dx
96117 sx
120999
74478
74242
74478
133203
90344
109899
94124
58015
133225
106605
114908
99213
126615
123486
94366
126617
120655
129382
65°C
120311
42810
48058
122397
109529
110791
123488
122846
126616
90344
109899
16539
132741

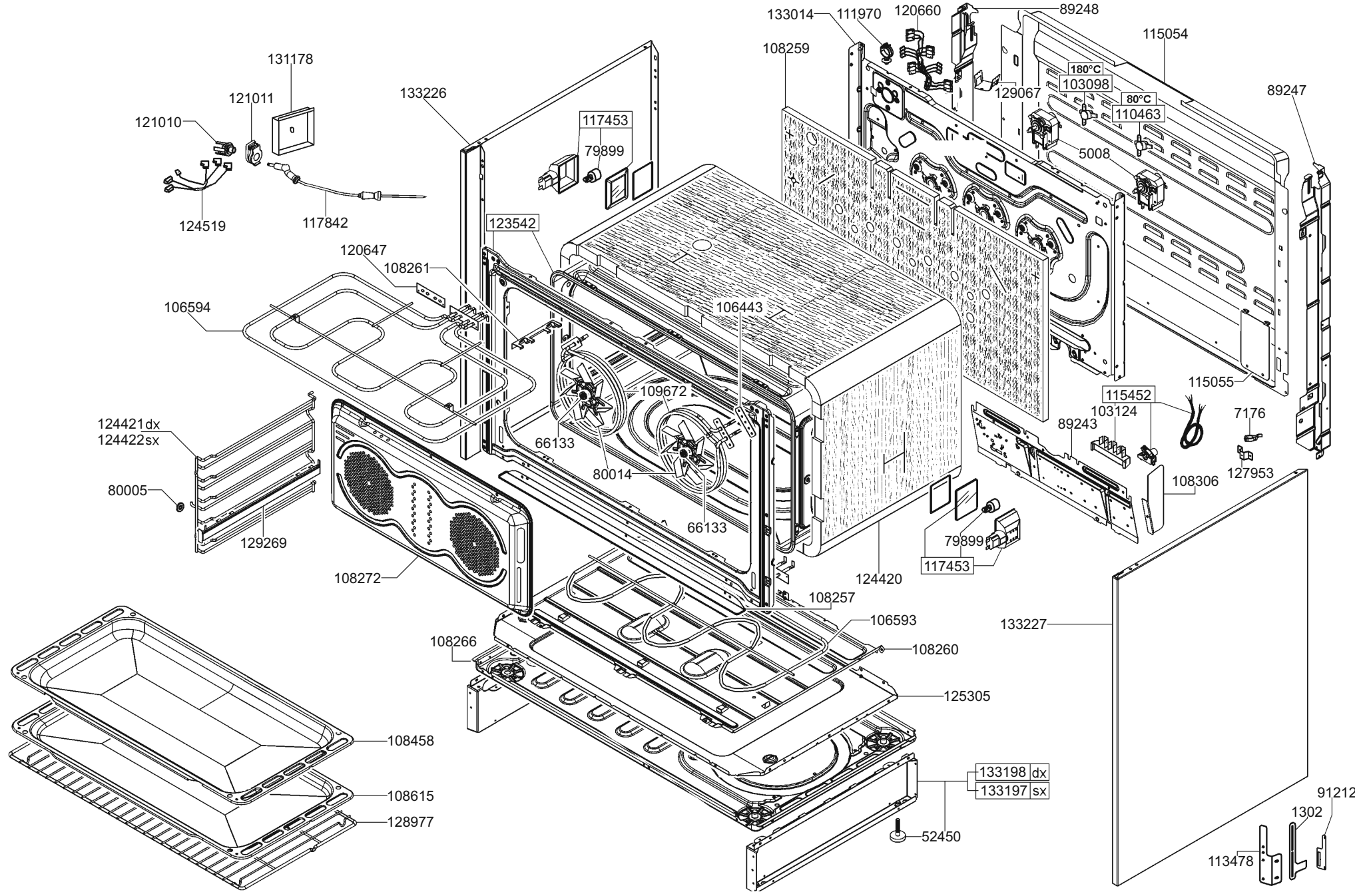
133014
111970
120660
89248
115054
108259
131178
121011
121010
133226
117453
79899
180°C
103098
80°C
110463
129067
89247
5008
124519
117842
123542
120647
108261
106594
106443
109672
66133
80014
66133
115055
115452
103124
89243
7176
127953
108306
124421dx
124422sx
80005
129269
108272
79899
117453
124420
108257
106593
133227
108266
108260
125305
108458
108615
128977
133198 dx
133197 sx
52450
91212
1302
113478

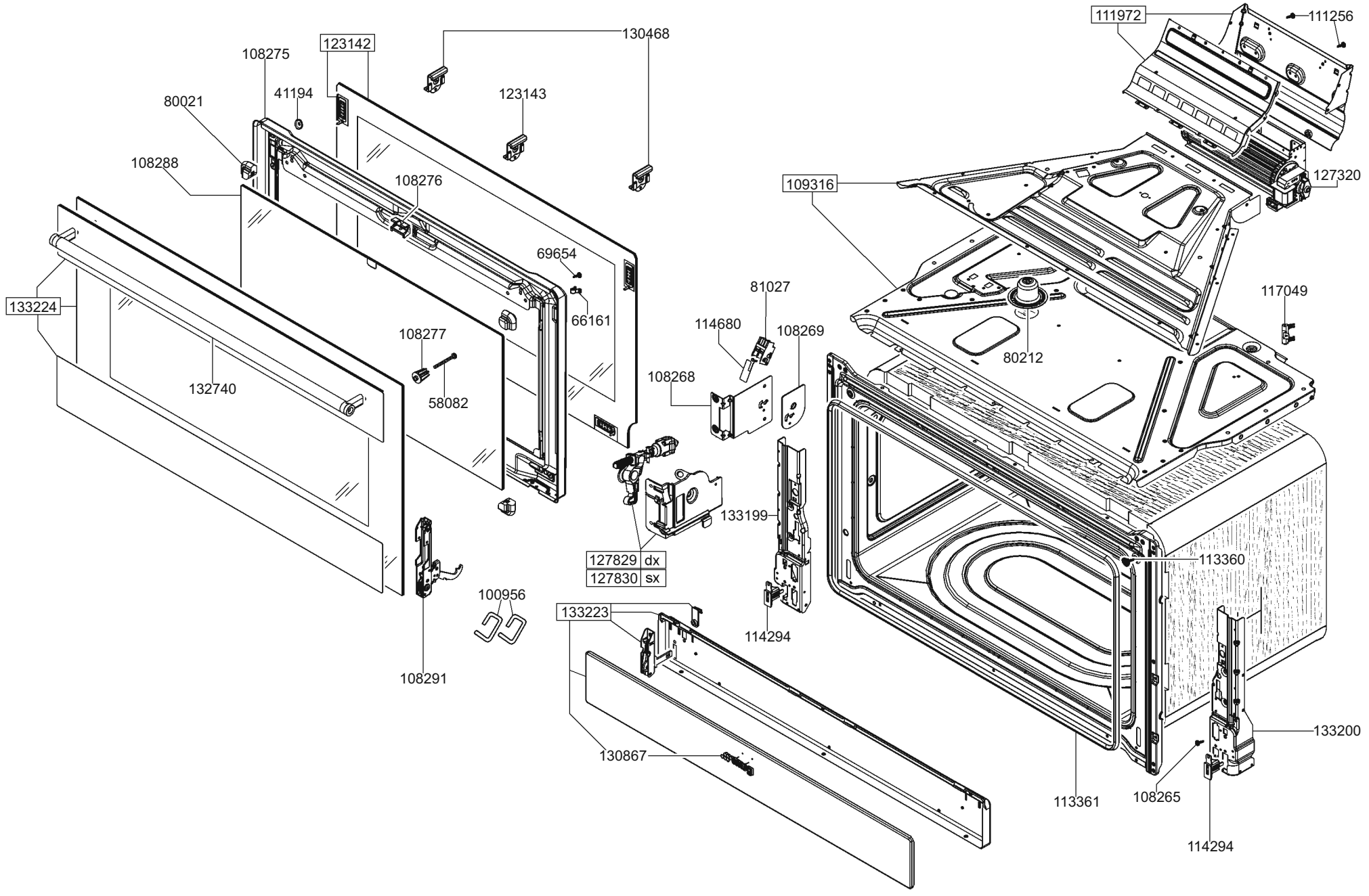
111972
111256
130468
123142
108275
41194
123143
80021
108288
108276
127320
109316
69654
133224
66161
81027
117049
114680
108269
108277
80212
108268
58082
132740
133199
113360
127829 dx
127830 sx
100956
133223
114294
108291
133200
130867
113361
108265
114294