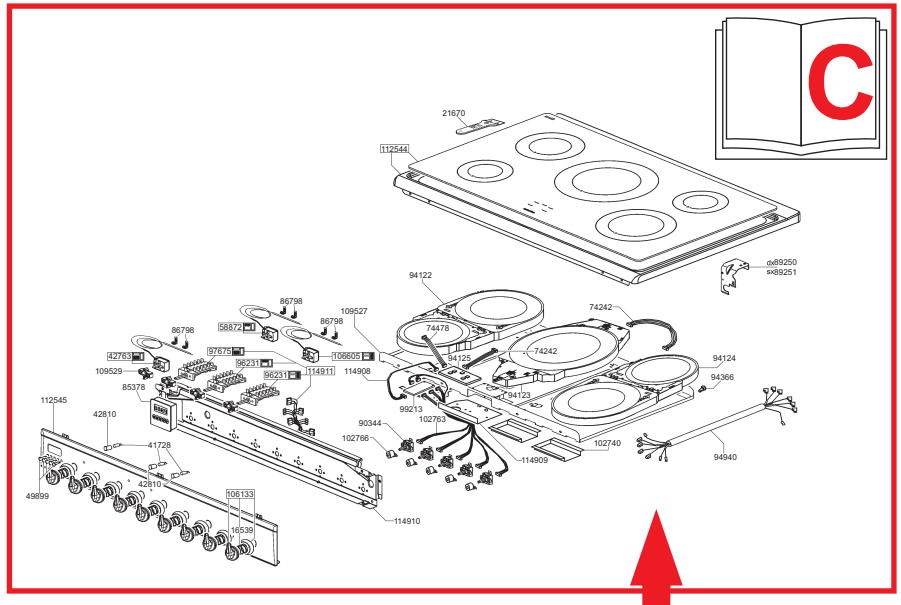
C
21670
112544
ø89250
ø89251
94122
86798
109527
86798
86798
58872
74478
74242
42763
97675
106605
74242
94124
109529
96231
114911
114908
94125
94366
85378
96231
94123
112545
42810
99213
102783
90344
102766
102740
94940
41728
114909
49899
42810
106133
114910
16539


SMEG

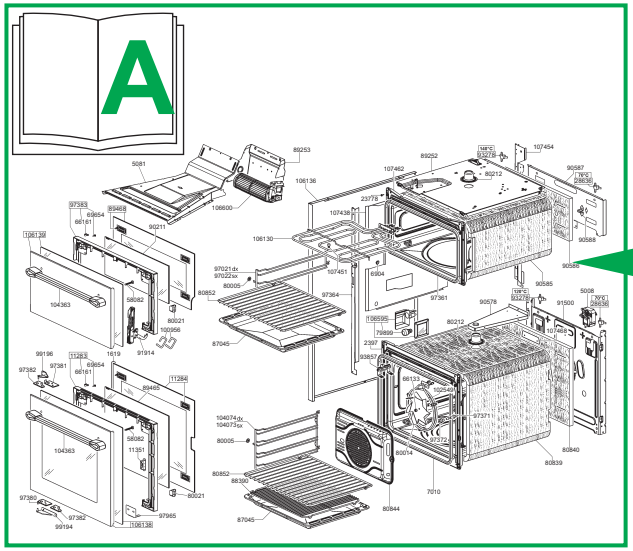
A

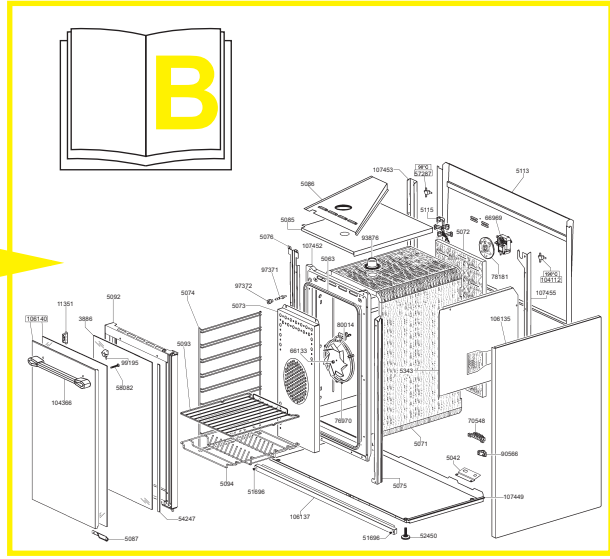
B

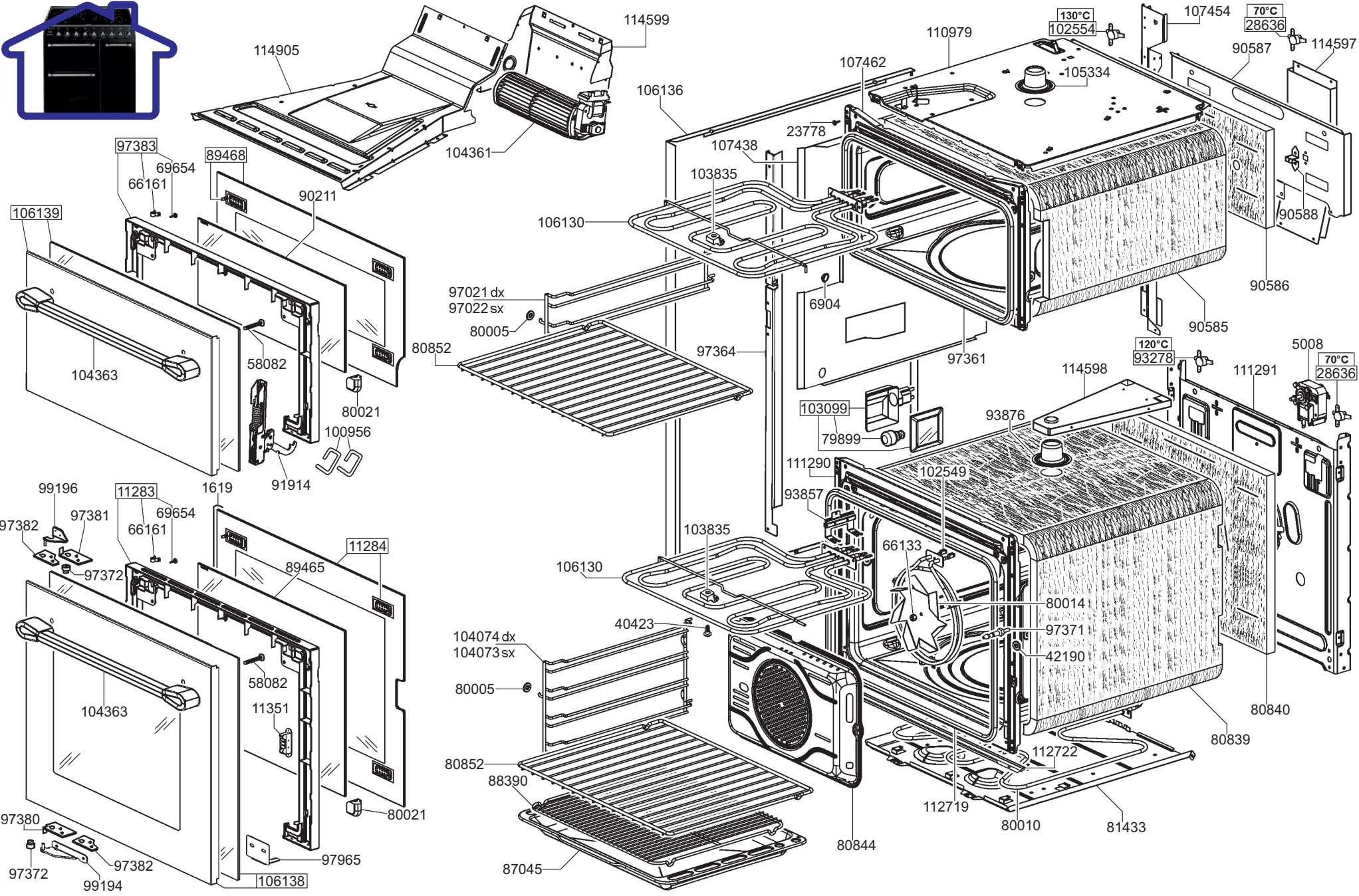
114905
114599
104361
97383
69654
66161
89468
90211
106139
104363
58082
80021
100956
91914
99196
97381
97382
11283
69654
66161
1619
97372
11284
89465
104363
58082
11351
80021
97380
97372
97382
99194
97965
106138
106136
107462
110979
130°C
102554
107454
70°C
28636
90587
114597
105334
23778
107438
103835
106130
90588
90586
97021 dx
97022 sx
80005
6904
90585
80852
97364
97361
120°C
93278
114598
111291
5008
70°C
28636
103099
79899
93876
111290
102549
93857
103835
66133
106130
80014
40423
97371
104074 dx
104073 sx
42190
80005
80840
80839
80852
88390
112722
112719
80010
81433
80844
87045

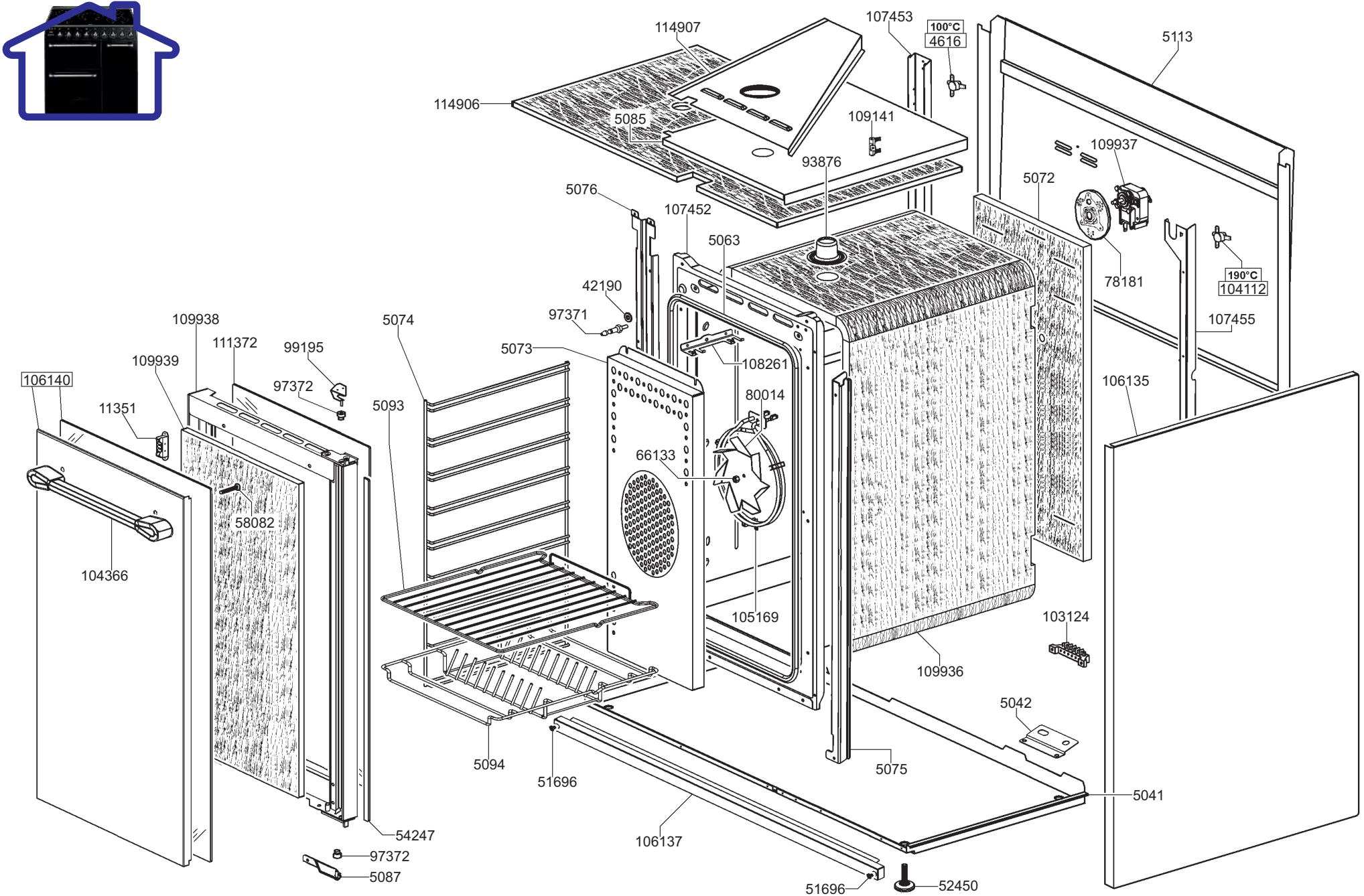
114907
107453
100°C
4616
5113
114906
5085
109141
109937
93876
5072
5076
107452
5063
78181
190°C
104112
42190
97371
107455
109938
5074
111372
99195
5073
108261
109939
97372
106140
106135
11351
5093
80014
66133
58082
104366
105169
103124
109936
5042
5094
51696
5075
5041
54247
106137
97372
5087
51696
52450

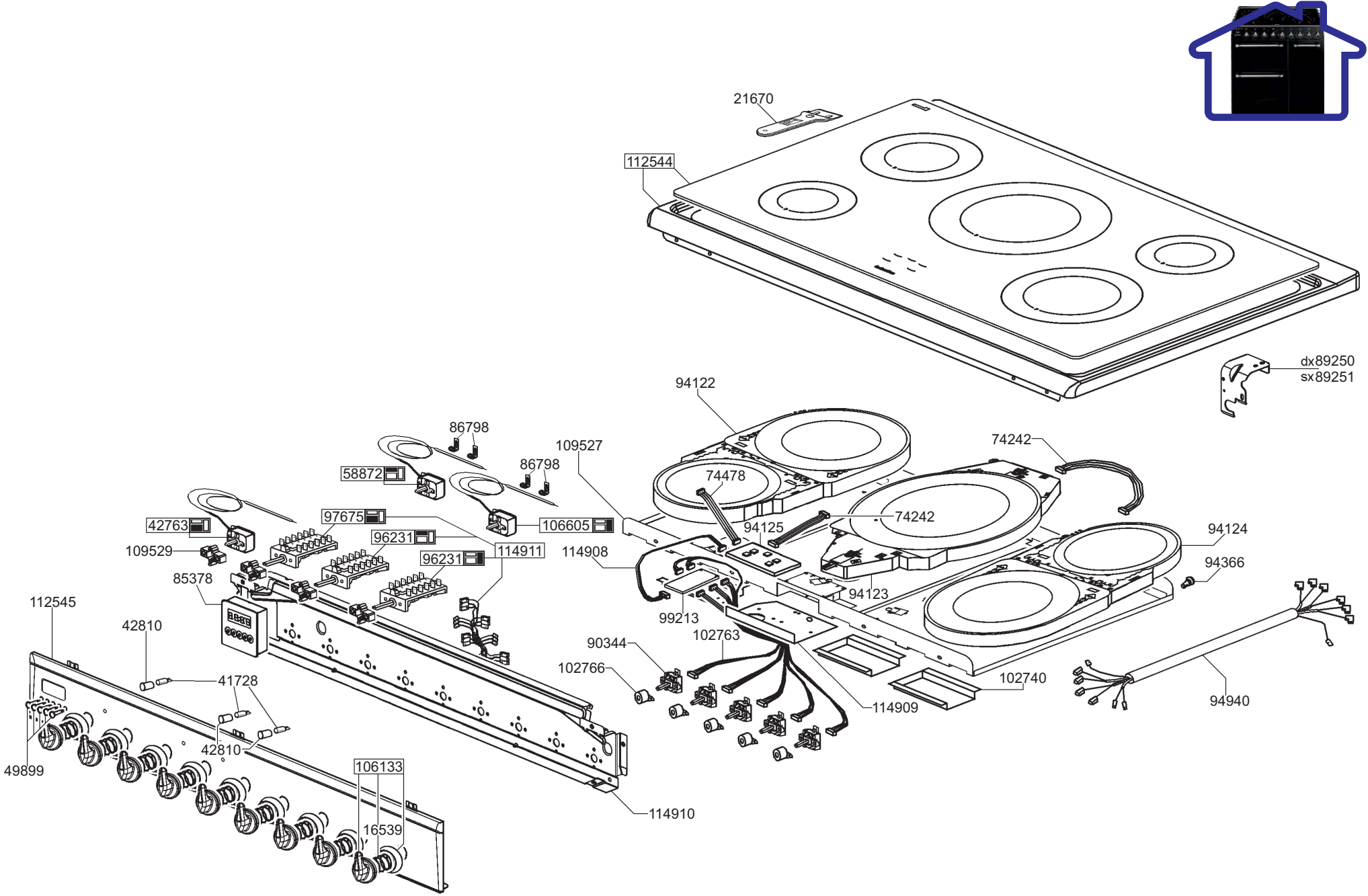
21670
112544
dx89250
sx89251
94122
86798
109527
86798
58872
74242
74478
42763
97675
106605
94125
74242
94124
109529
96231
114911
114908
96231
94366
85378
94123
112545
99213
42810
102763
90344
102766
41728
102740
114909
94940
42810
49899
106133
114910
16539