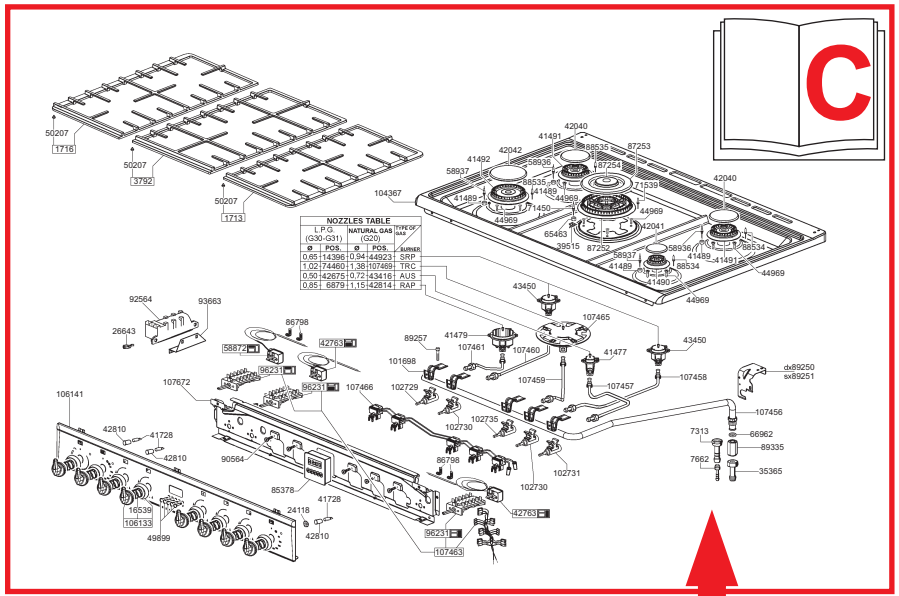
C
NOZZLES TABLE
L.P.G. (G30-G31)
NATURAL GAS (G20)
TYPE OF GAS
Ø POS. Ø POS. BURNER
0,65 14396 0,94 44923 SRP
1,02 74460 1,38 107469 TRC
0,50 42675 0,72 43416 AUS
0,85 6879 1,15 42814 RAP


SMEG

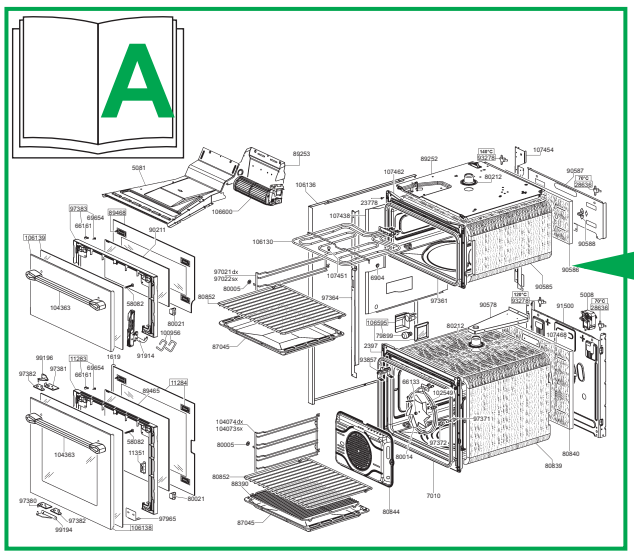
A

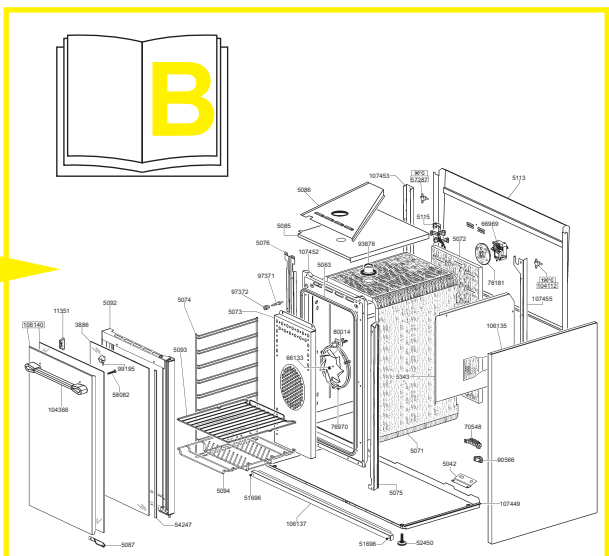
B

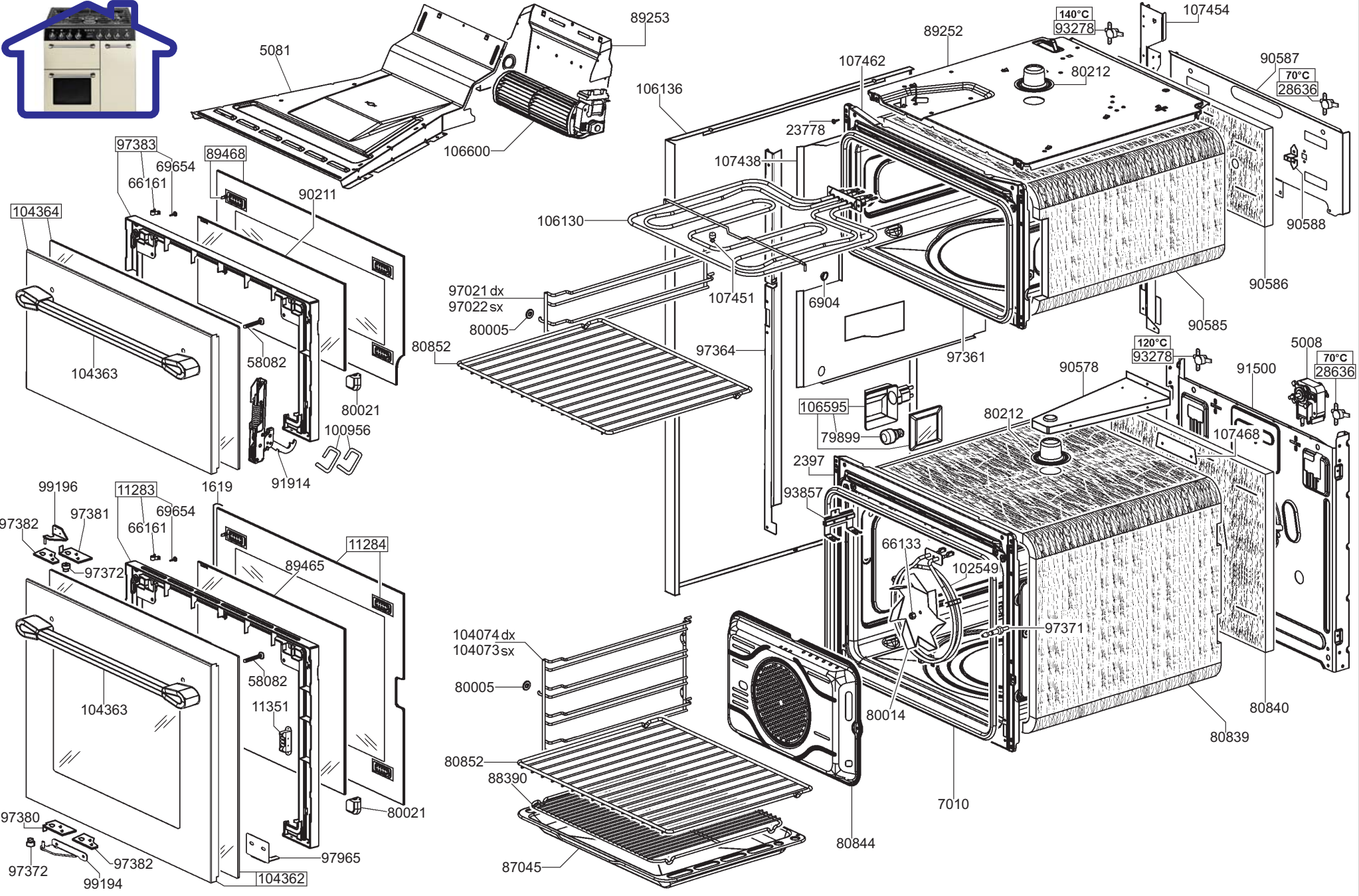
89253
5081
106600
97383
69654
66161
89468
90211
104364
104363
58082
80021
100956
91914
99196
97381
97382
97372
11283
69654
66161
1619
11284
89465
104363
58082
11351
80021
97380
97372
97382
99194
97965
104362
89252
140°C
93278
107454
107462
80212
90587
70°C
28636
106136
23778
107438
106130
90588
90586
97021 dx
97022 sx
80005
80852
107451
6904
97364
97361
90585
120°C
93278
5008
70°C
28636
90578
91500
106595
79899
80212
107468
2397
93857
66133
102549
97371
104074 dx
104073 sx
80005
80014
80840
80839
80852
88390
7010
80844
87045

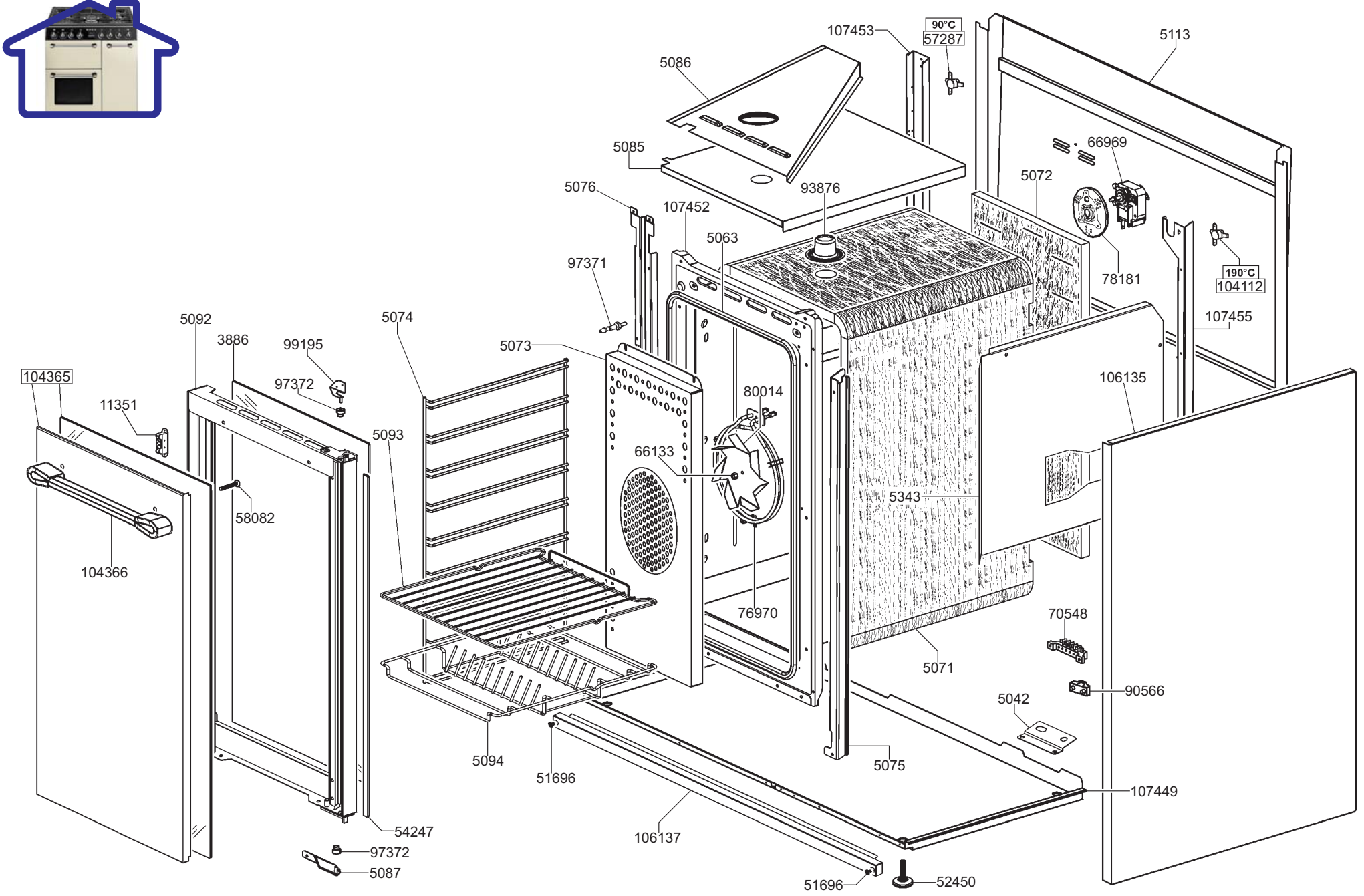
107453
90°C
57287
5113
5086
5085
66969
5072
93876
5076
107452
5063
78181
190°C
104112
97371
107455
5092
5074
3886
99195
5073
104365
97372
106135
11351
80014
5093
66133
58082
5343
104366
76970
70548
5071
90566
5042
5094
51696
5075
107449
54247
106137
97372
5087
51696
52450

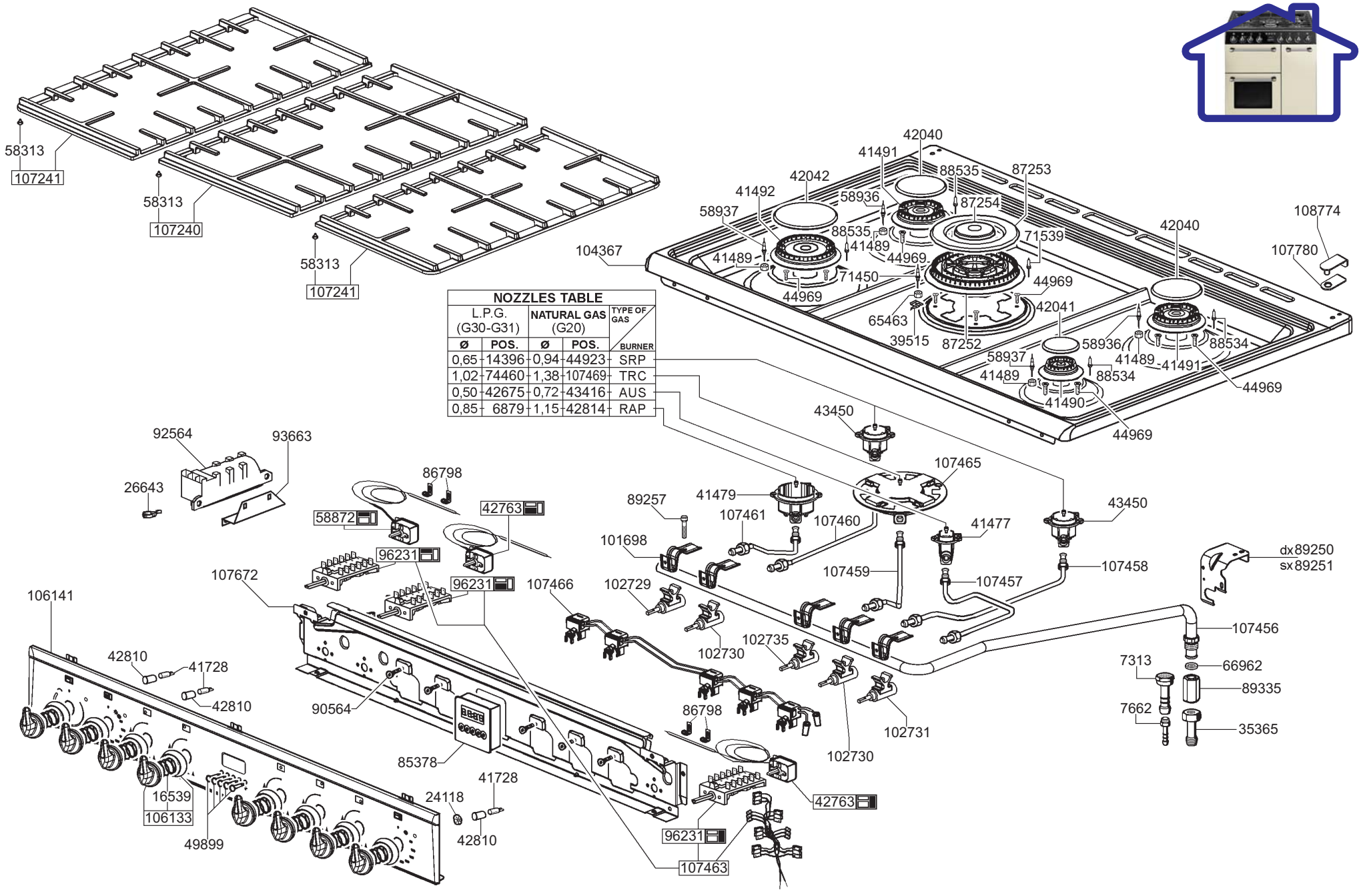

NOZZLES TABLE				
L.P.G. (G30-G31)		NATURAL GAS (G20)		TYPE OF GAS / BURNER
Ø	POS.	Ø	POS.	
0,65	14396	0,94	44923	SRP
1,02	74460	1,38	107469	TRC
0,50	42675	0,72	43416	AUS
0,85	6879	1,15	42814	RAP