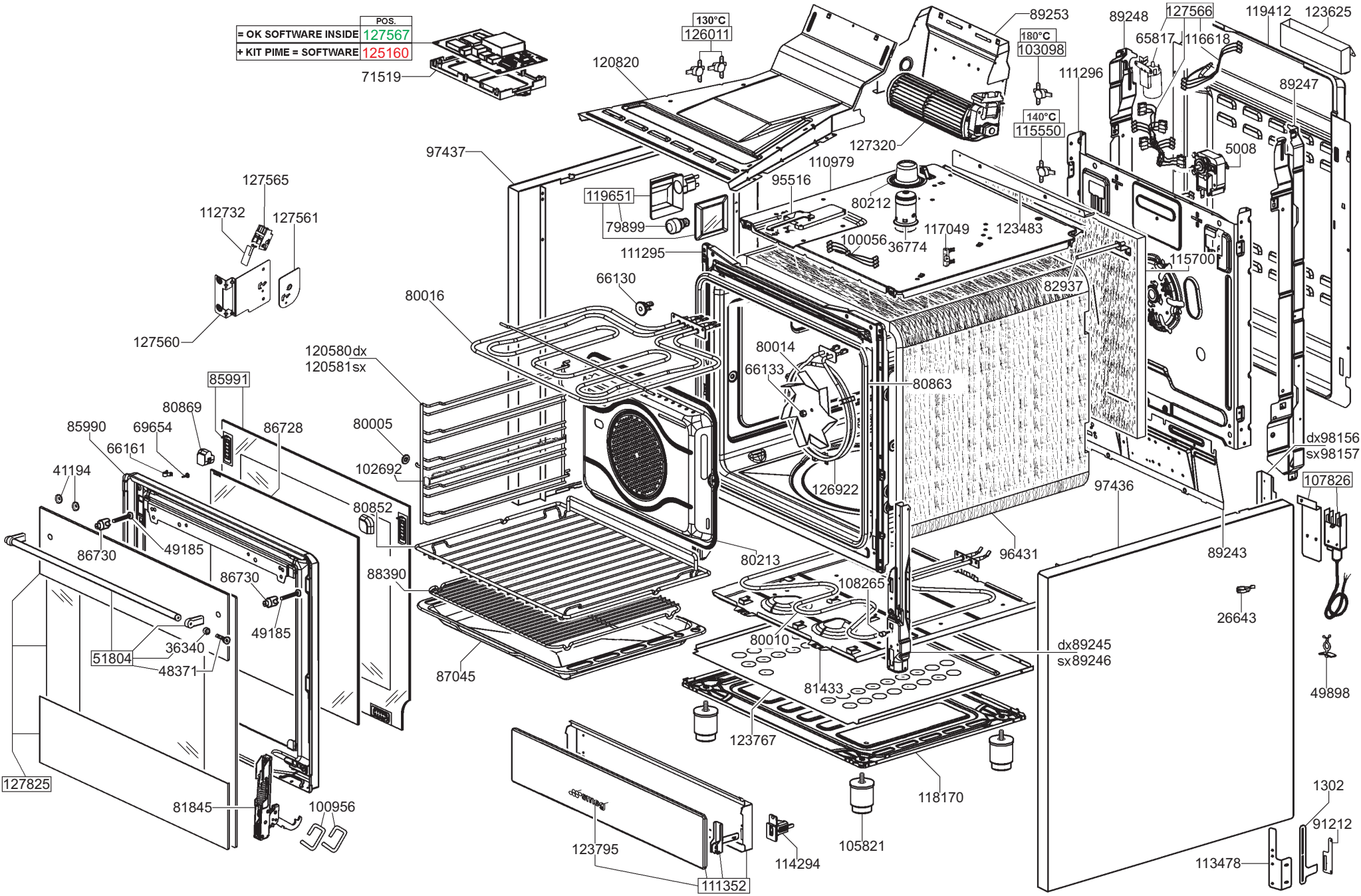
POS.
= OK SOFTWARE INSIDE 127567
+ KIT PIME = SOFTWARE 125160
71519
130°C
126011
120820
89253
180°C
103098
89248
127566
65817
116618
119412
123625
111296
89247
140°C
115550
127320
5008
97437
110979
95516
119651
79899
80212
117049
123483
100056
36774
111295
115700
66130
82937
80016
127565
112732
127561
127560
120580dx
120581sx
80014
66133
80863
85991
80869
85990
69654
66161
86728
80005
102692
41194
126922
dx98156
sx98157
107826
97436
80852
86730
49185
96431
89243
80213
88390
86730
108265
26643
49185
80010
dx89245
sx89246
51804
36340
48371
87045
81433
49898
123767
127825
118170
1302
81845
100956
91212
123795
105821
114294
113478
111352

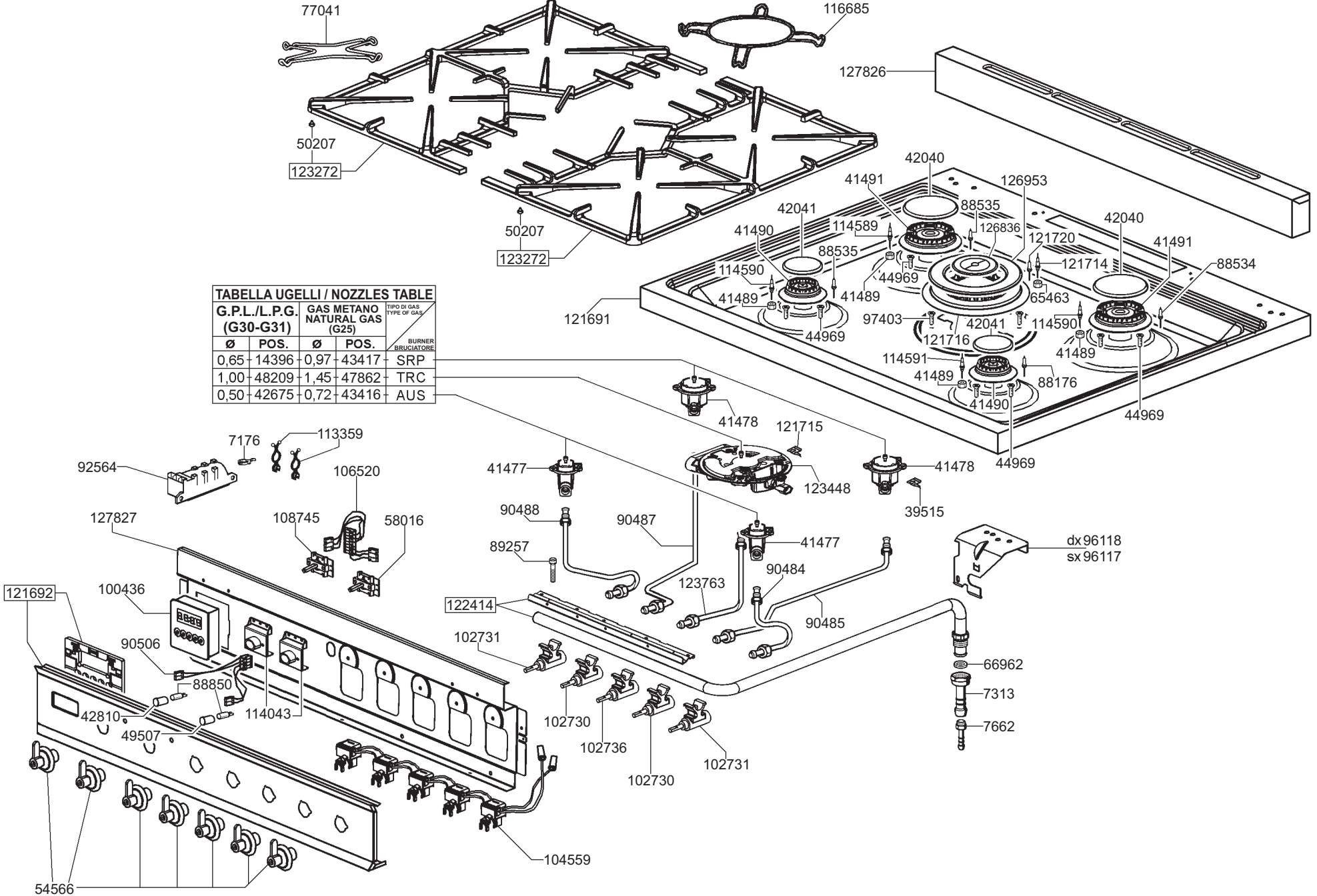

TABELLA UGELLI / NOZZLES TABLE				
G.P.L./L.P.G. (G30-G31)		GAS METANO NATURAL GAS (G25)		TIPO DI GAS / TYPE OF GAS
Ø	POS.	Ø	POS.	BURNER / BRUCIATORE
0,65	14396	0,97	43417	SRP
1,00	48209	1,45	47862	TRC
0,50	42675	0,72	43416	AUS