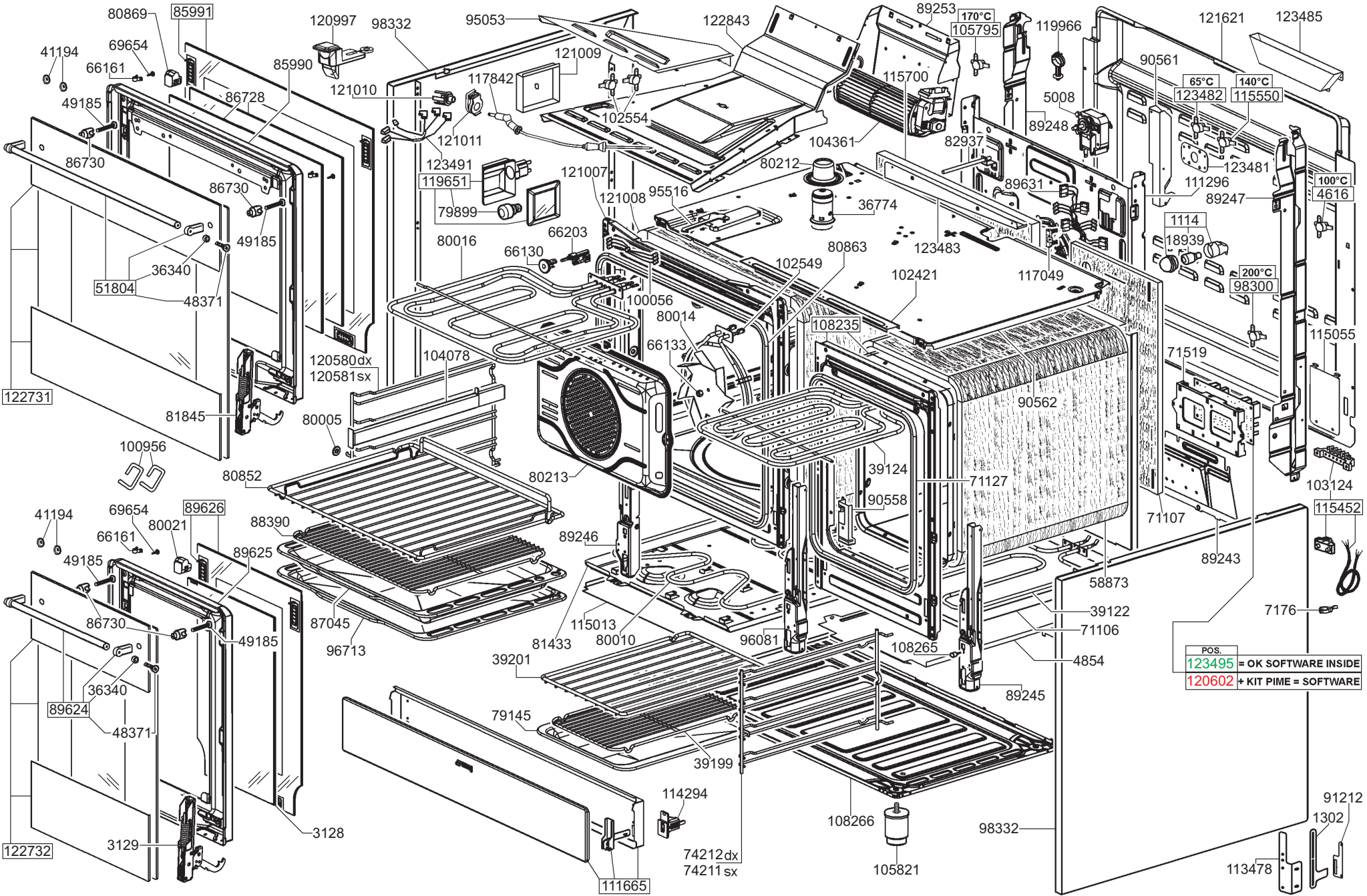
80869
85991
120997
98332
95053
122843
89253
170°C
105795
119966
121621
123485
41194
69654
66161
85990
121009
90561
65°C
123482
140°C
115550
49185
86728
121010
117842
115700
5008
102554
89248
121011
104361
82937
123481
86730
123491
119651
80212
121007
111296
100°C
4616
86730
79899
95516
89631
89247
121008
36774
1114
18939
49185
66203
80016
66130
123483
102549
80863
36340
51804
48371
102421
117049
200°C
98300
100056
80014
108235
115055
66133
120580dx
120581sx
104078
71519
122731
90562
81845
80005
100956
39124
80852
80213
71127
103124
90558
115452
41194
69654
89626
80021
88390
66161
89246
71107
89625
49185
89243
58873
86730
87045
39122
7176
49185
115013
71106
96713
81433
80010
96081
108265
4854
39201
36340
89624
89245
48371
79145
39199
114294
91212
108266
1302
98332
3128
3129
122732
74212dx
74211sx
105821
113478
111665
POS.
123495 = OK SOFTWARE INSIDE
120602 + KIT PIME = SOFTWARE

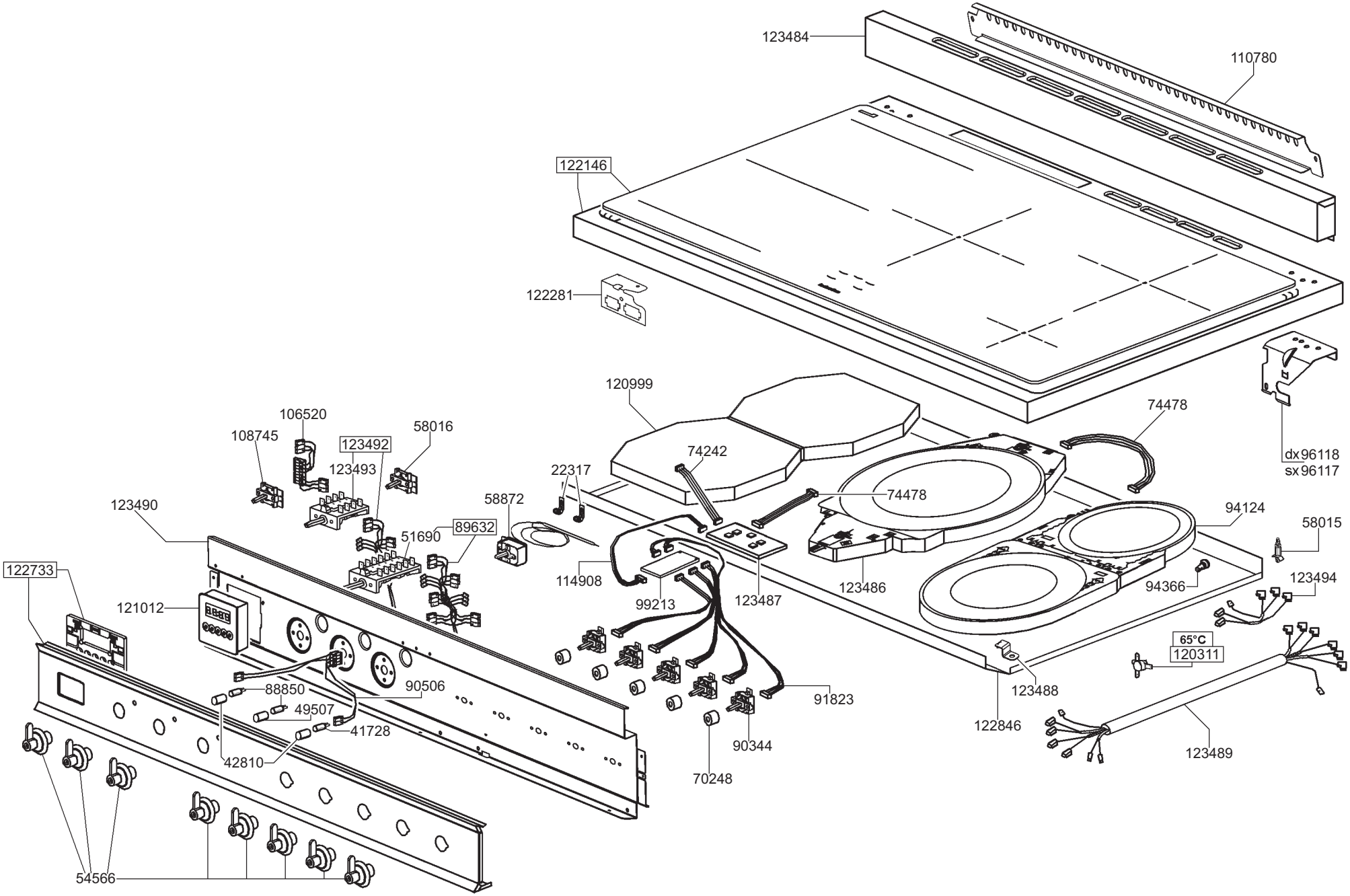
123484
110780
122146
122281
120999
74478
dx96118
sx96117
106520
108745
123492
58016
123493
74242
22317
74478
58872
94124
58015
123490
51690
89632
122733
114908
99213
123487
123486
94366
123494
121012
65°C
120311
88850
90506
123488
91823
49507
41728
122846
42810
90344
123489
70248
54566