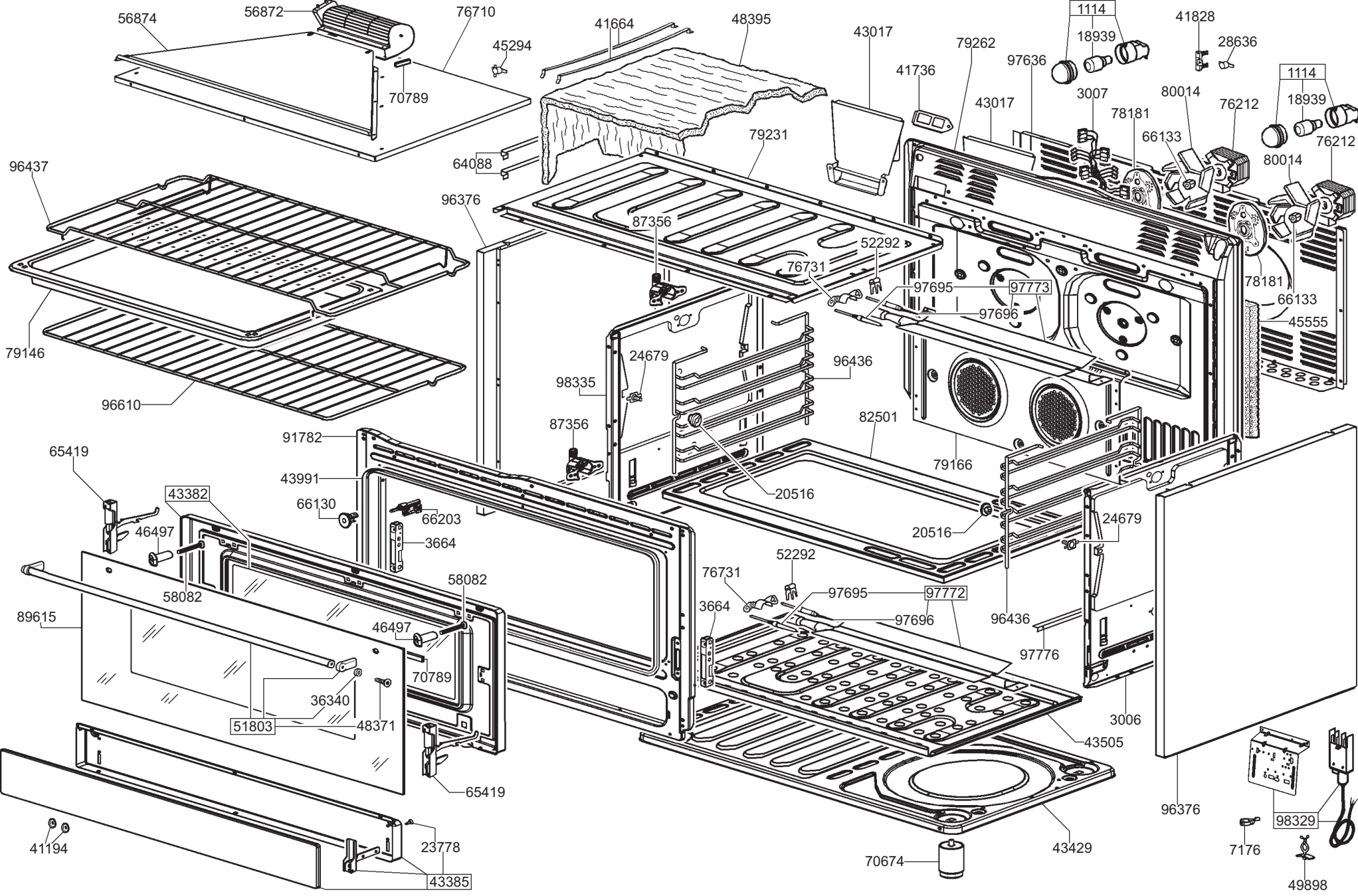
56874
56872
76710
70789
45294
41664
48395
43017
1114
18939
41828
28636
79262
97636
41736
3007
80014
76212
78181
66133
43017
79231
64088
96437
96376
87356
52292
76731
97695
97773
97696
78181
66133
45555
79146
24679
96436
98335
96610
87356
82501
91782
65419
43991
79166
43382
66130
66203
20516
46497
3664
20516
24679
52292
76731
58082
58082
97695
97772
3664
97696
96436
89615
46497
97776
70789
36340
51803
48371
3006
43505
65419
96376
98329
41194
23778
43429
7176
43385
70674
49898

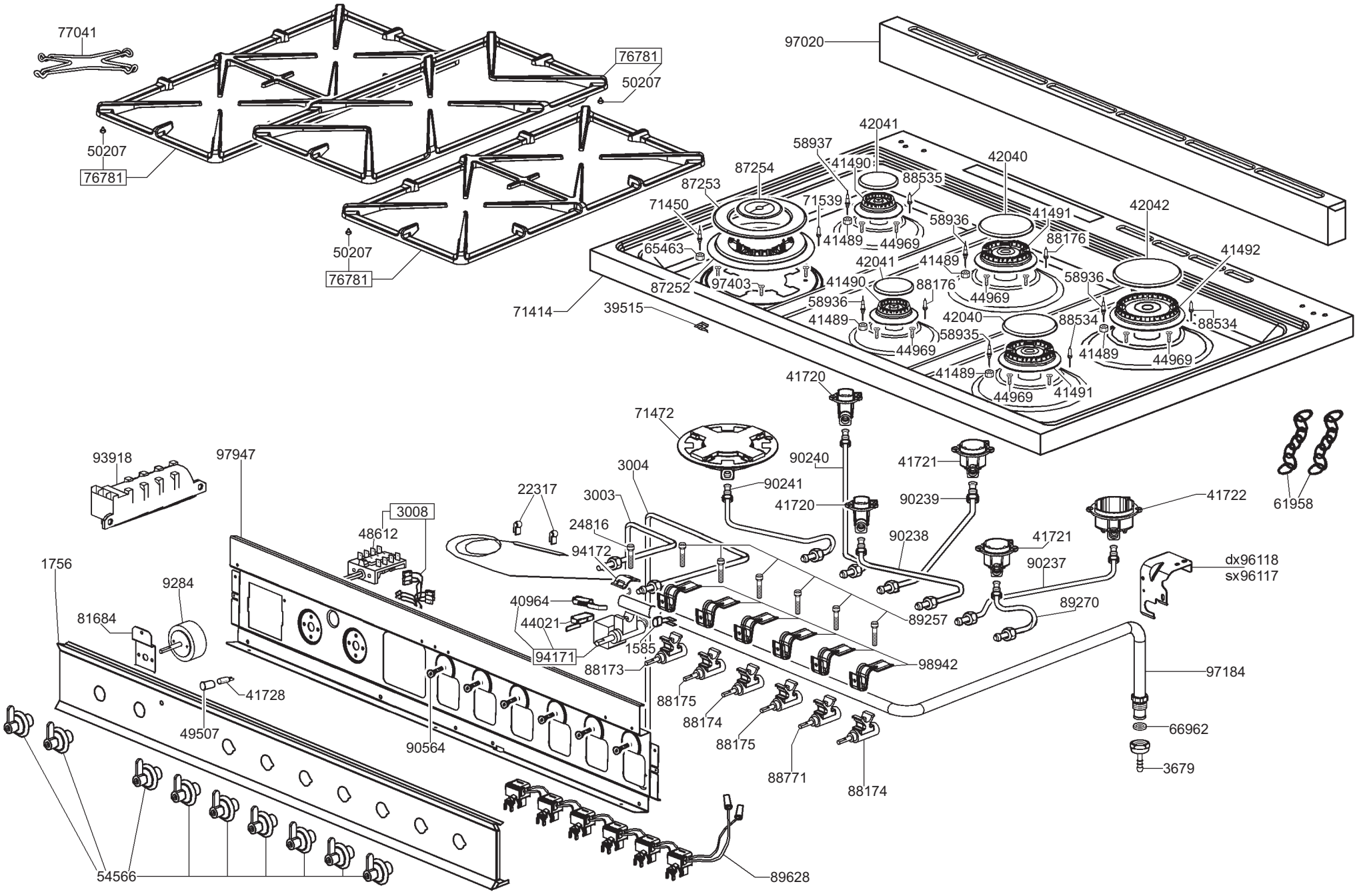
77041
76781
50207
50207
76781
50207
76781
97020
42041
58937
41490
42040
87254
88535
87253
71450
71539
58936
41491
42042
41489
44969
88176
65463
42041
41489
41492
87252
97403
41490
88176
58936
44969
58936
71414
39515
41489
42040
88534
88534
58935
44969
41489
44969
41489
41491
44969
41720
71472
93918
97947
90240
41721
3004
90241
22317
3003
41720
90239
41722
61958
3008
24816
48612
90238
41721
94172
90237
dx96118
sx96117
1756
9284
40964
89270
81684
44021
89257
94171
1585
98942
88173
97184
41728
88175
88174
66962
49507
90564
88175
3679
88771
88174
54566
89628