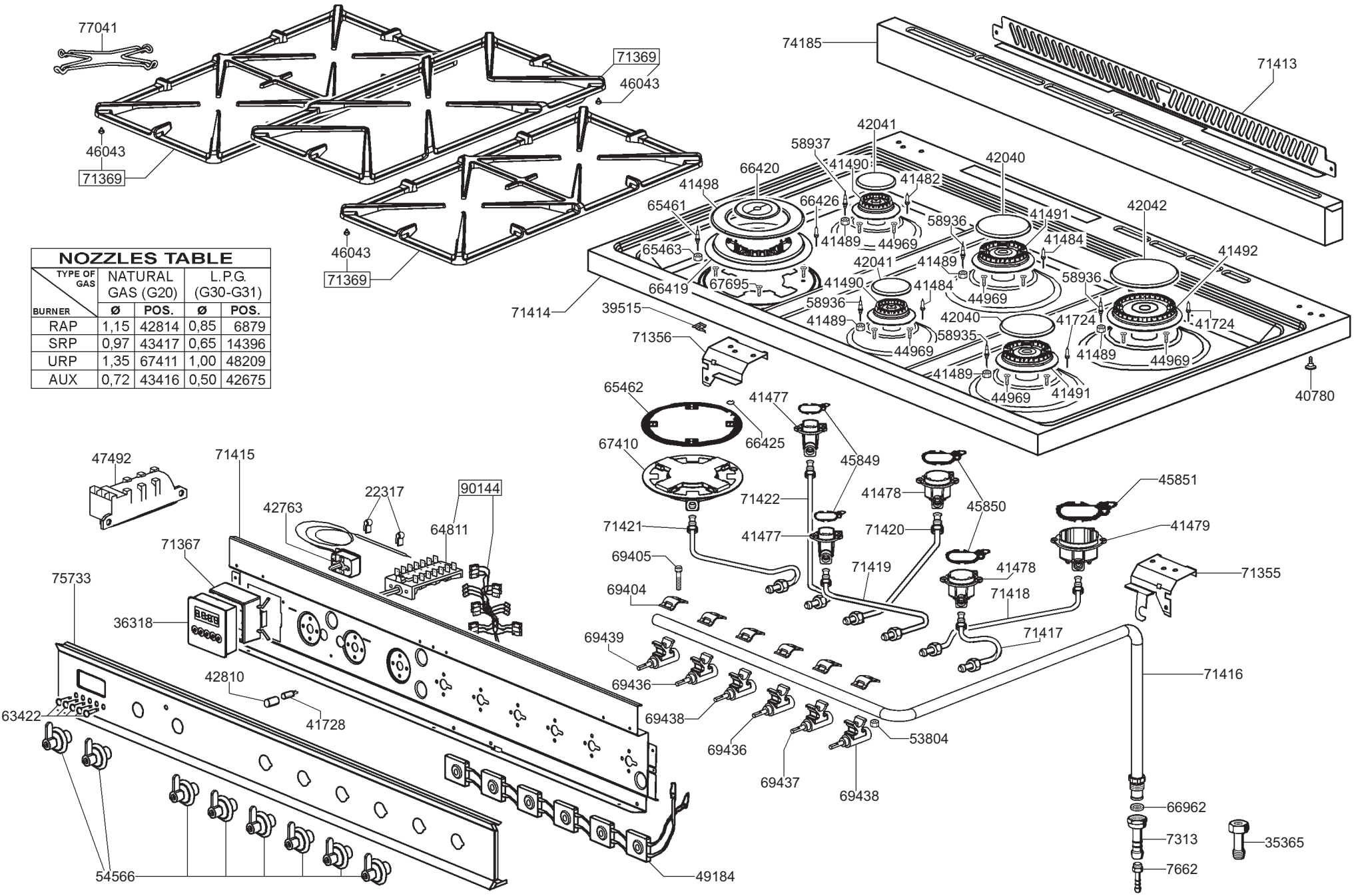

NOZZLES TABLE

TYPE OF GAS / BURNER	NATURAL GAS (G20)		L.P.G. (G30-G31)	
	Ø	POS.	Ø	POS.
RAP	1,15	42814	0,85	6879
SRP	0,97	43417	0,65	14396
URP	1,35	67411	1,00	48209
AUX	0,72	43416	0,50	42675

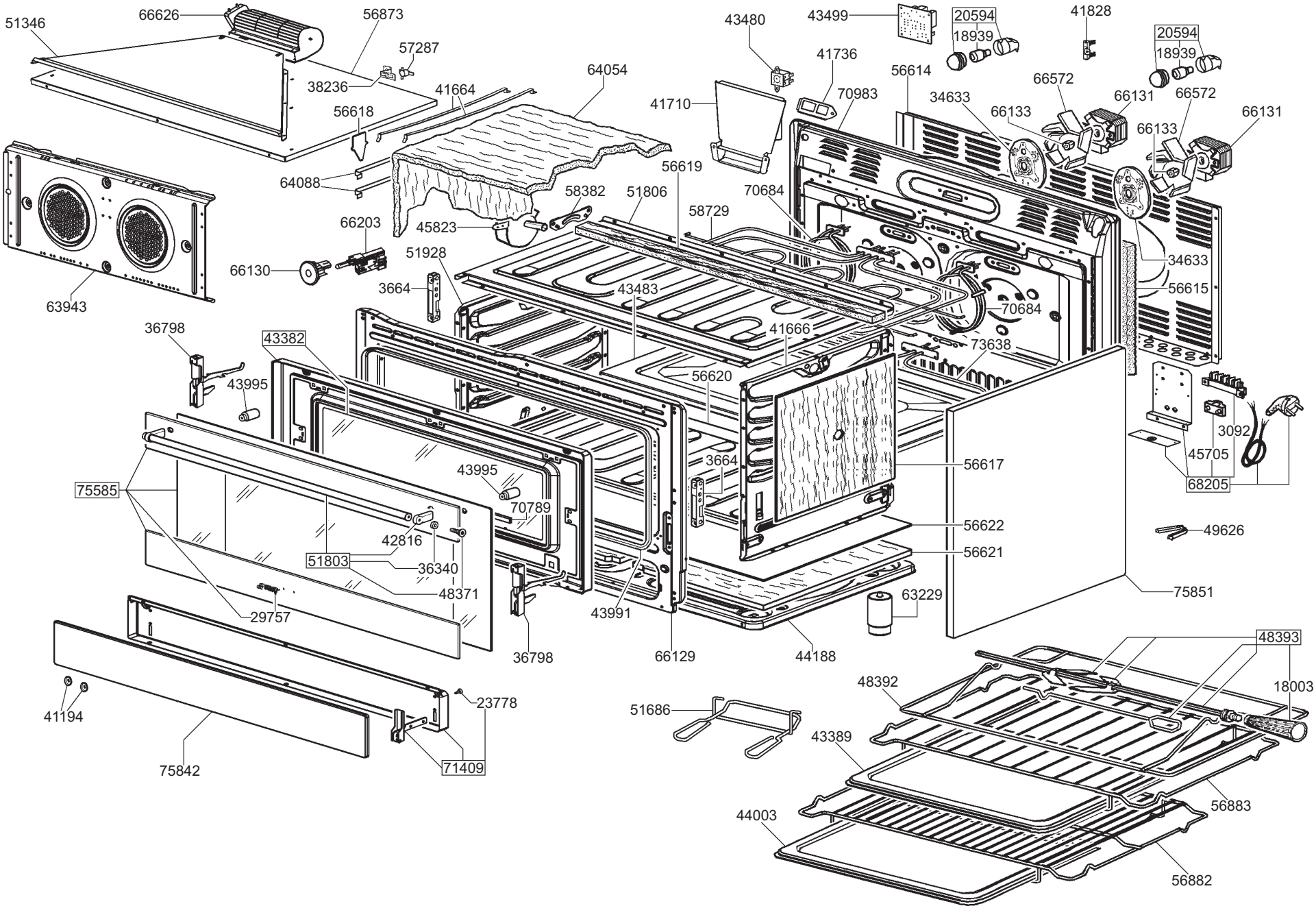
51346
66626
56873
57287
38236
41664
56618
64054
64088
63943
66203
66130
45823
58382
51806
56619
58729
51928
3664
43483
36798
43382
43995
75585
43995
70789
42816
51803
36340
48371
29757
36798
43991
66129
44188
63229
75851
56617
56622
56621
3664
56620
41666
73638
70684
70684
34633
56615
3092
45705
68205
49626
41194
23778
75842
71409
51686
48392
48393
18003
43389
44003
56883
56882
43480
43499
20594
18939
41828
20594
18939
41736
56614
66572
66131
66572
66131
41710
70983
34633
66133
66133