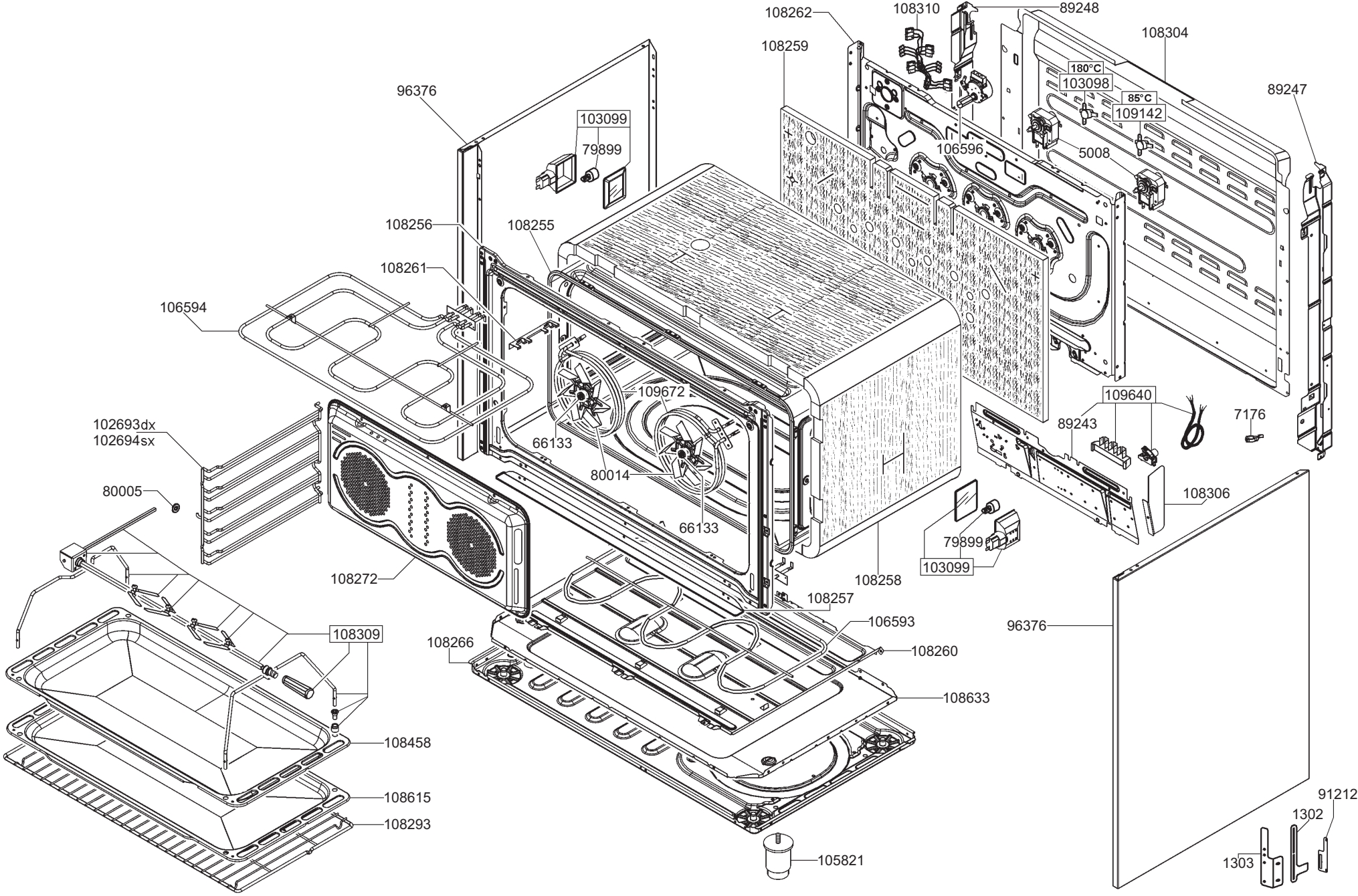
108262
108310
89248
108304
108259
180°C
103098
85°C
109142
89247
96376
103099
79899
106596
5008
108256
108255
108261
106594
109672
109640
7176
102693dx
102694sx
66133
89243
80014
108306
80005
66133
79899
103099
108272
108258
108257
106593
96376
108266
108260
108309
108633
108458
108615
108293
105821
91212
1302
1303

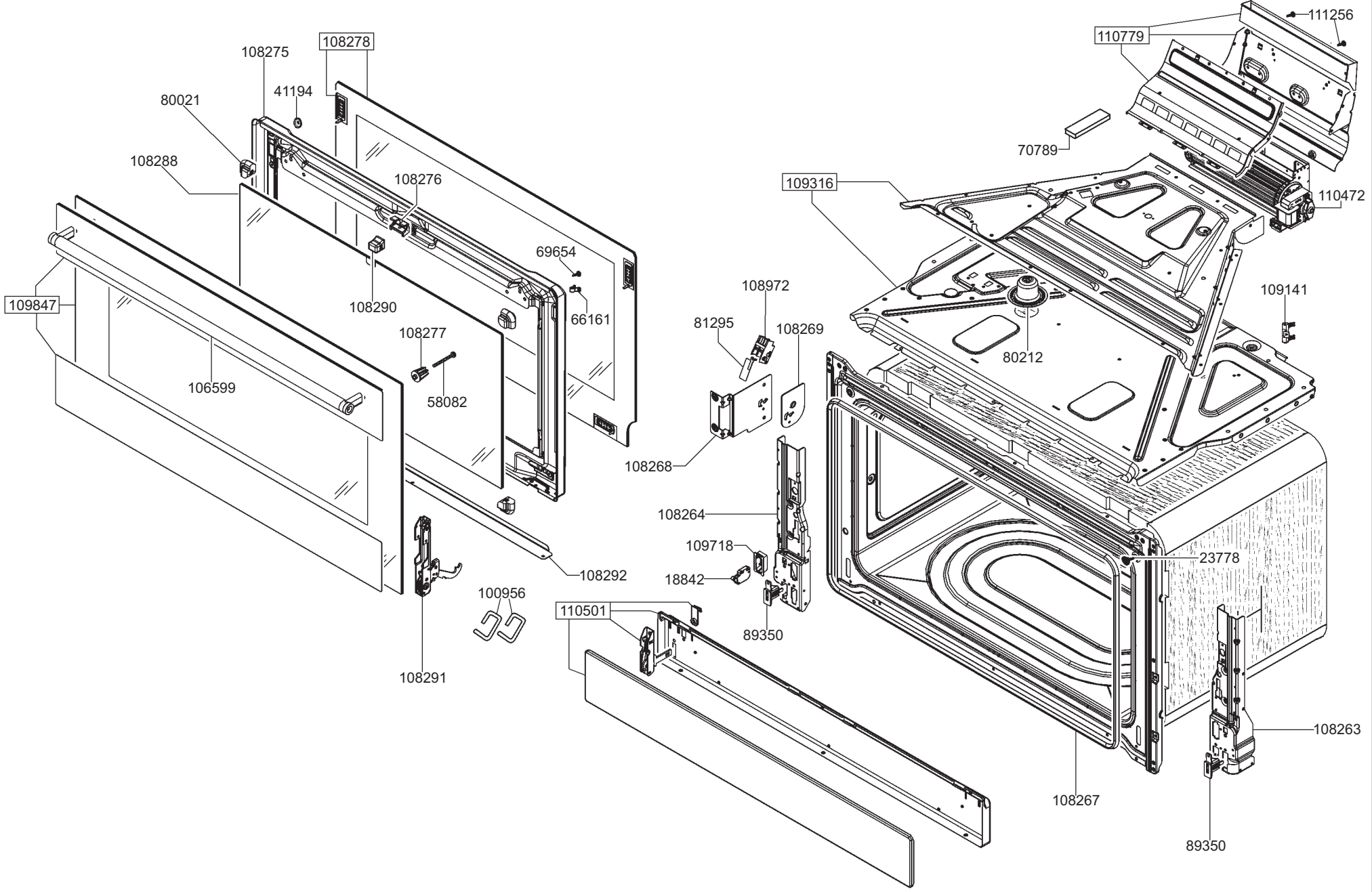
108275
108278
41194
80021
108288
108276
69654
66161
109847
108290
108277
58082
106599
108292
108291
100956
110501
108972
81295
108269
108268
108264
109718
18842
89350
111256
110779
70789
109316
110472
109141
80212
23778
108263
108267
89350

NOZZLES TABLE					
L.P.G. (G30-G31)		NATURAL GAS (G20)		TYPE OF GAS / BURNER	
ø	POS.	ø	POS.		
0,85	6879	1,20	111120	RAP	
0,65	14396	0,94	44923	SRP	
0,50	42675	0,72	43416	AUX	
0,46	65447	0,75	93478	INT	WOK
0,91	43444	1,35	93570	EXT	

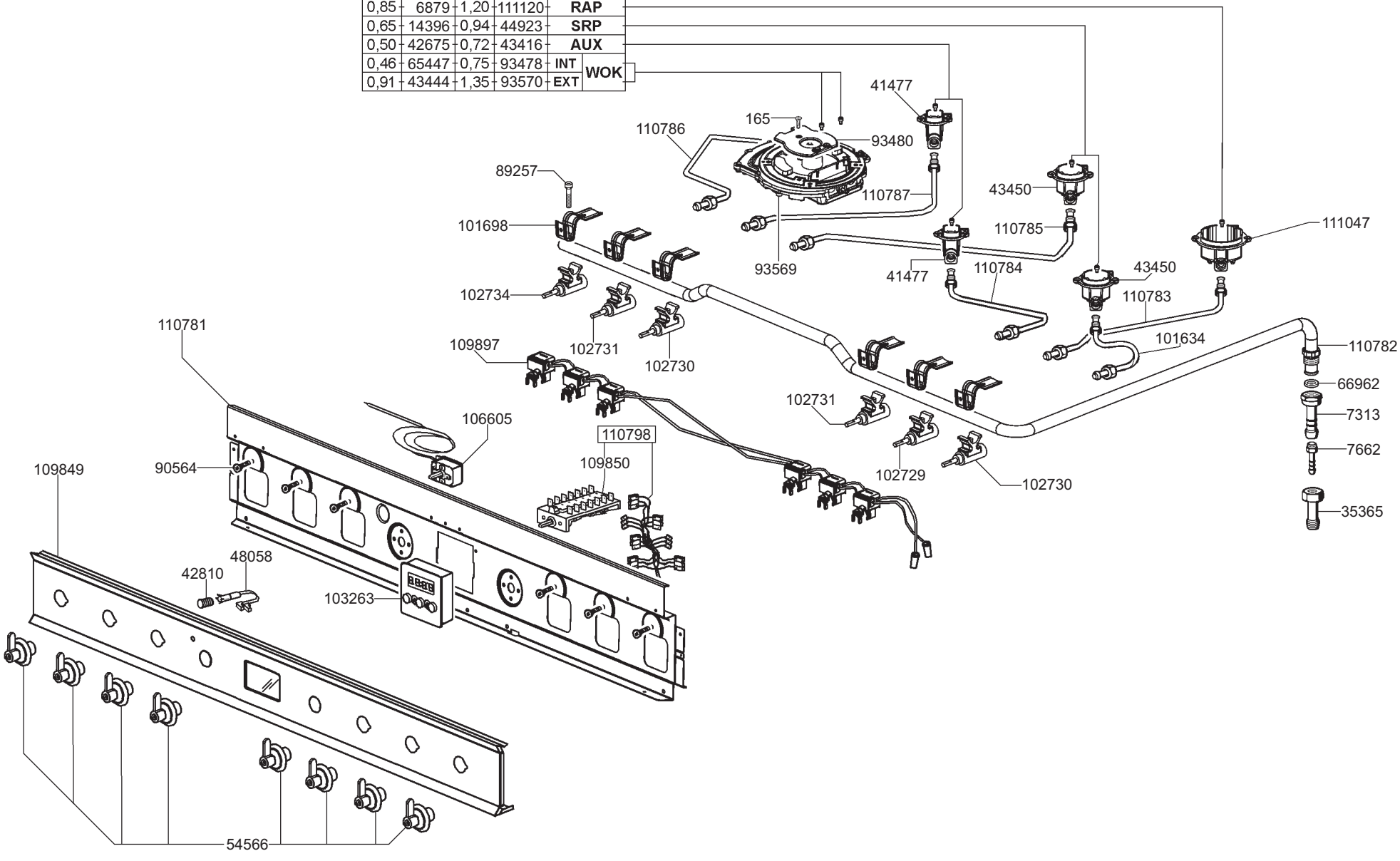

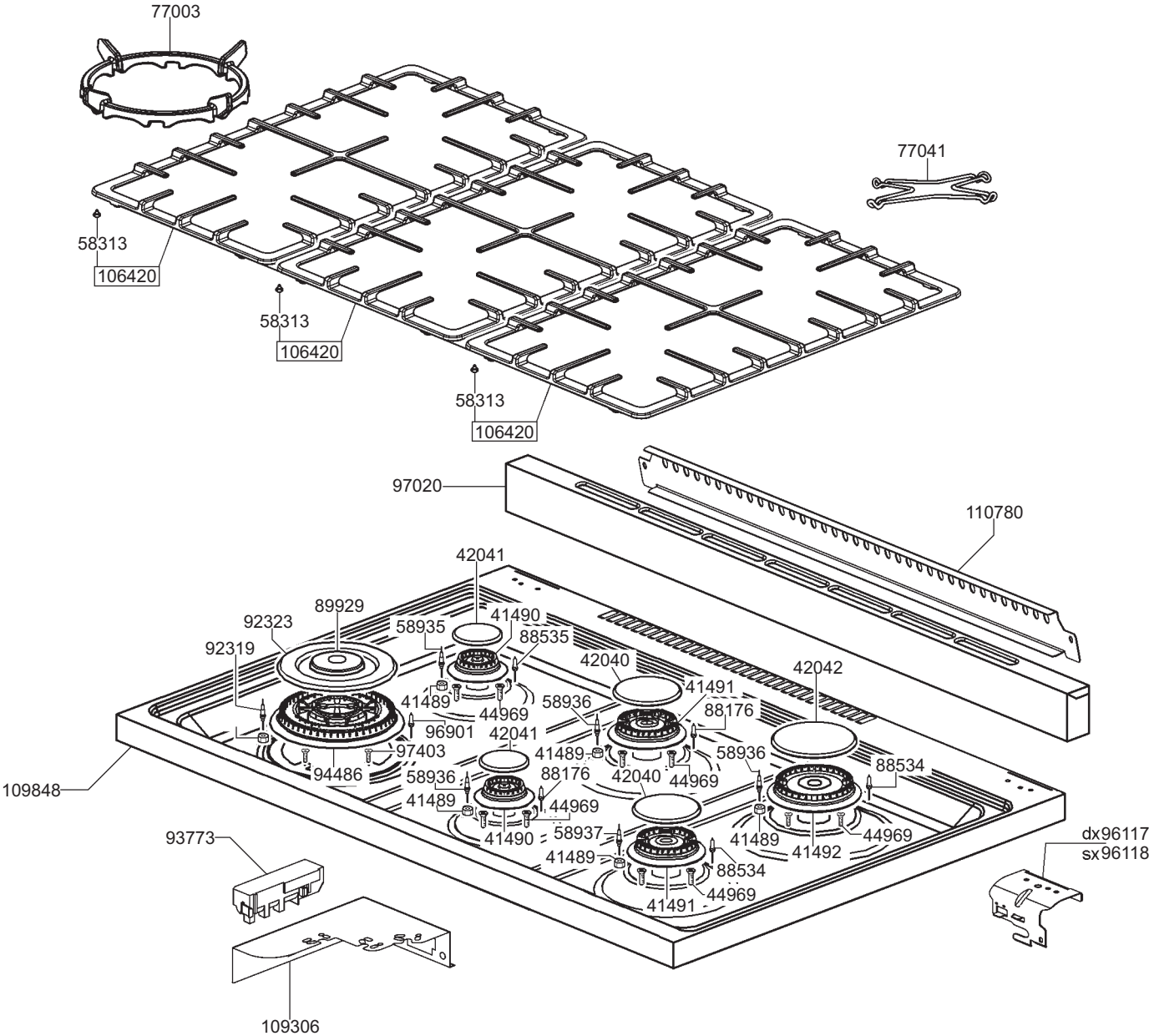
77003
77041
58313
106420
58313
106420
58313
106420
97020
110780
42041
89929
92323
58935
41490
88535
92319
42040
42042
41489
44969
58936
41491
88176
96901
42041
97403
41489
58936
88534
94486
58936
88176
42040
44969
109848
41489
44969
93773
41490
58937
41489
41489
44969
41492
88534
44969
41491
dx96117
sx96118
109306