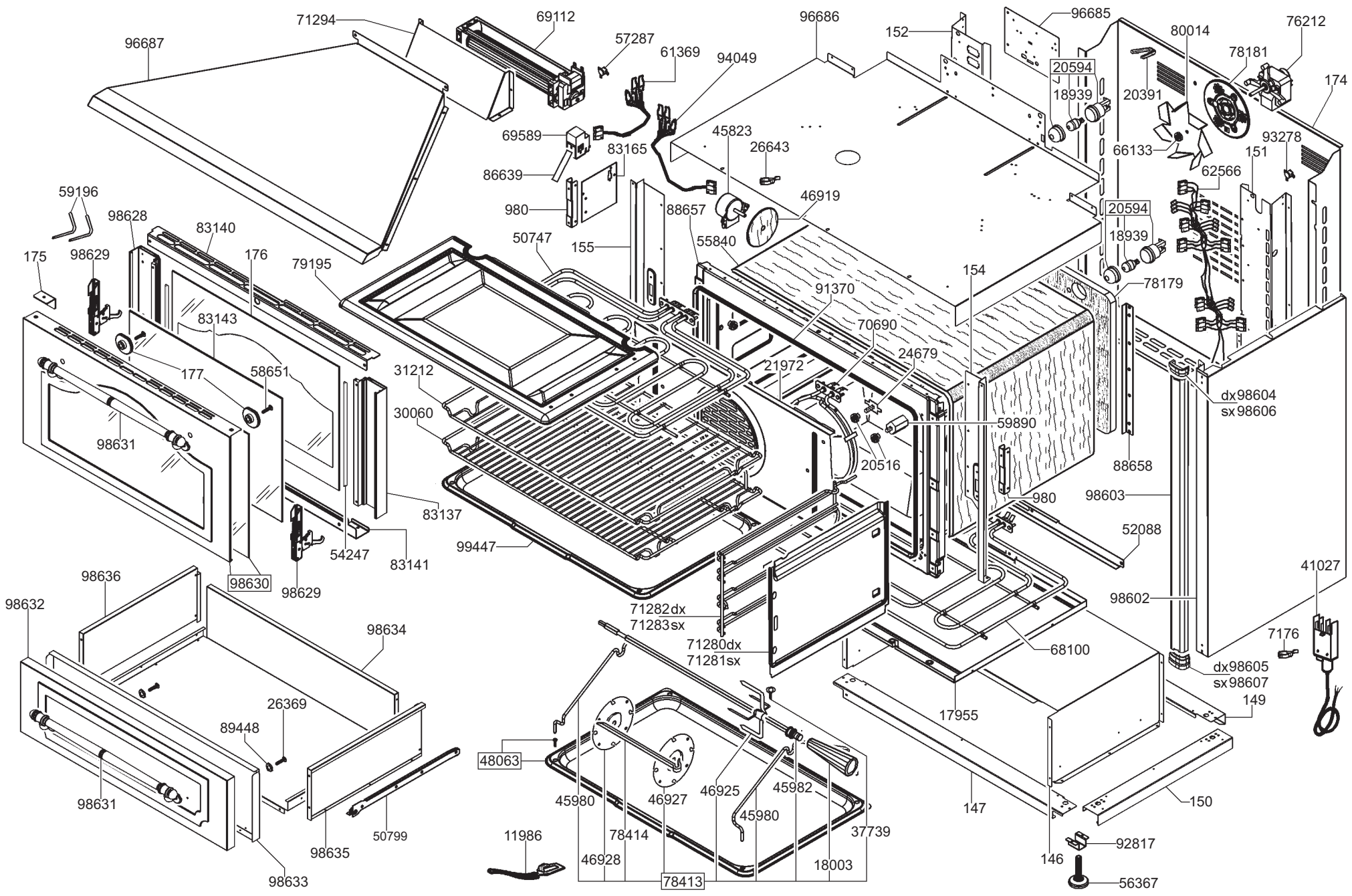
96687
71294
69112
57287
61369
94049
96686
152
96685
80014
76212
78181
174
20594
18939
20391
69589
83165
45823
26643
66133
93278
151
62566
86639
980
88657
46919
59196
98628
83140
50747
155
55840
20594
18939
175
98629
176
79195
154
91370
78179
83143
70690
24679
177
58651
21972
dx98604
sx98606
31212
59890
30060
20516
88658
98631
980
98603
83137
52088
54247
83141
99447
98630
98629
98636
98632
98634
41027
98602
71282dx
71283sx
7176
71280dx
71281sx
68100
dx98605
sx98607
149
26369
89448
17955
48063
46925
45982
45980
46927
45980
147
150
98631
50799
98635
11986
78414
37739
92817
146
46928
18003
98633
78413
56367

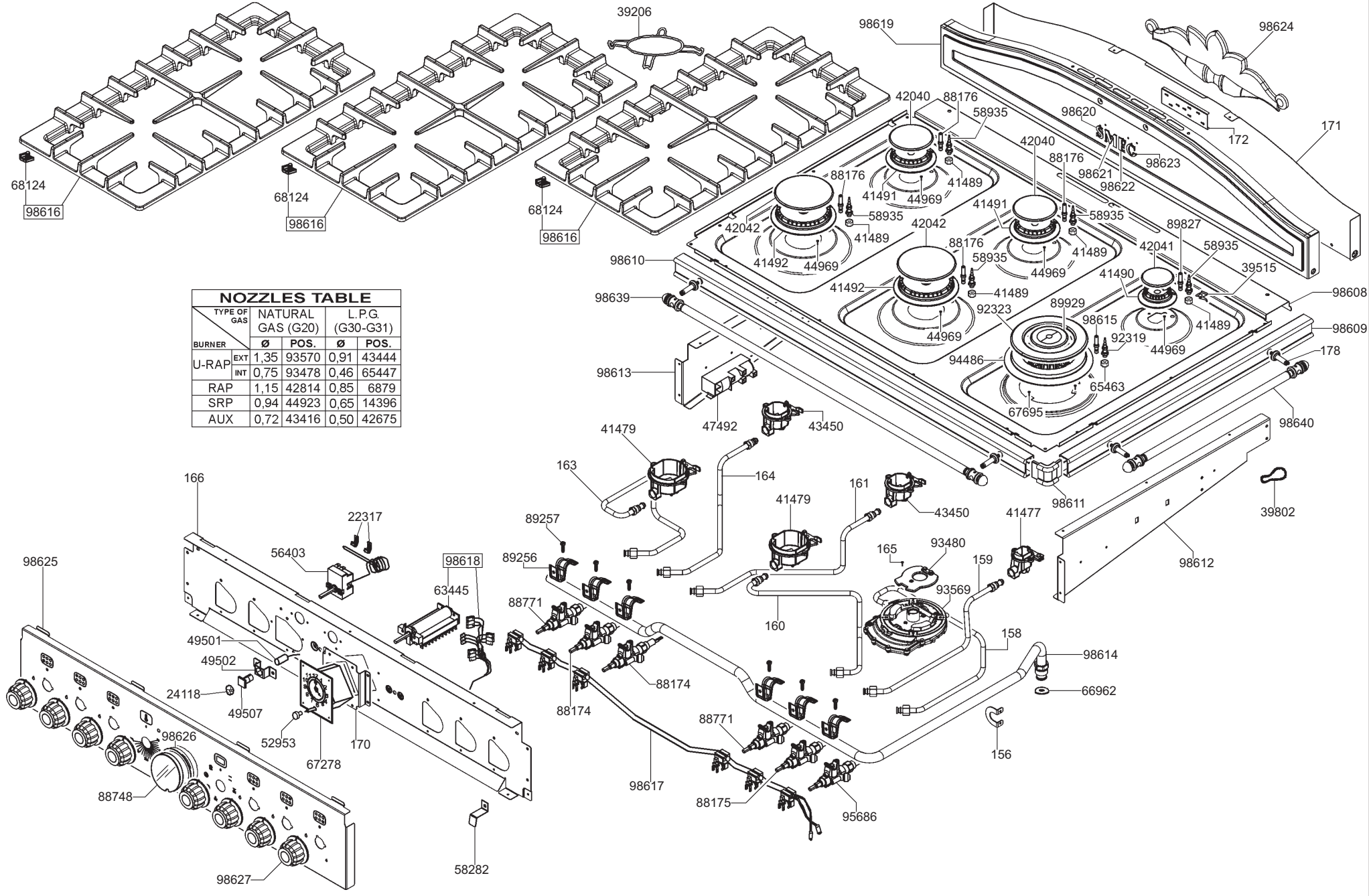

NOZZLES TABLE

BURNER	TYPE OF GAS	NATURAL GAS (G20) Ø	NATURAL GAS (G20) POS.	L.P.G. (G30-G31) Ø	L.P.G. (G30-G31) POS.
U-RAP	EXT	1,35	93570	0,91	43444
	INT	0,75	93478	0,46	65447
RAP		1,15	42814	0,85	6879
SRP		0,94	44923	0,65	14396
AUX		0,72	43416	0,50	42675