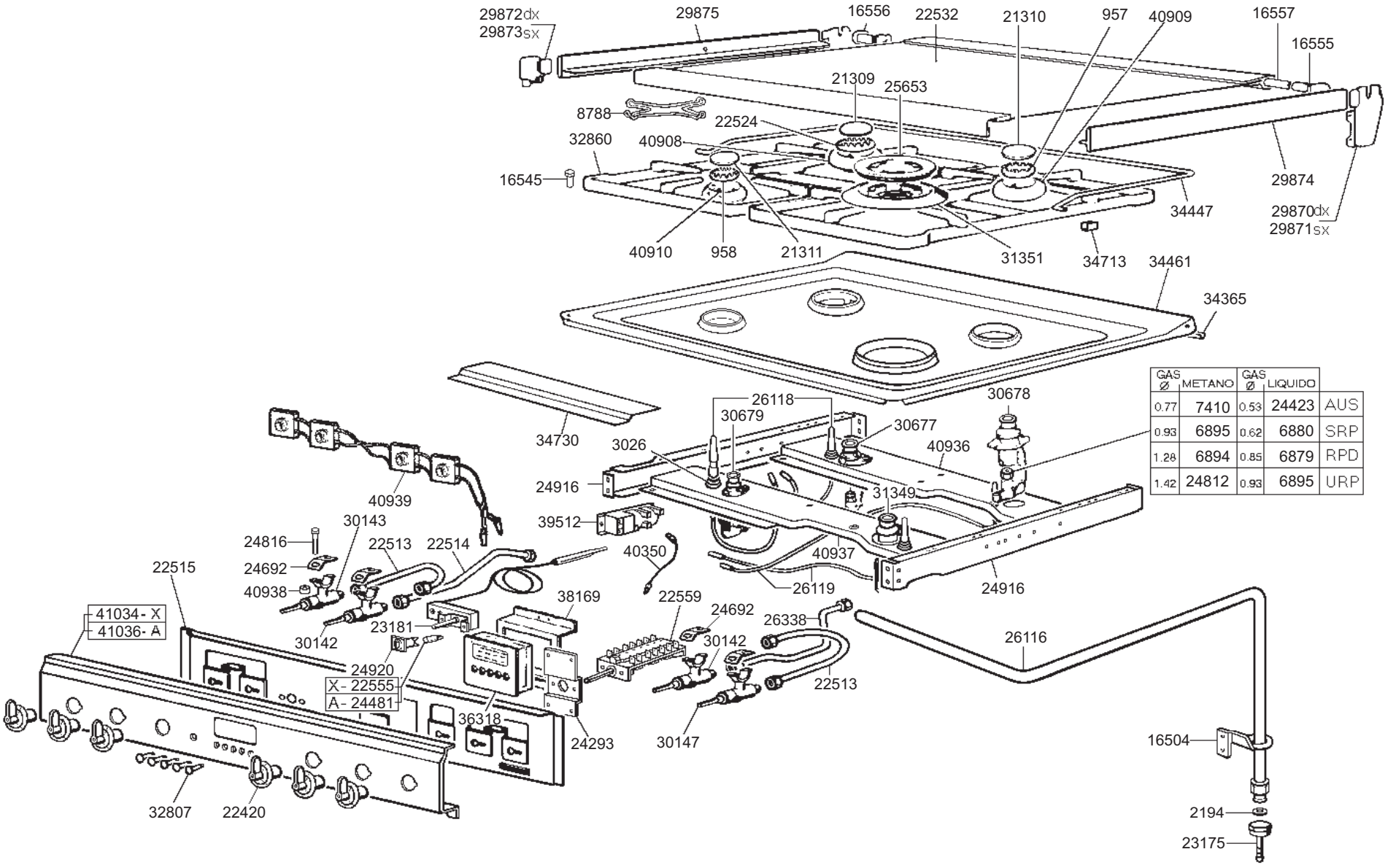

GAS Ø	METANO	GAS Ø	LIQUIDO	
0.77	7410	0.53	24423	AUS
0.93	6895	0.62	6880	SRP
1.28	6894	0.85	6879	RPD
1.42	24812	0.93	6895	URP

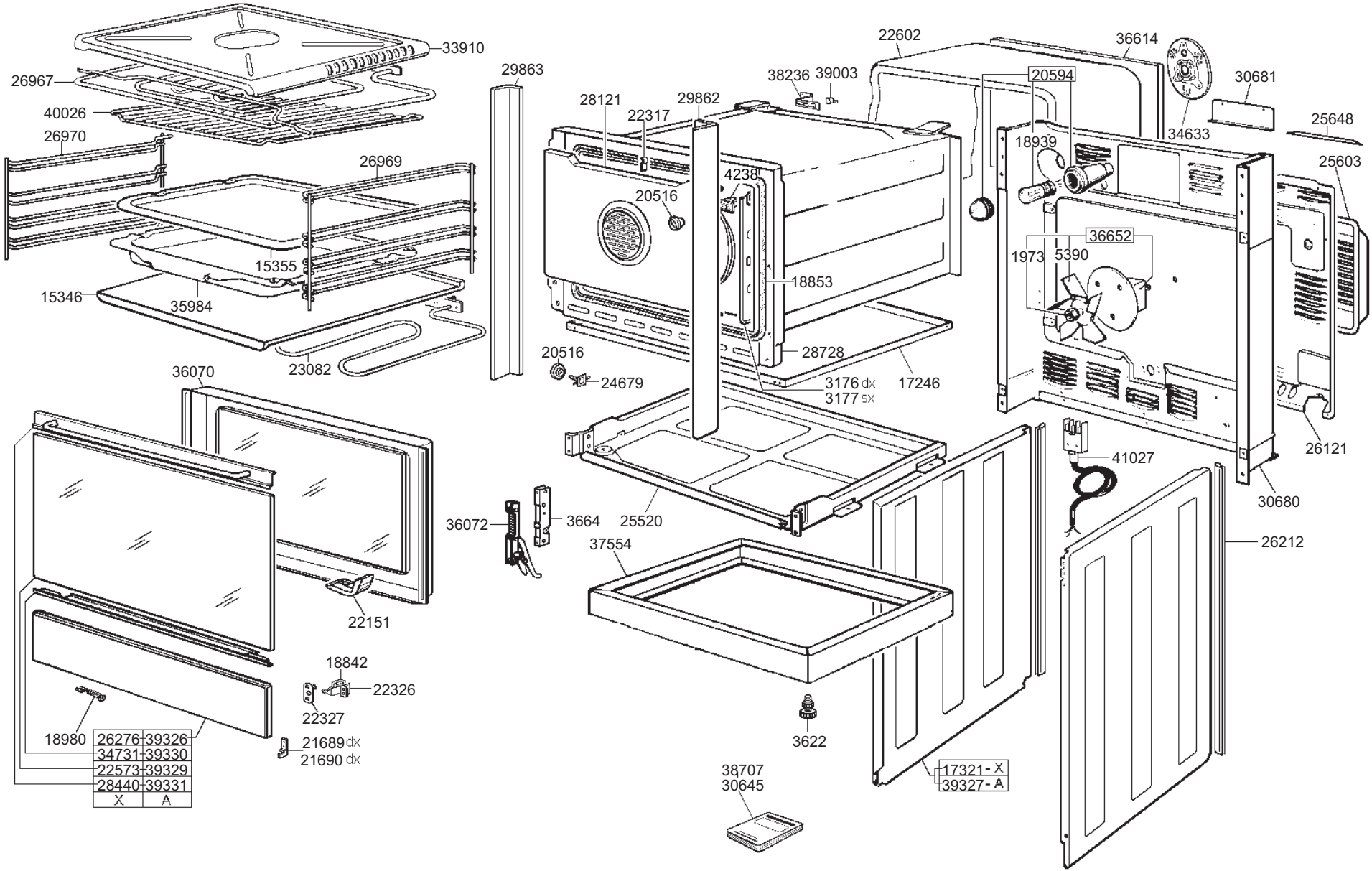
33910
26967
40026
26970
26969
15355
15346
35984
23082
29863
28121
22317
29862
38236
39003
22602
36614
20594
30681
34633
25648
18939
25603
4238
20516
36652
1973
5390
18853
28728
20516
24679
3176 dx
3177 sx
17246
26121
36070
41027
30680
36072
3664
25520
37554
26212
22151
18842
22326
22327
3622
18980
26276 39326
34731 39330
22573 39329
28440 39331
X A
21689 dx
21690 dx
38707
30645
17321- X
39327- A