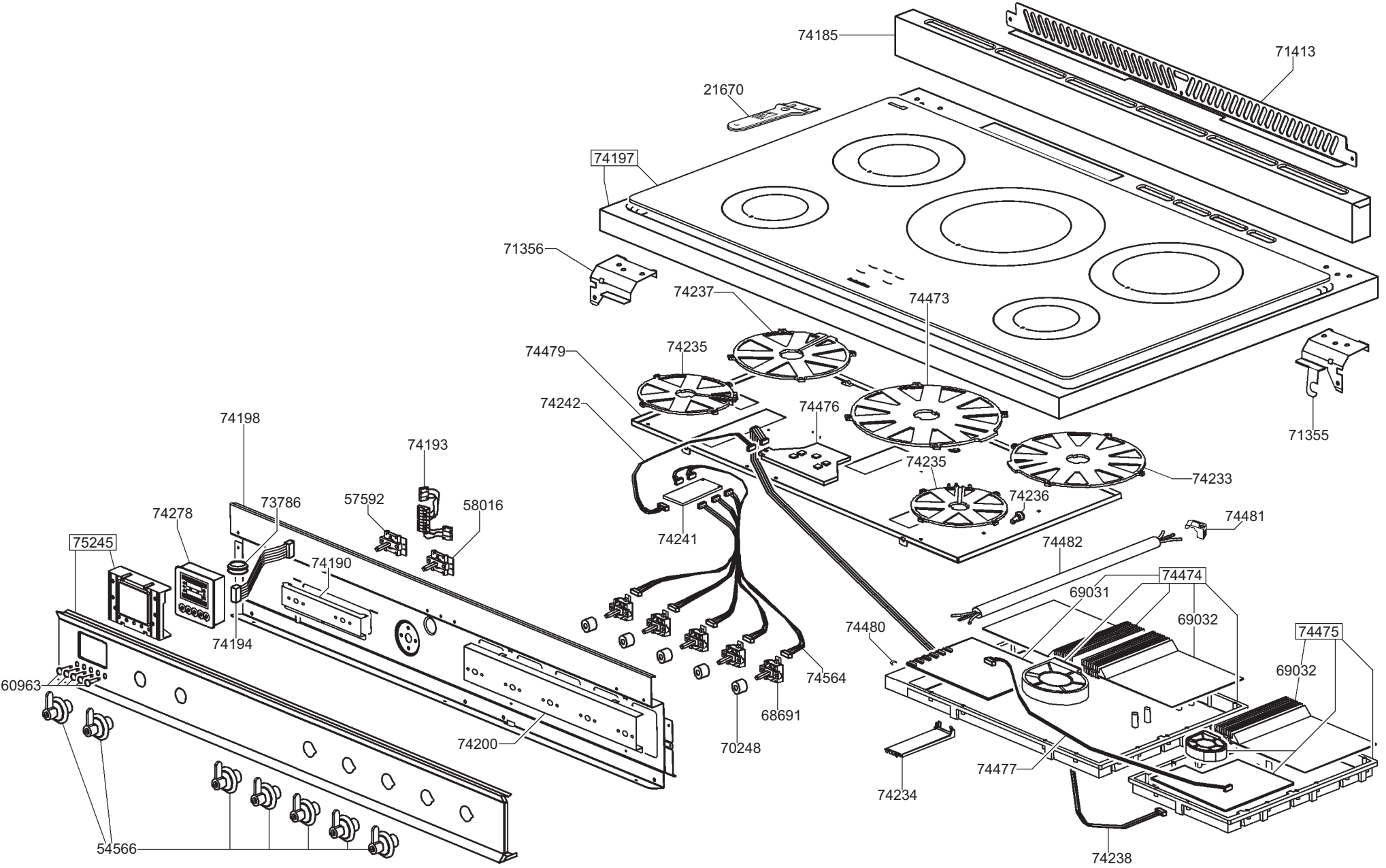
74185
71413
21670
74197
71356
74237
74473
74479
74235
74242
74476
74235
74233
74236
71355
74198
74193
73786
57592
58016
74278
74241
74481
75245
74482
74190
74474
69031
74194
69032
74480
74475
60963
74564
69032
68691
74200
70248
74477
74234
54566
74238

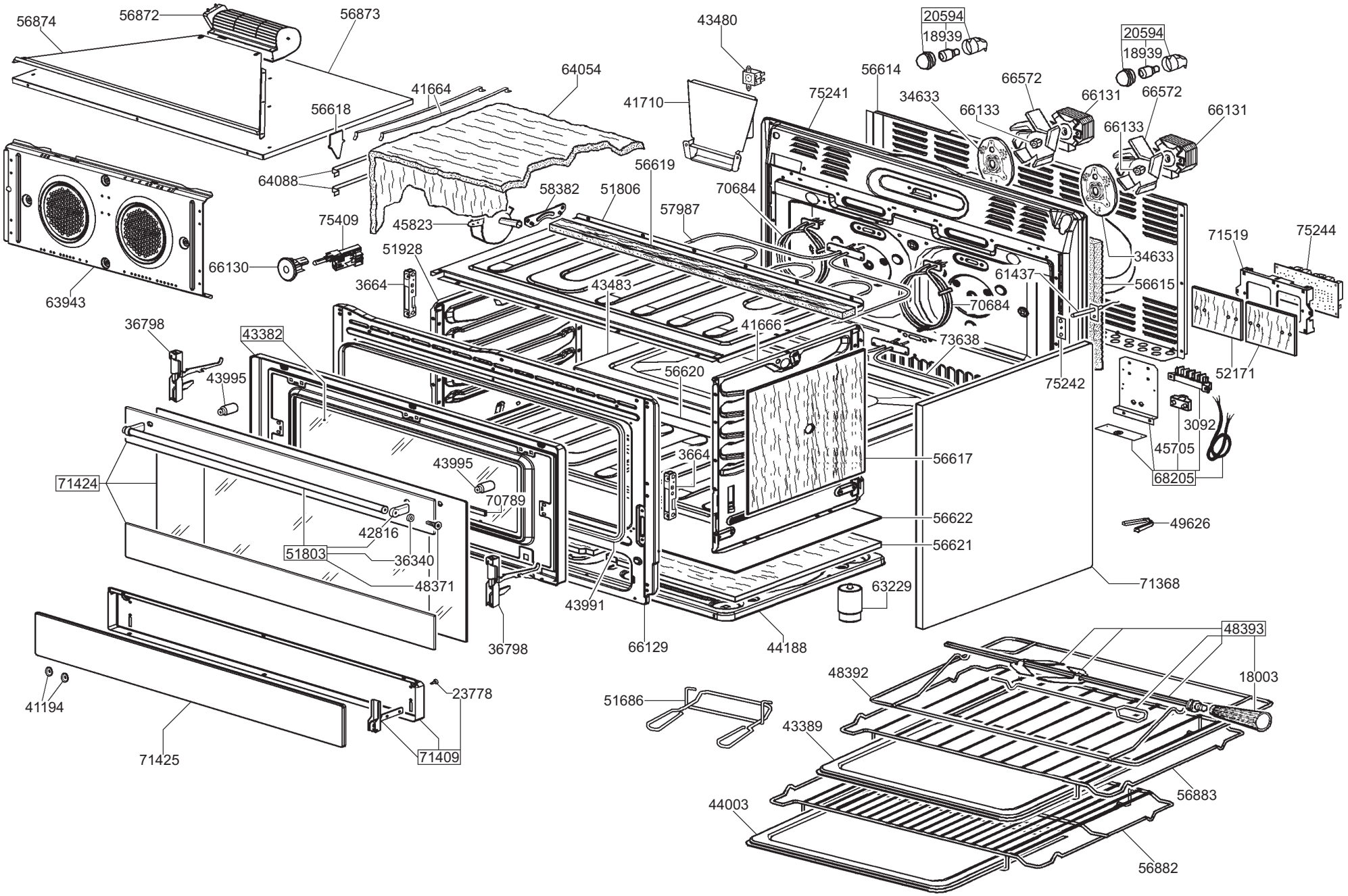
56874
56872
56873
43480
20594
18939
20594
18939
56614
66572
66131
66572
66133
66131
34633
66133
75241
41710
64054
41664
56618
64088
56619
58382
51806
70684
57987
45823
75409
51928
66130
3664
43483
61437
56615
70684
34633
71519
75244
63943
36798
43382
41666
73638
43995
56620
75242
52171
3092
45705
68205
71424
43995
70789
3664
56617
42816
56622
49626
51803
36340
56621
48371
71368
63229
43991
36798
66129
44188
48393
48392
18003
51686
43389
56883
44003
56882
41194
23778
71425
71409