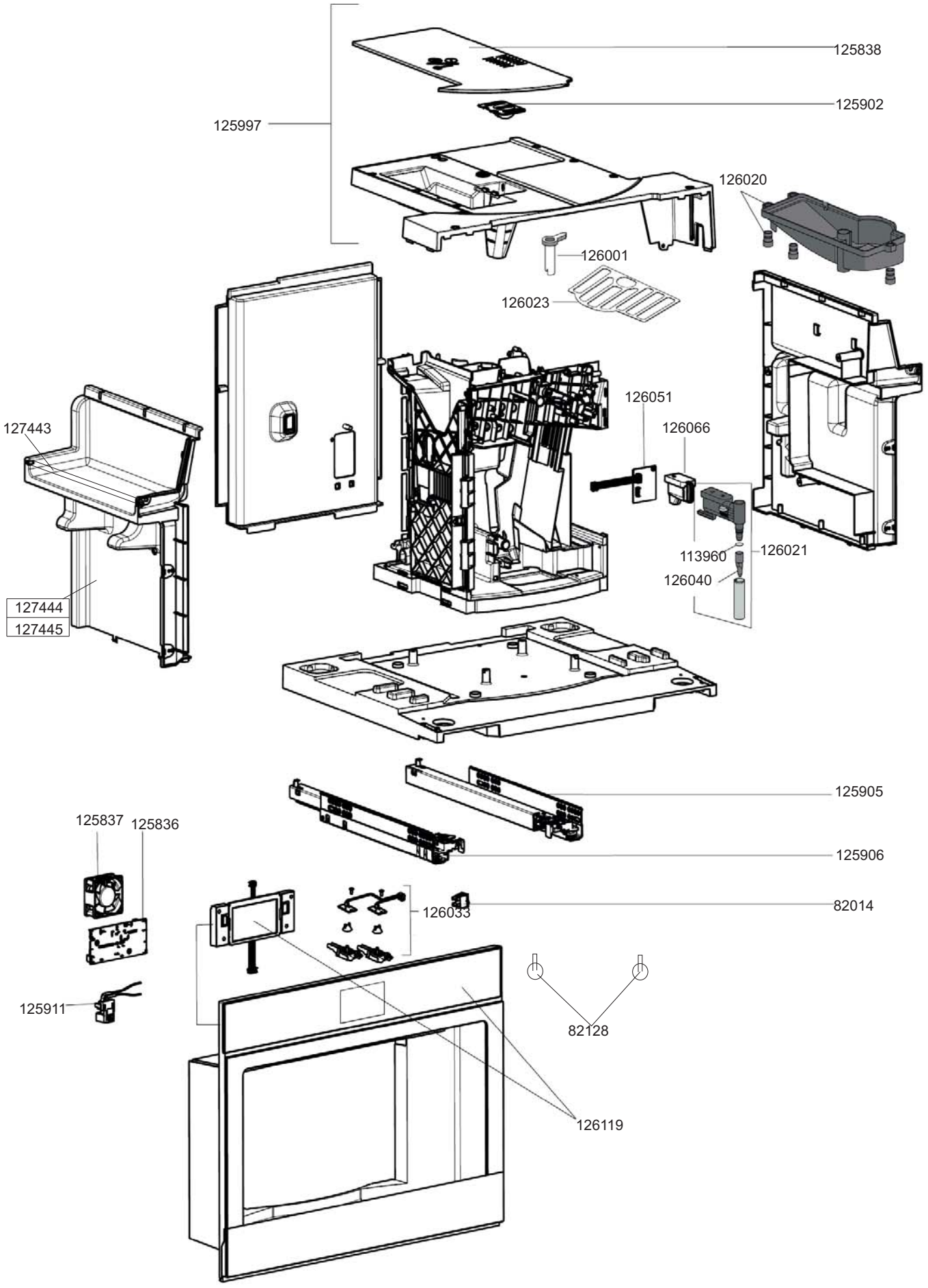
125838
125902
125997
126020
126001
126023
126051
126066
127443
113960
126021
126040
127444
127445
125905
125837
125836
125906
126033
82014
125911
82128
126119

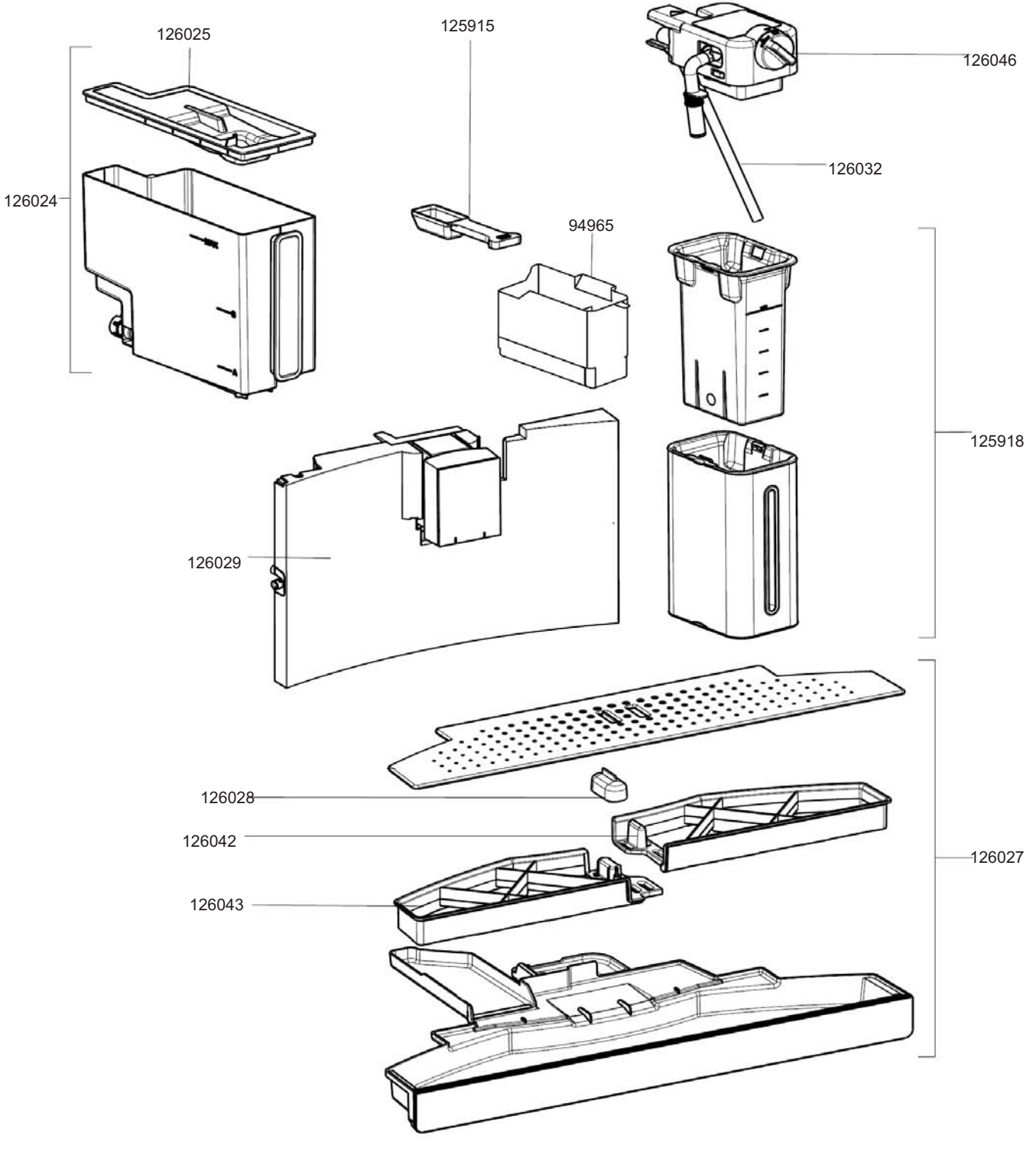
126025
125915
126046
126032
126024
94965
125918
126029
126028
126042
126027
126043

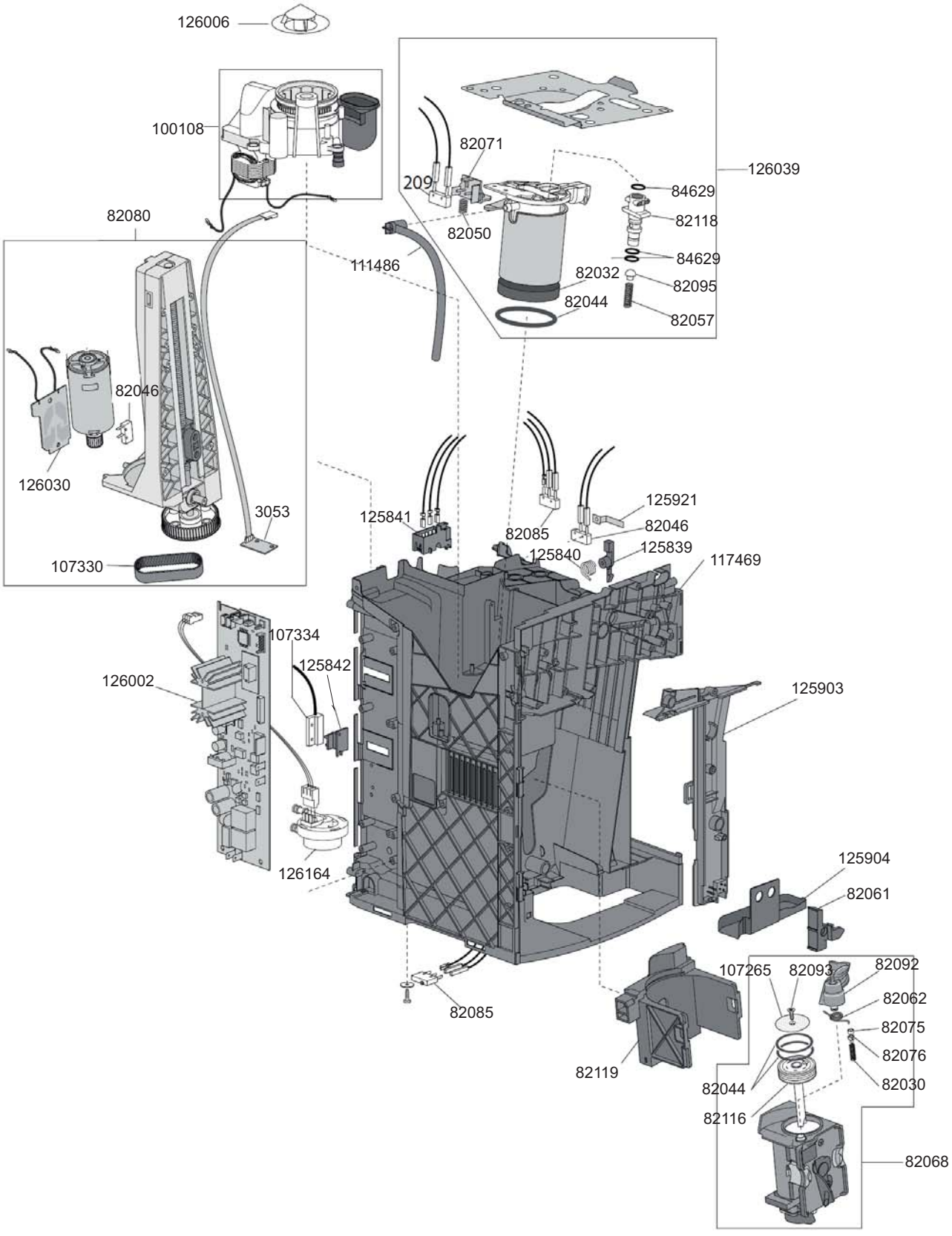
126006
100108
82080
126039
82071
209
84629
82118
82050
84629
111486
82032
82095
82044
82057
82046
126030
3053
107330
125921
125841
82046
82085
125840
125839
117469
107334
125842
126002
125903
126164
125904
82061
107265
82093
82092
82062
82085
82075
82076
82119
82044
82030
82116
82068

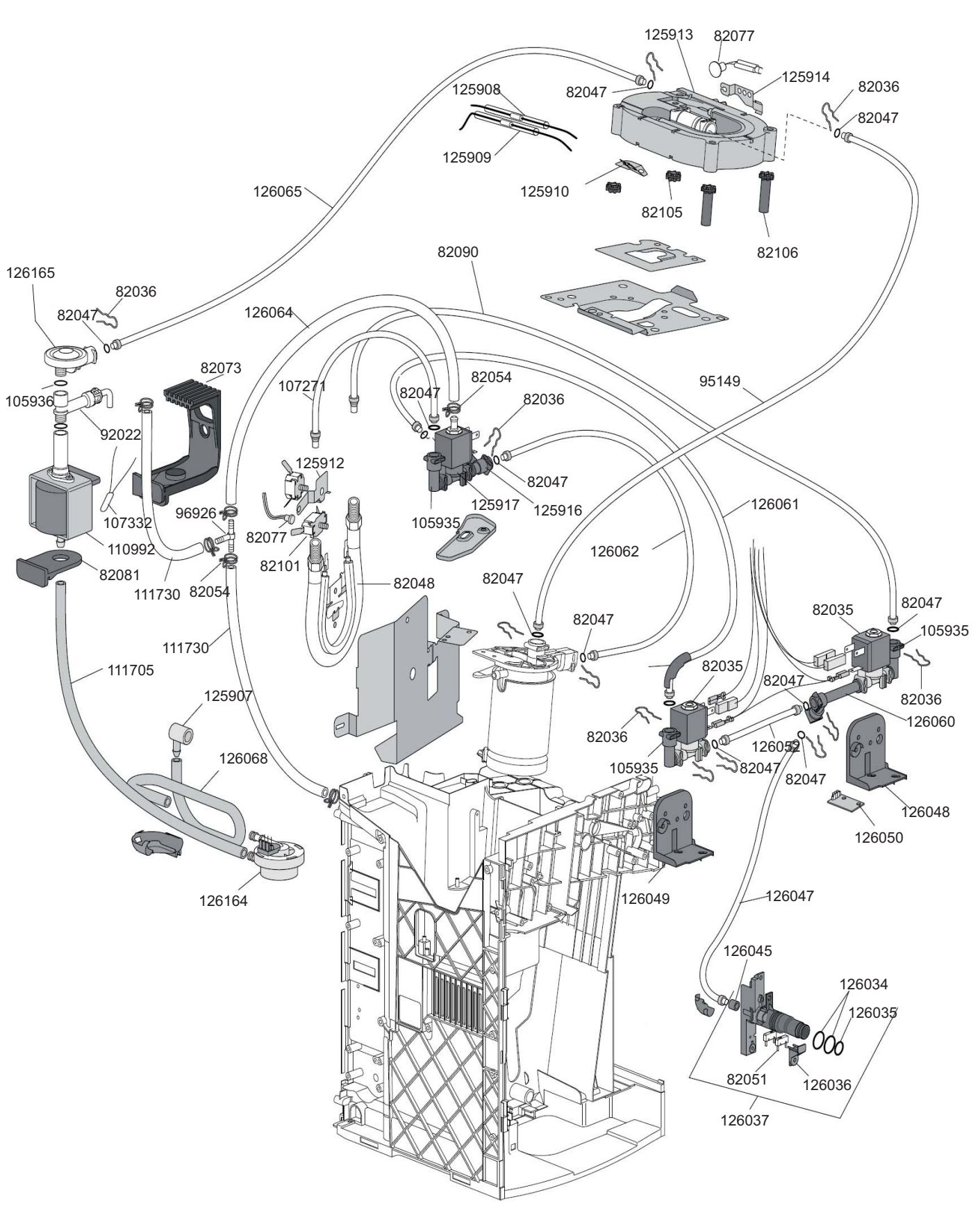
125913
82077
125914
82036
82047
125908
82047
125909
125910
82105
82106
126065
82090
126165
82036
82047
126064
82073
105936
92022
107271
82054
82047
82036
95149
125912
82047
125917
125916
105935
126061
96926
107332
82077
110992
82101
126062
82081
111730
82054
82048
82047
82047
82035
82047
105935
111730
111705
82035
82047
82036
126060
125907
82036
126052
126068
105935
82047
82047
126048
126050
126164
126049
126047
126045
126034
126035
82051
126036
126037