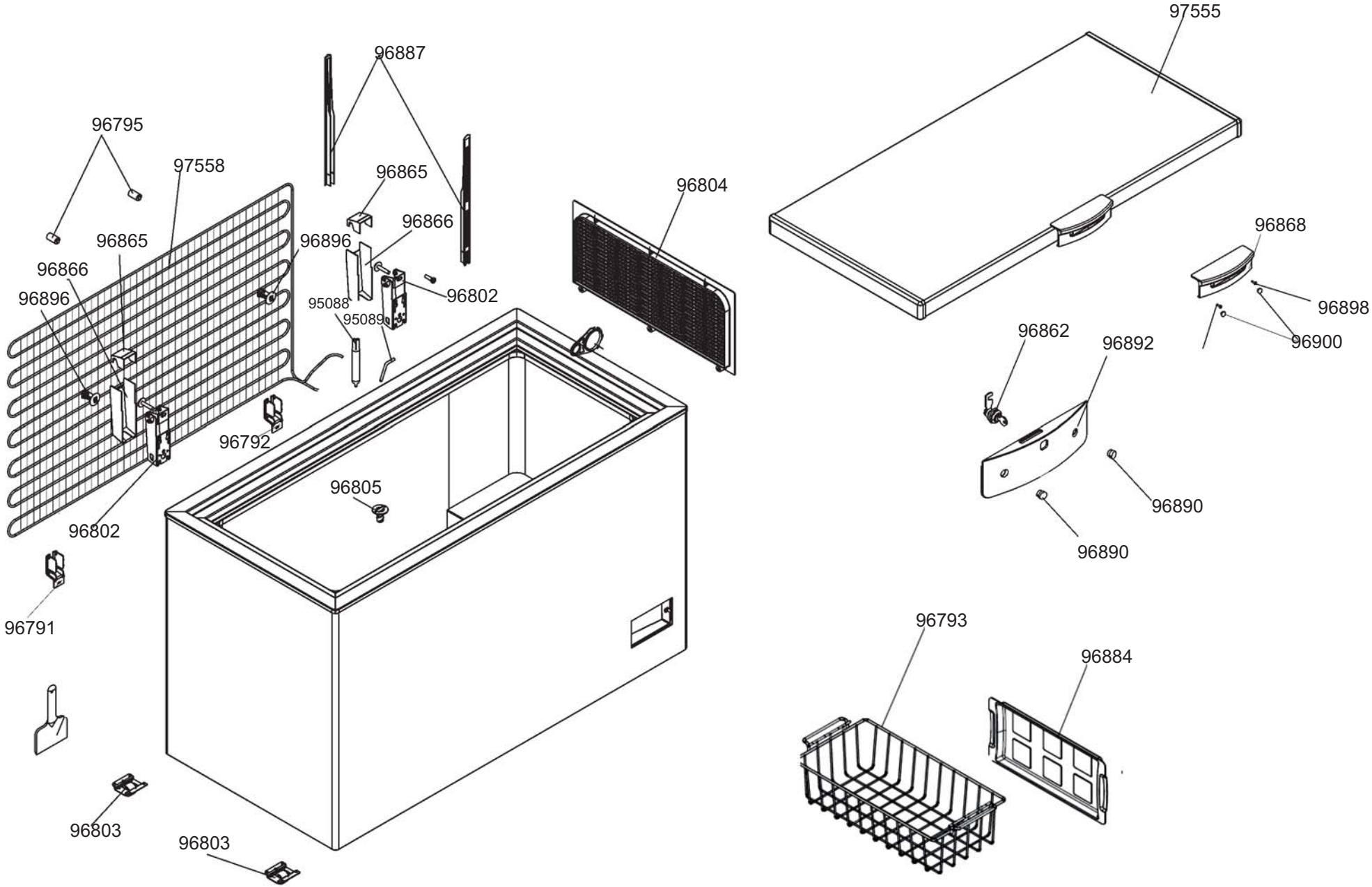
97555
96887
96795
97558
96865
96804
96866
96865
96896
96868
96866
96896
95088
96802
96898
95089
96900
96862
96892
96792
96805
96890
96802
96890
96791
96793
96884
96803
96803

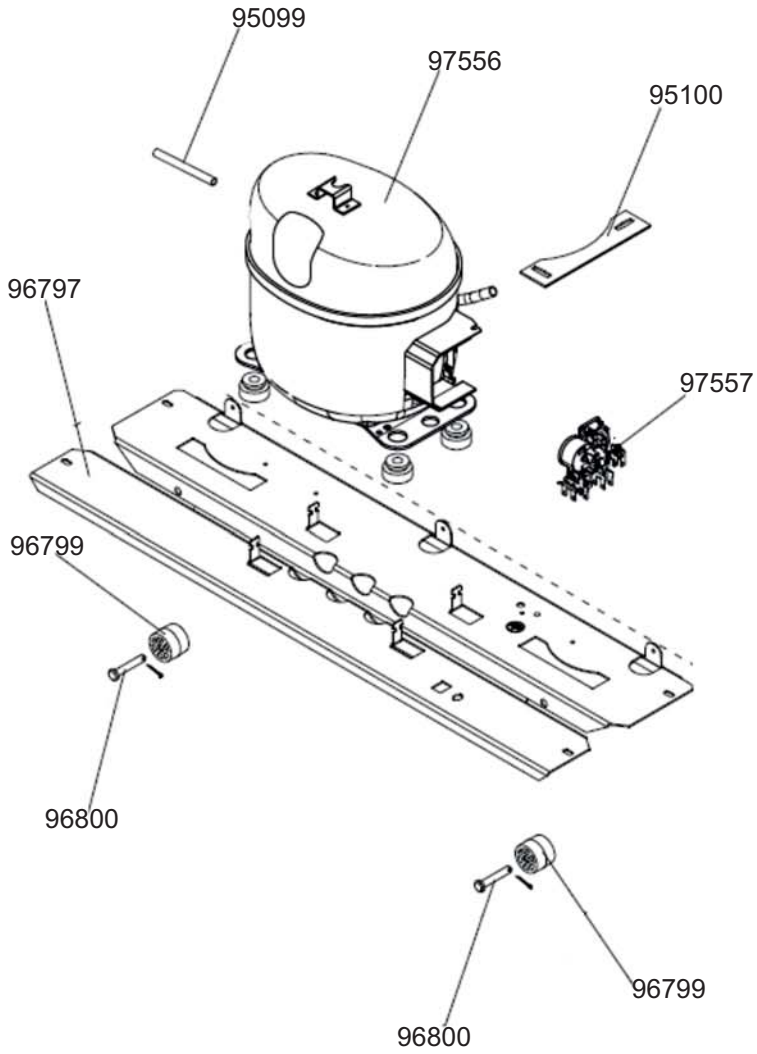
95099
97556
95100
96797
97557
96799
96800
96800
96799

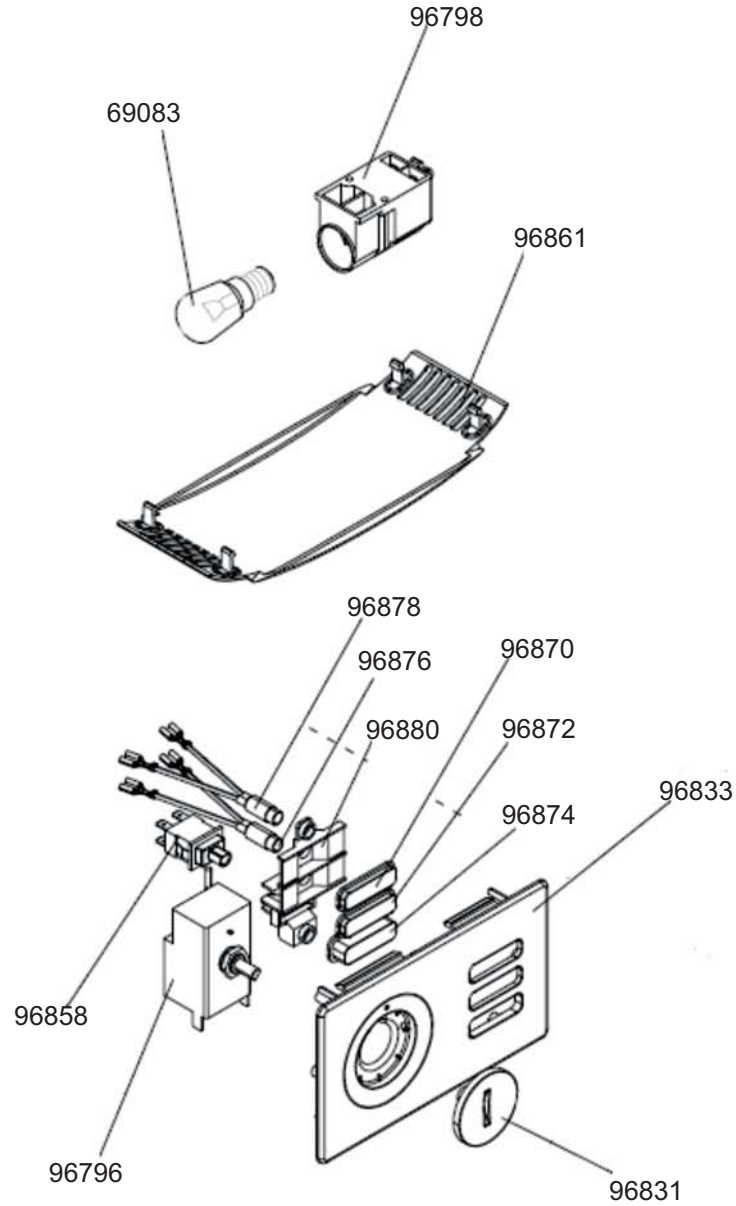
96798
69083
96861
96878
96876
96870
96880
96872
96833
96874
96858
96796
96831