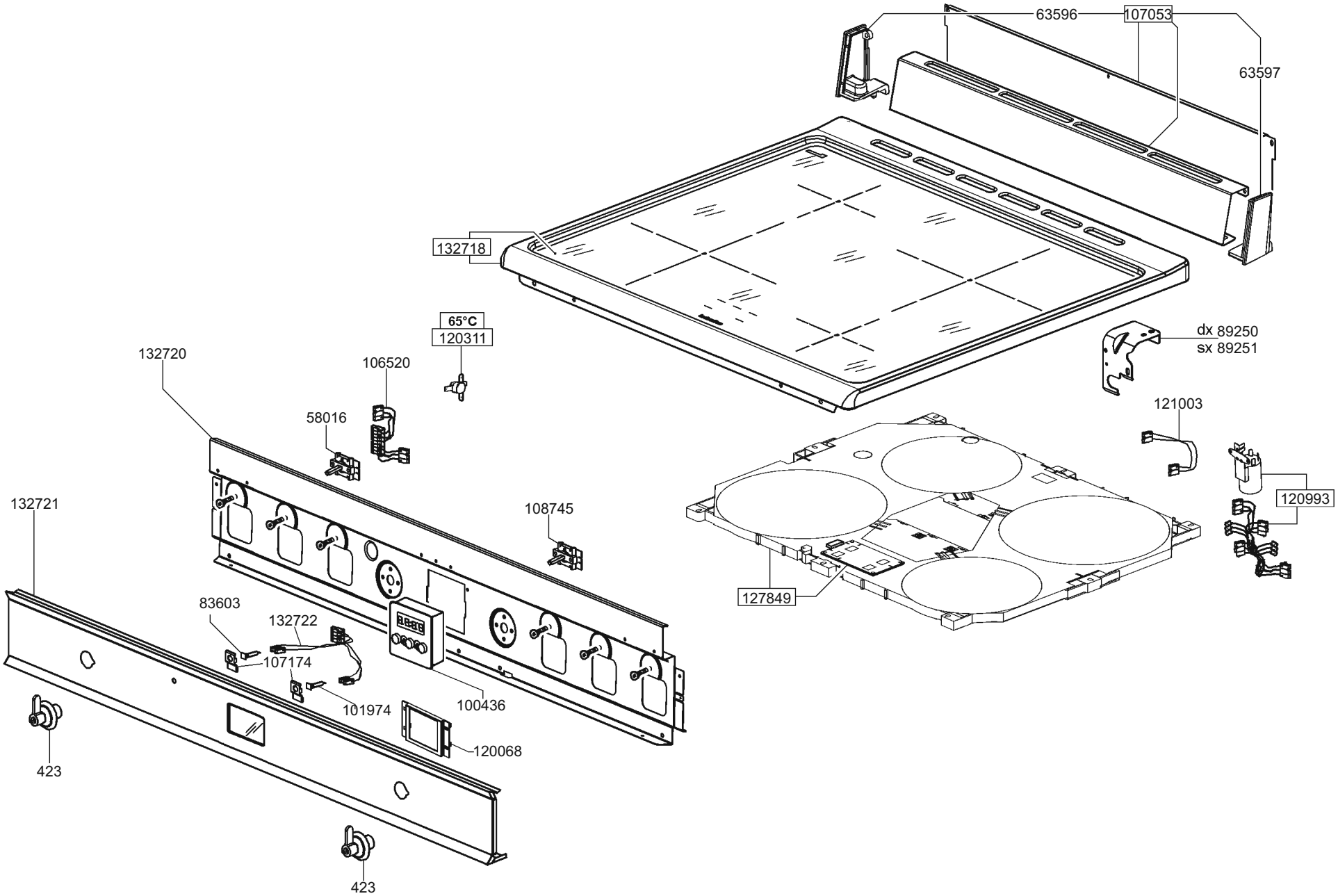
63596
107053
63597
132718
65°C
120311
dx 89250
sx 89251
132720
106520
58016
121003
120993
132721
108745
127849
83603
132722
107174
101974
100436
120068
423
423

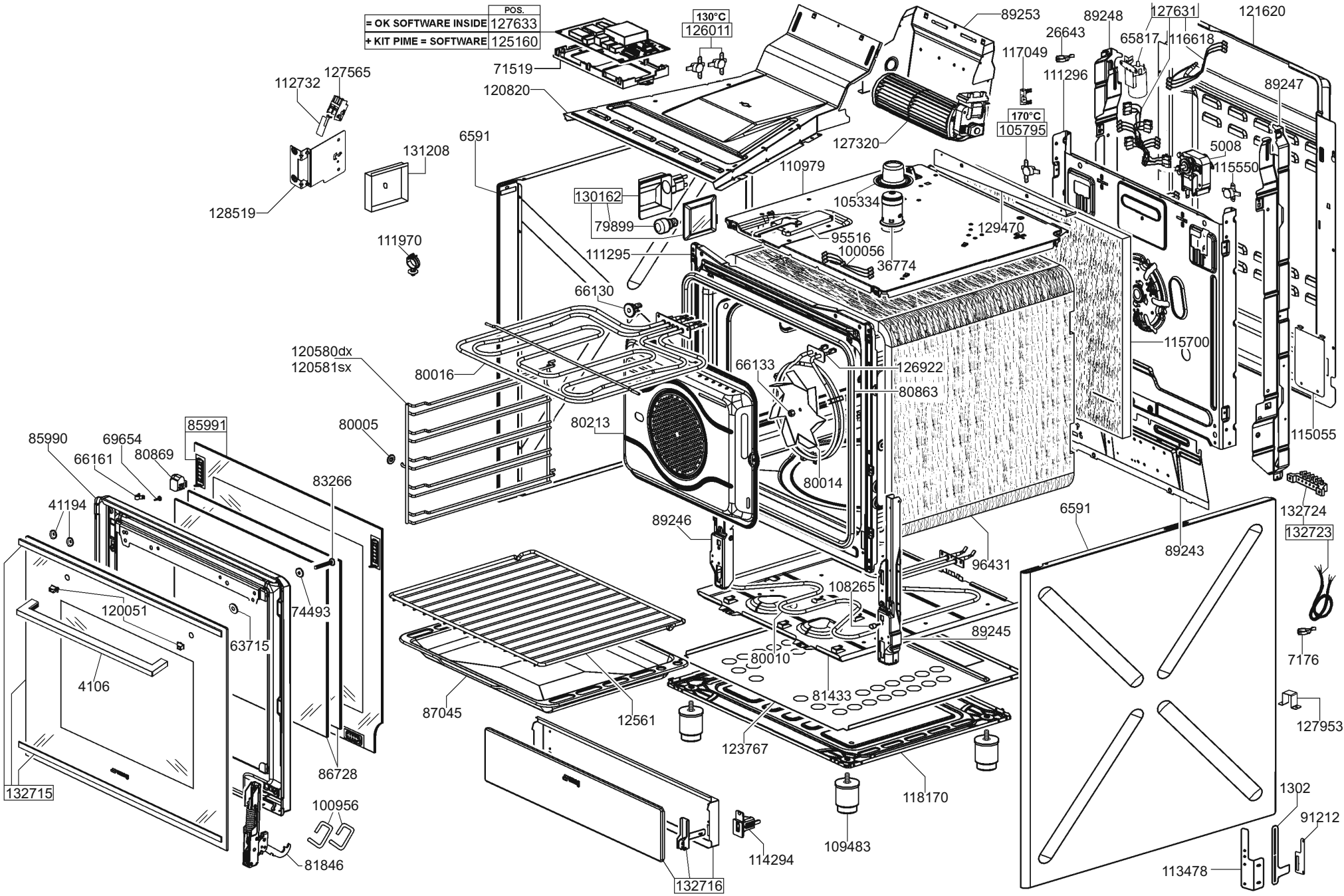
POS.
= OK SOFTWARE INSIDE 127633
+ KIT PIME = SOFTWARE 125160
130°C
126011
71519
120820
112732
127565
128519
131208
6591
130162
79899
111970
110979
105334
95516
100056
36774
129470
111295
66130
120580dx
120581sx
80016
80005
80213
66133
126922
80863
80014
115700
89253
26643
117049
170°C
105795
127320
111296
89248
65817
127631
116618
121620
89247
5008
115550
115055
132724
132723
7176
127953
1302
91212
113478
6591
89243
96431
89246
108265
89245
80010
81433
87045
12561
123767
118170
109483
114294
132716
85991
85990
69654
66161
80869
41194
83266
74493
120051
63715
4106
86728
132715
100956
81846