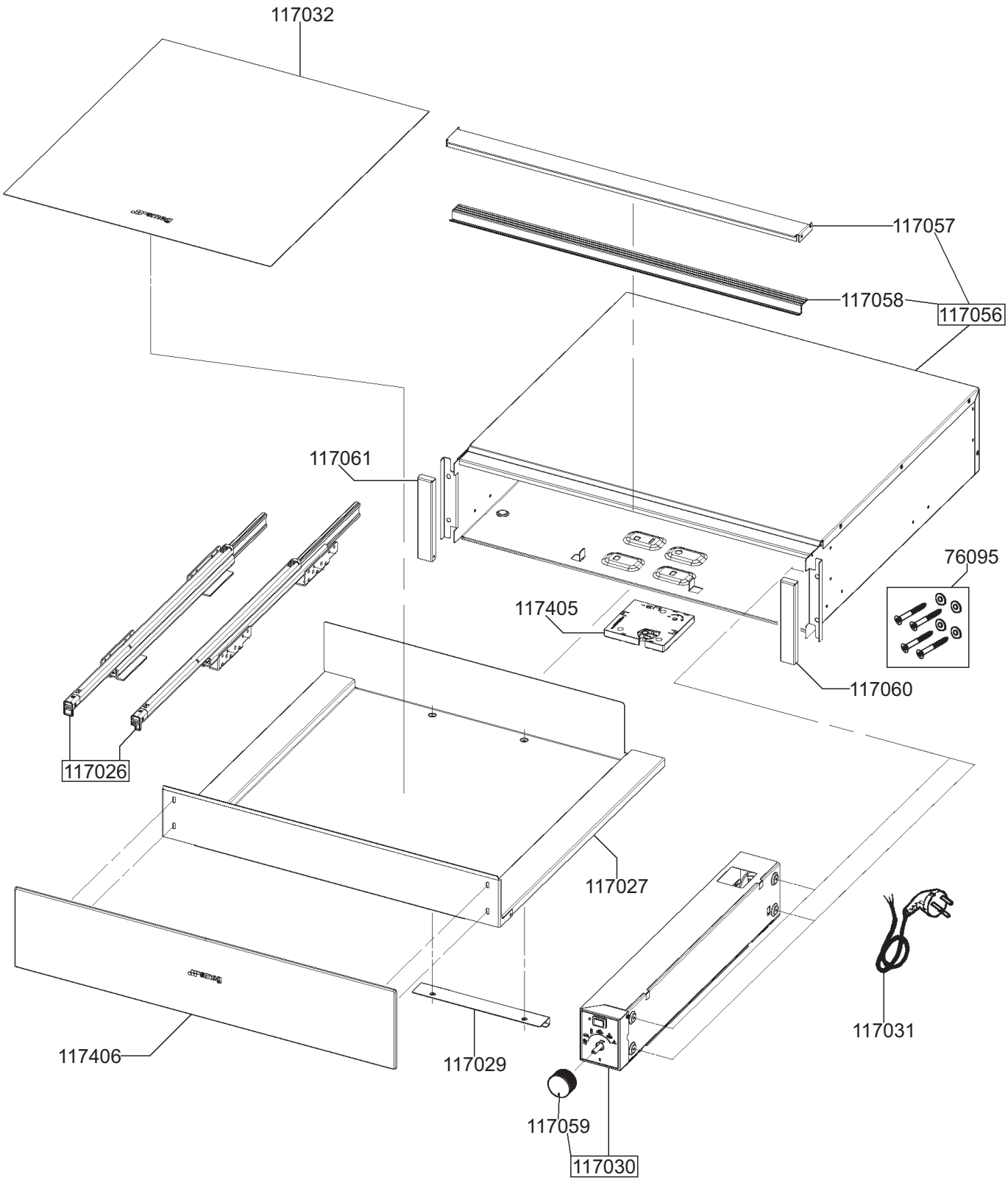
117032
117057
117058
117056
117061
76095
117405
117060
117026
117027
117031
117406
117029
117059
117030