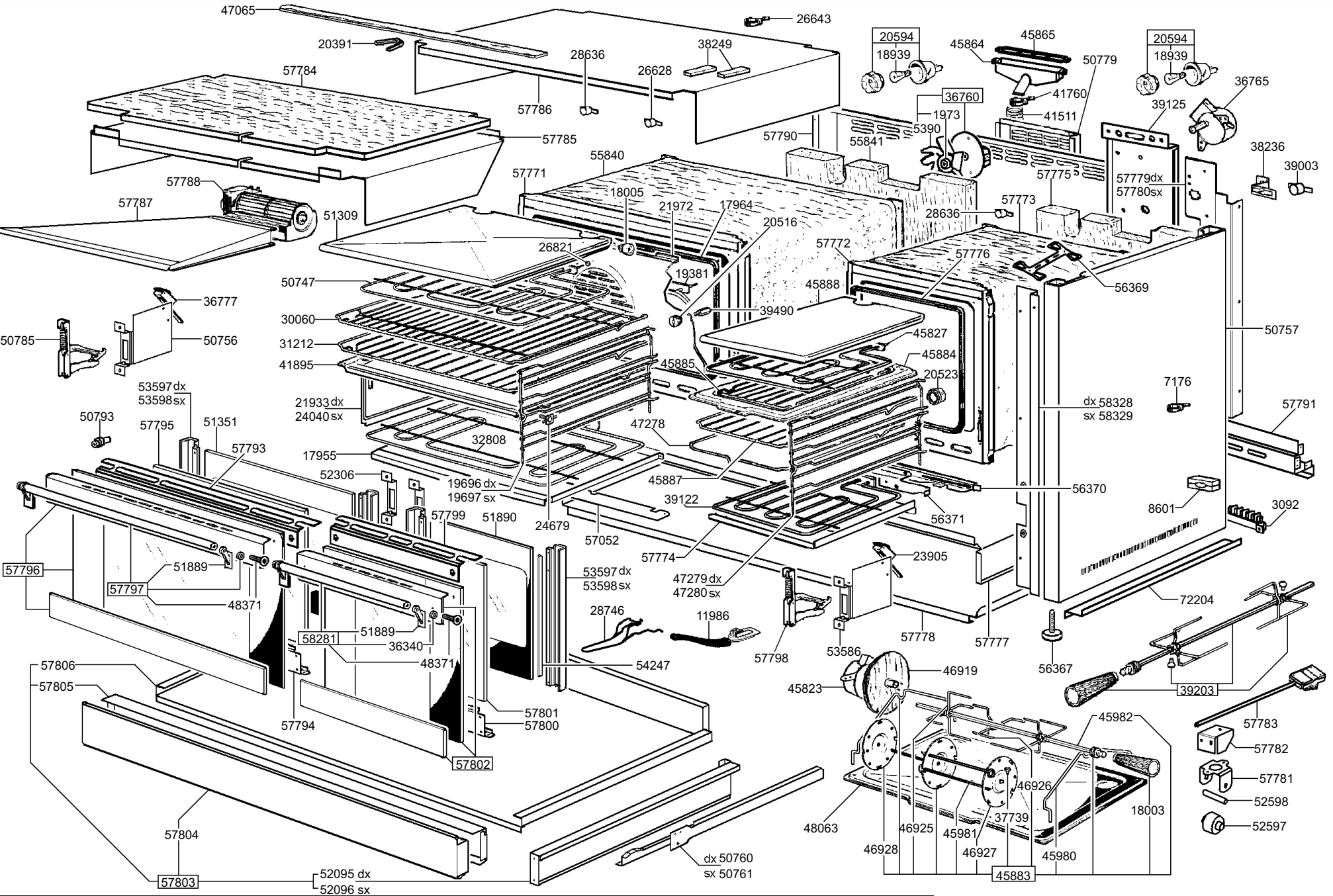
47065
26643
20391
28636
38249
26628
57786
57784
57785
57788
57787
51309
20594
18939
45864
45865
50779
41760
41511
36760
1973
5390
57790
55841
39125
36765
38236
39003
55840
57771
18005
21972
17964
20516
57775
57779dx
57780sx
28636
57773
26821
57772
57776
19381
45888
56369
50747
39490
36777
30060
50757
50785
50756
31212
45827
41895
45884
45885
20523
53597dx
53598sx
7176
21933dx
24040sx
dx 58328
sx 58329
57791
50793
57795
51351
47278
32808
57793
17955
52306
19696dx
19697sx
45887
56370
39122
8601
3092
57799
51890
24679
56371
57052
57774
23905
57796
51889
53597dx
53598sx
47279dx
47280sx
57797
48371
72204
28746
11986
51889
58281
36340
57778
57777
57798
53586
48371
54247
46919
56367
57806
45823
39203
57805
57801
57800
57794
45982
57783
57802
57782
57781
46926
52598
18003
37739
48063
46925
45981
52597
57804
46928
46927
45980
dx 50760
sx 50761
57803
52095 dx
52096 sx
45883

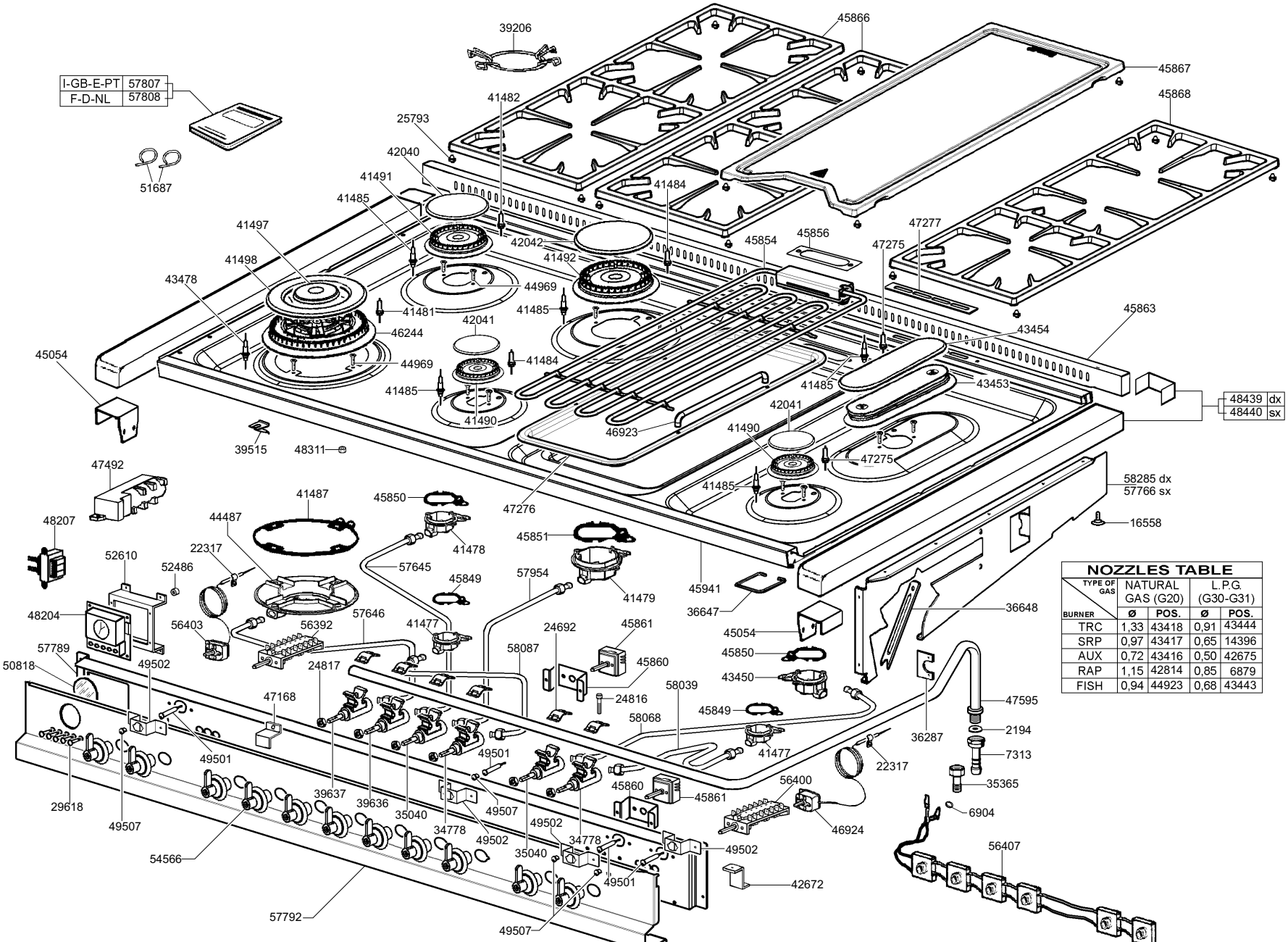


## NOZZLES TABLE

| BURNER | TYPE OF GAS: NATURAL GAS (G20) Ø | POS. | L.P.G. (G30-G31) Ø | POS. |
|---|---|---|---|---|
| TRC | 1,33 | 43418 | 0,91 | 43444 |
| SRP | 0,97 | 43417 | 0,65 | 14396 |
| AUX | 0,72 | 43416 | 0,50 | 42675 |
| RAP | 1,15 | 42814 | 0,85 | 6879 |
| FISH | 0,94 | 44923 | 0,68 | 43443 |