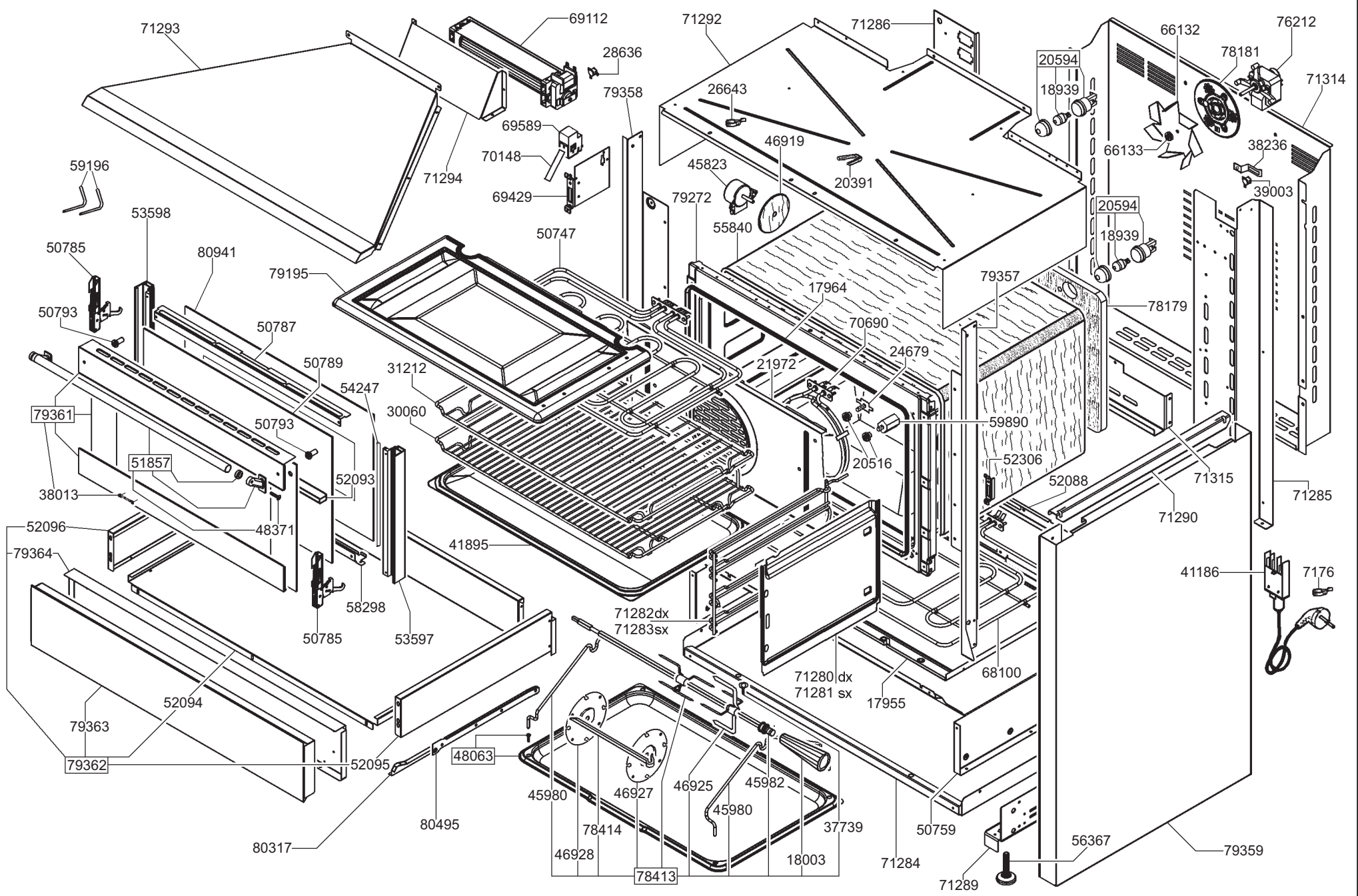
71293
69112
28636
71292
71286
66132
76212
78181
20594
18939
71314
26643
79358
69589
70148
71294
46919
66133
38236
59196
45823
20391
39003
69429
79272
20594
53598
55840
18939
50747
50785
80941
79195
79357
17964
78179
50793
50787
70690
24679
50789
31212
21972
54247
79361
30060
59890
50793
20516
52306
51857
52093
71315
52088
38013
71285
48371
71290
52096
41895
79364
41186
7176
58298
71282dx
71283sx
50785
53597
71280 dx
71281 sx
68100
52094
17955
79363
48063
79362
52095
46925
45982
45980
46927
45980
80495
78414
37739
50759
56367
80317
46928
18003
71284
79359
78413
71289

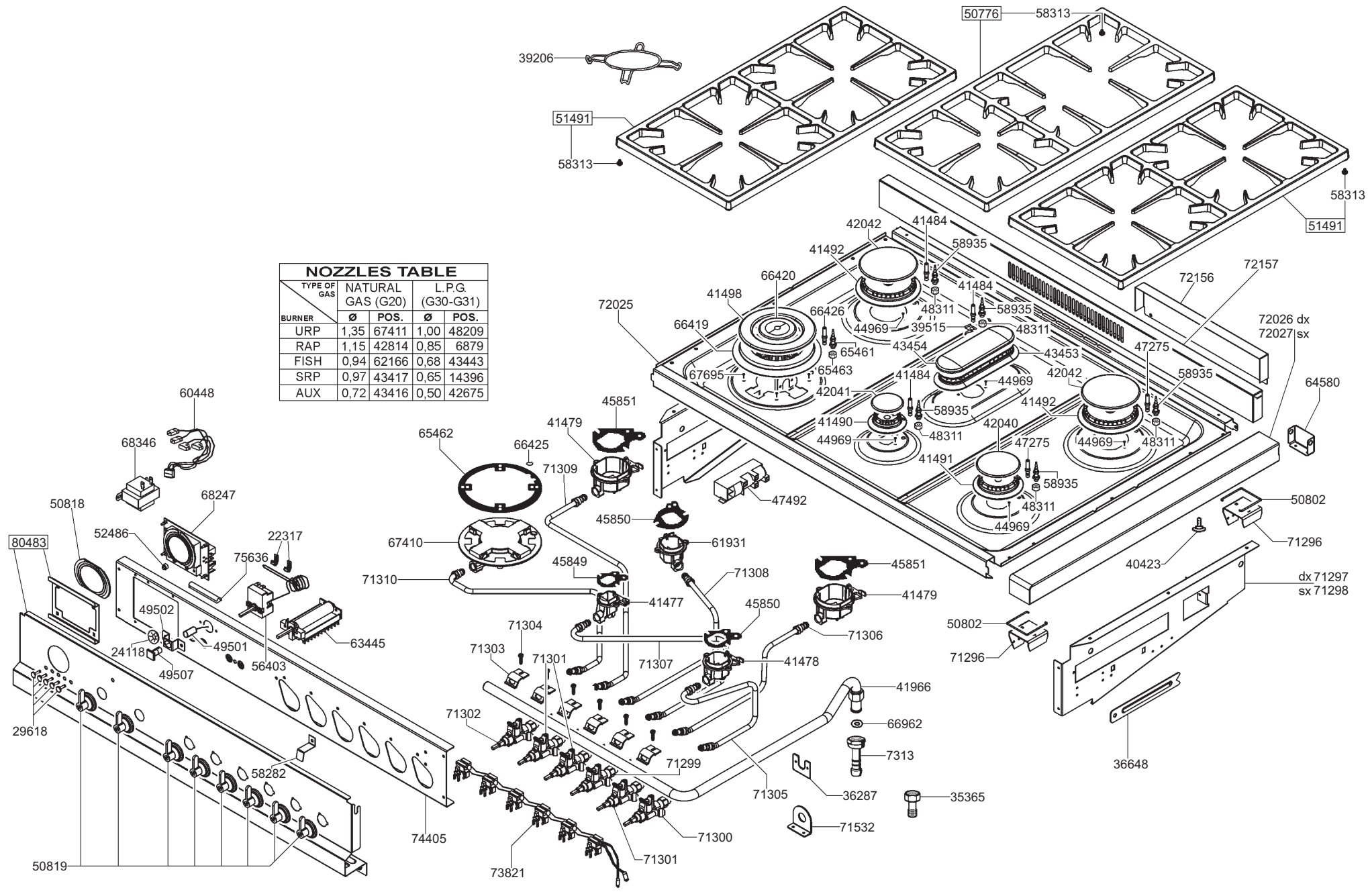

NOZZLES TABLE

TYPE OF GAS / BURNER	NATURAL GAS (G20)		L.P.G. (G30-G31)	
	Ø	POS.	Ø	POS.
URP	1,35	67411	1,00	48209
RAP	1,15	42814	0,85	6879
FISH	0,94	62166	0,68	43443
SRP	0,97	43417	0,65	14396
AUX	0,72	43416	0,50	42675