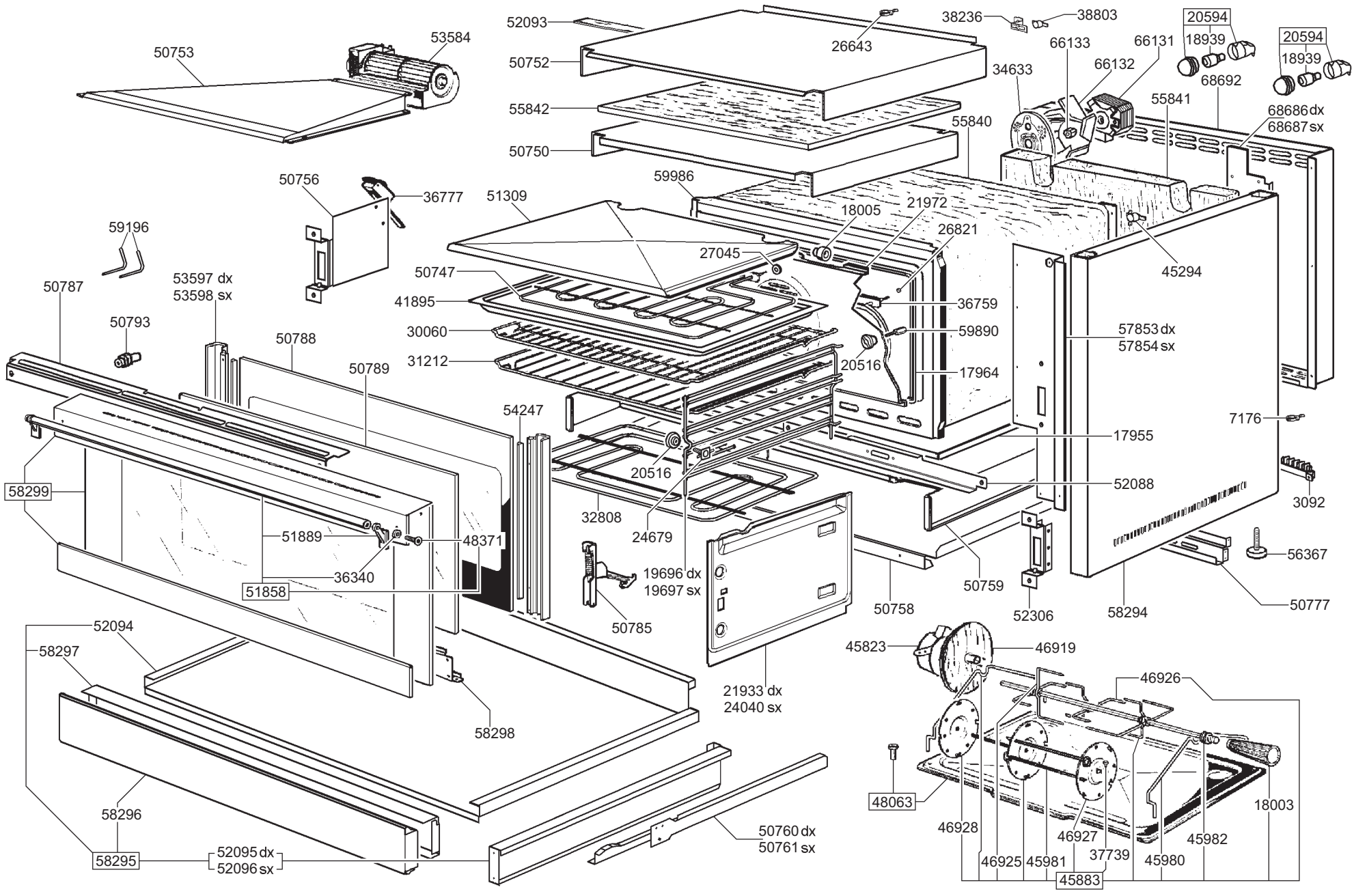
52093
26643
38236
38803
20594
18939
20594
18939
50753
53584
50752
66133
66131
66132
34633
68692
55842
55841
68686 dx
68687 sx
55840
50750
50756
36777
59986
51309
18005
21972
26821
59196
27045
45294
50747
53597 dx
53598 sx
50787
41895
36759
50793
30060
59890
57853 dx
57854 sx
50788
31212
20516
17964
50789
54247
7176
17955
58299
20516
52088
3092
32808
24679
51889
48371
56367
36340
19696 dx
19697 sx
50759
51858
50758
52306
58294
50777
50785
52094
45823
46919
58297
46926
21933 dx
24040 sx
58298
48063
18003
58296
46928
46927
45982
50760 dx
50761 sx
46925
45981
37739
45980
58295
52095 dx
52096 sx
45883

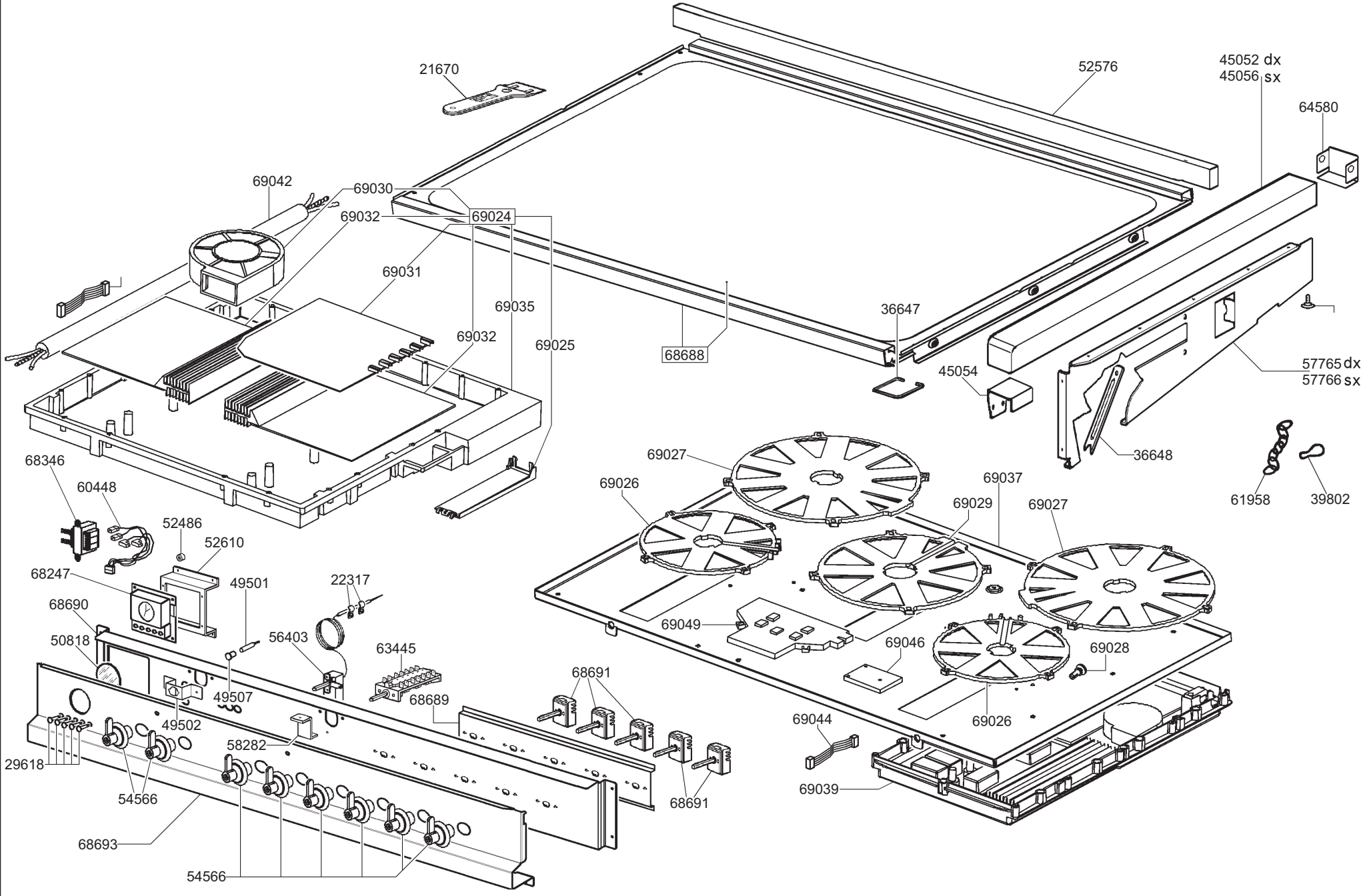
21670
52576
45052 dx
45056 sx
64580
69042
69030
69032
69024
69031
69035
69032
69025
68688
36647
45054
57765 dx
57766 sx
36648
61958
39802
68346
60448
52486
52610
68247
49501
22317
68690
50818
56403
63445
49507
68689
49502
58282
29618
54566
68693
54566
68691
68691
69027
69026
69037
69029
69027
69049
69046
69028
69026
69044
69039