NOZZLES TABLE				
TYPE OF GAS / BURNER	NATURAL GAS (G20)		L.P.G. (G30-G31)	
	Ø	POS.	Ø	POS.
URP	1,33	43418	0,91	43444
RAP	1,15	42814	0,85	6879
SRP	0,97	43417	0,65	14396
AUX	0,72	43416	0,50	42675

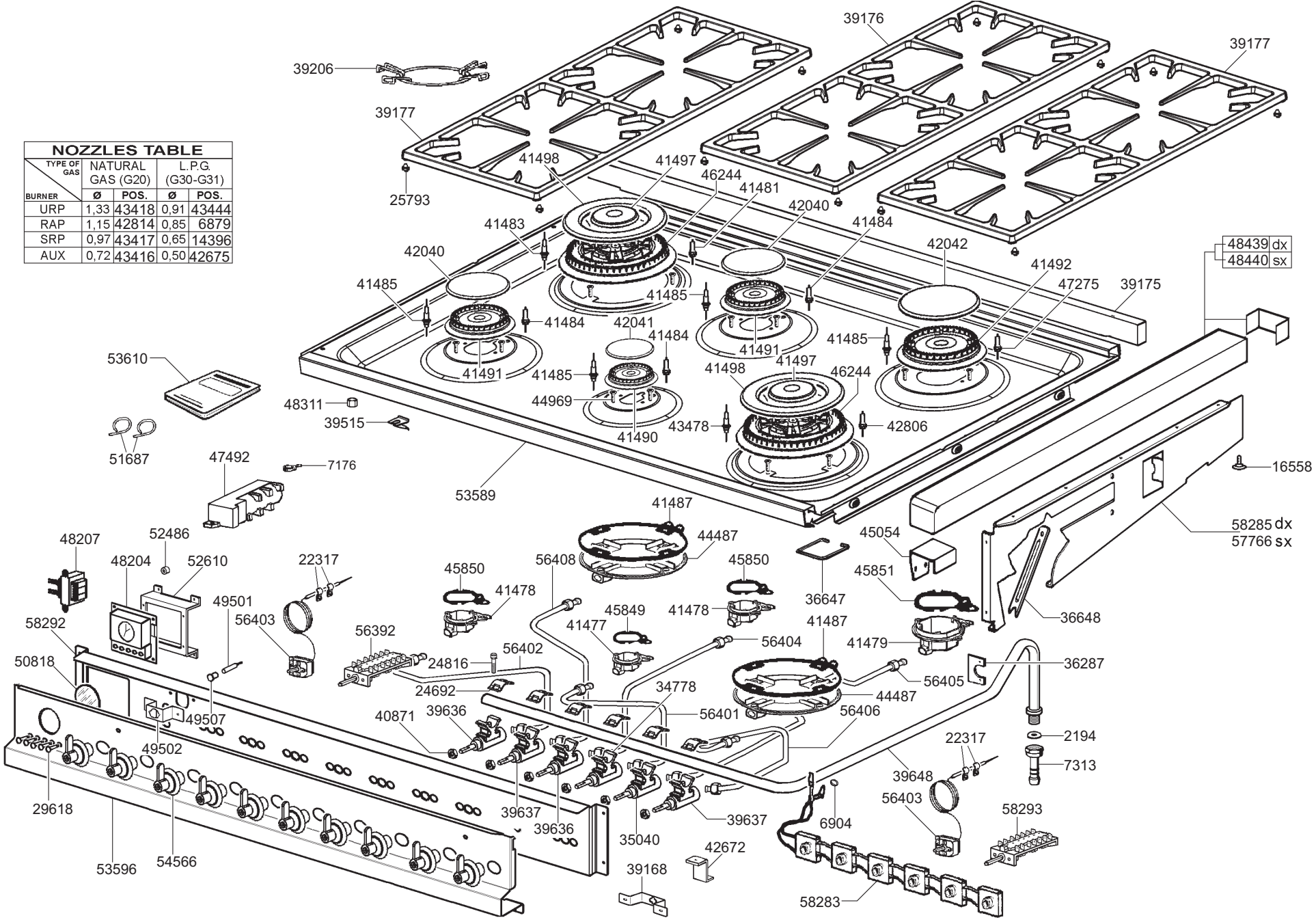

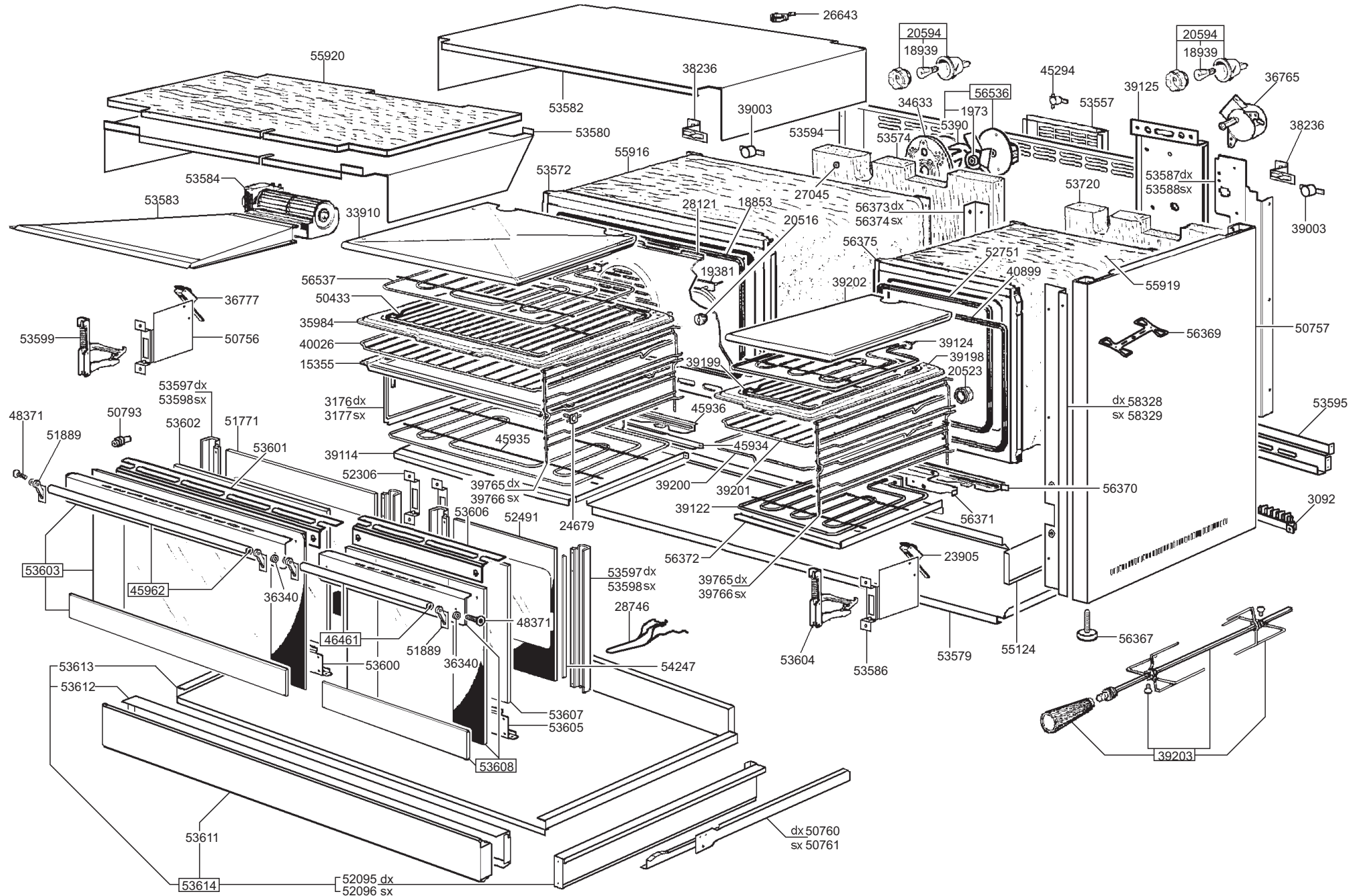
26643
20594
18939
20594
18939
55920
38236
45294
36765
39125
53582
39003
34633
56536
1973
53557
53580
5390
53594
53574
38236
55916
53572
27045
53587dx
53588sx
53584
53720
53583
33910
28121
18853
56373dx
56374sx
39003
20516
56375
52751
19381
40899
39202
55919
56537
36777
50433
35984
50756
53599
40026
39124
56369
50757
15355
39198
39199
20523
53597dx
53598sx
3176dx
3177sx
dx 58328
sx 58329
53595
48371
50793
53602
51771
45936
51889
53601
45935
39114
45934
52306
39765dx
39766sx
39200
39201
56370
3092
53606
52491
24679
39122
56371
56372
23905
53603
53597dx
53598sx
39765dx
39766sx
45962
36340
28746
48371
46461
51889
36340
53604
53586
53579
55124
56367
53613
53600
54247
53612
53607
53605
53608
39203
53611
dx 50760
sx 50761
53614
52095 dx
52096 sx