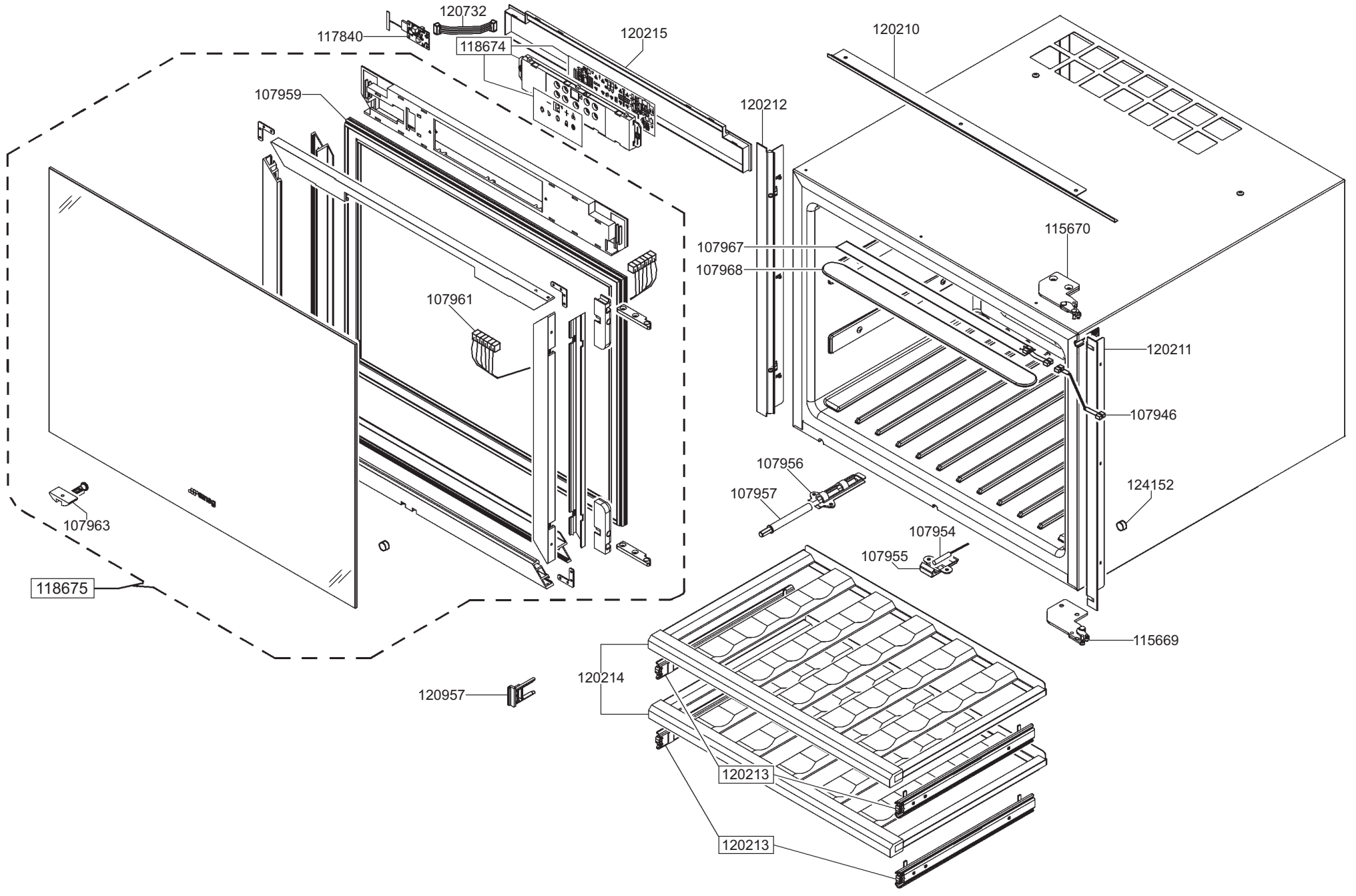
120732
117840
118674
120215
120210
107959
120212
115670
107967
107968
107961
120211
107946
107956
107957
124152
107954
107955
107963
118675
115669
120214
120957
120213
120213

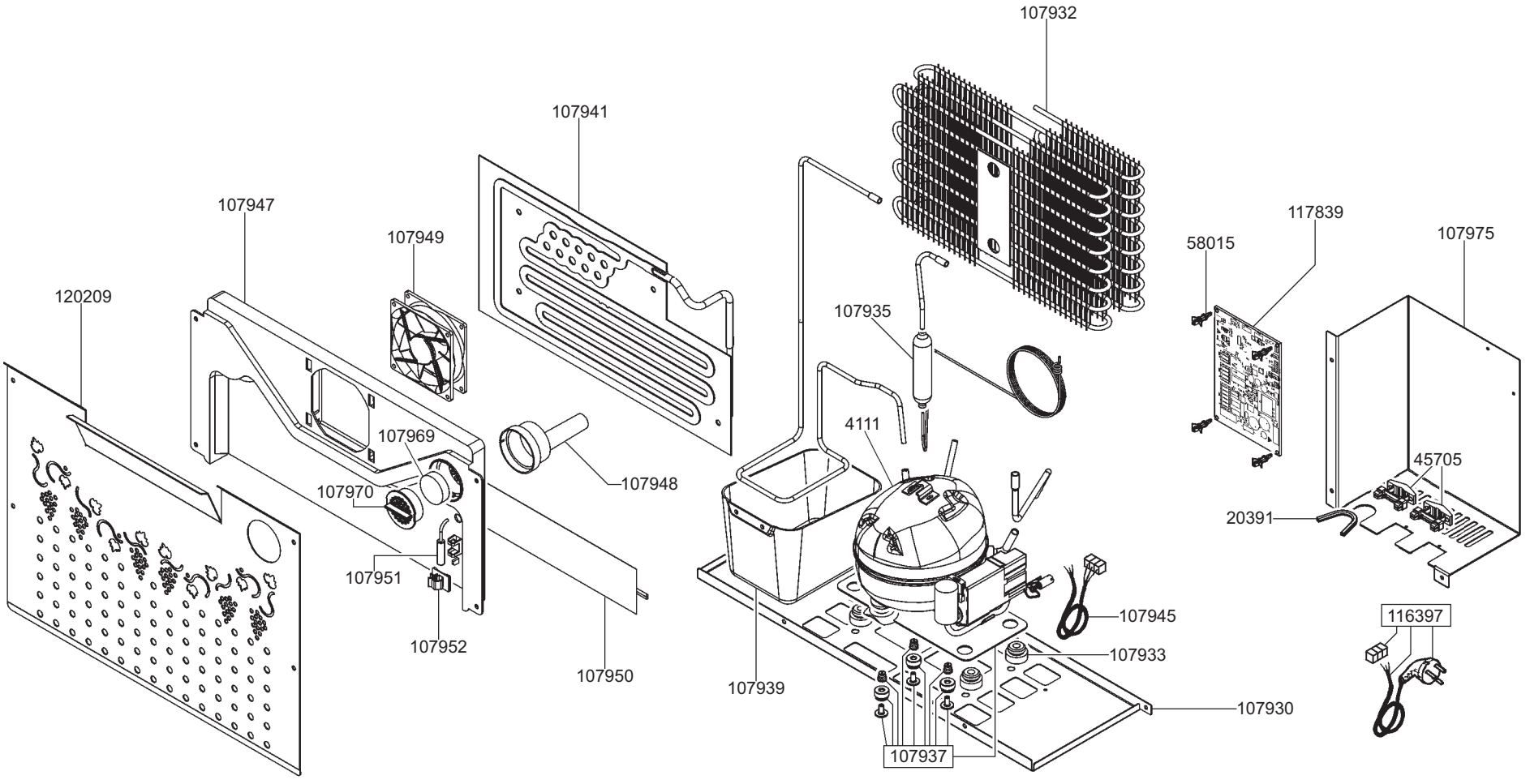
107932
107941
107947
107949
120209
107935
117839
58015
107975
4111
107969
107948
107970
45705
20391
107951
107945
116397
107952
107933
107950
107939
107930
107937