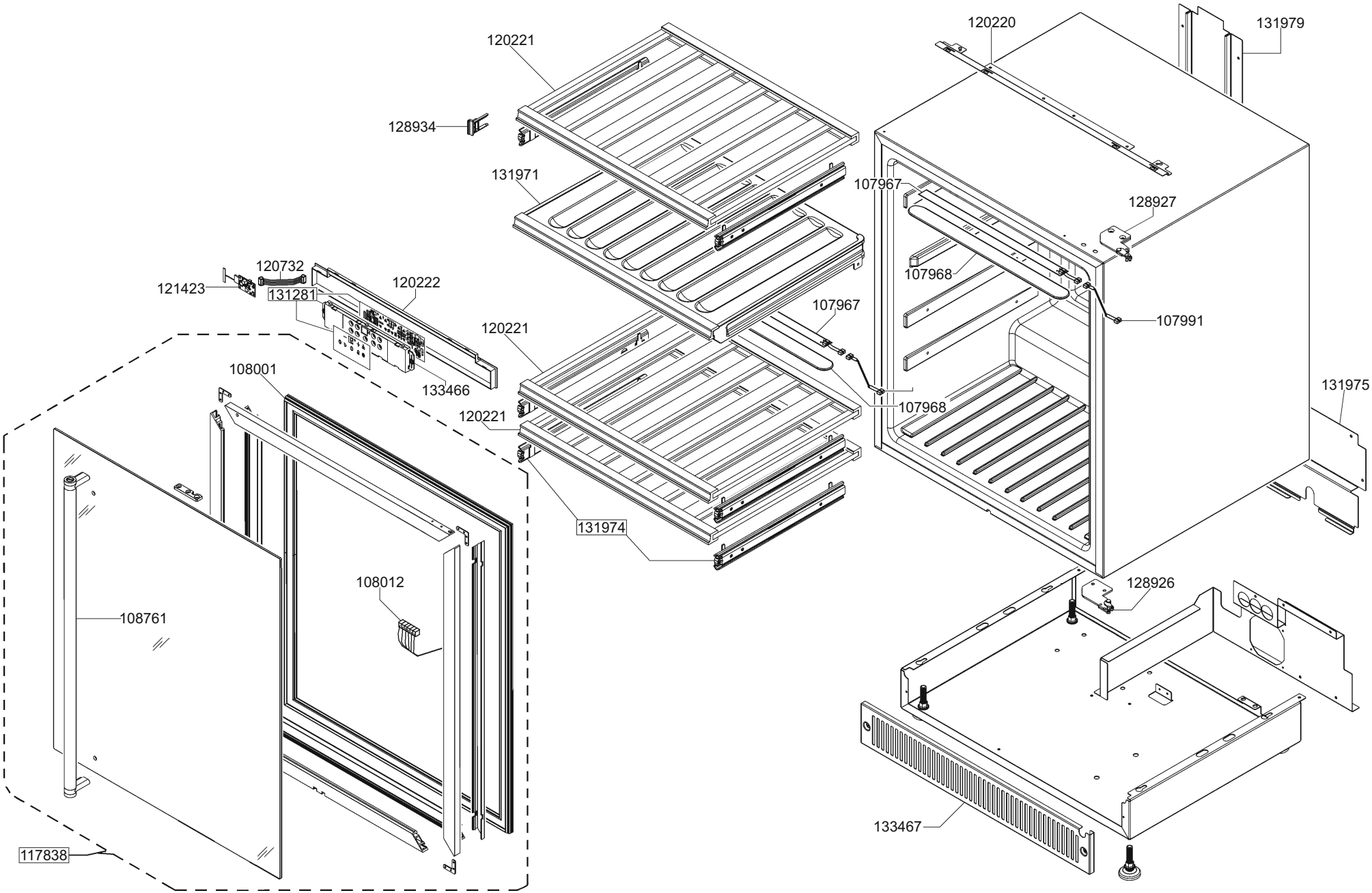
120221
128934
131971
120732
121423
131281
120222
133466
120221
107967
107968
131974
120220
131979
128927
107968
107991
131975
108001
108761
108012
117838
128926
133467

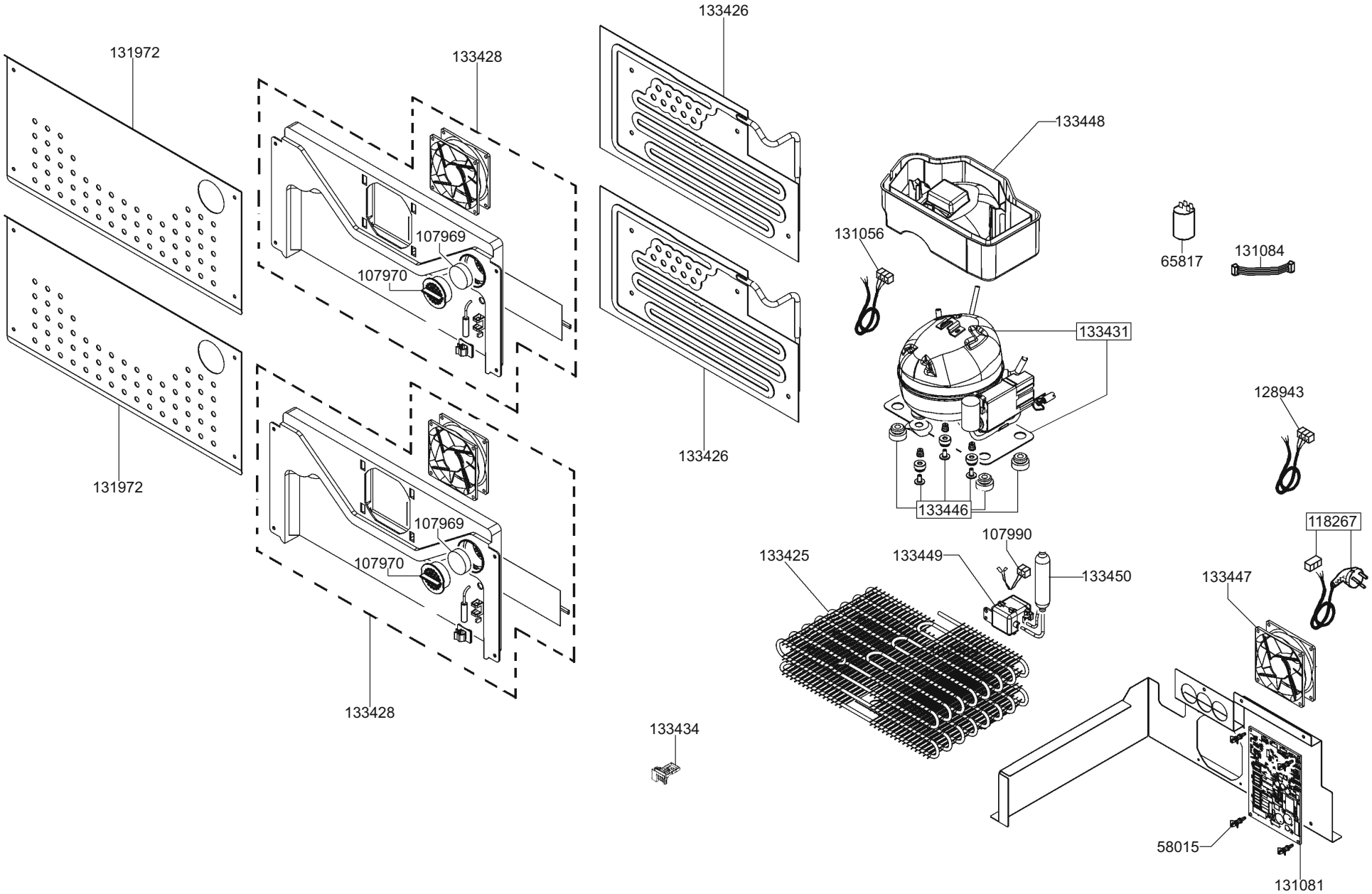
131972
133428
133426
133448
131056
65817
131084
107969
107970
133431
128943
133446
131972
107969
107990
118267
133425
133449
133450
133447
107970
133428
133434
58015
131081