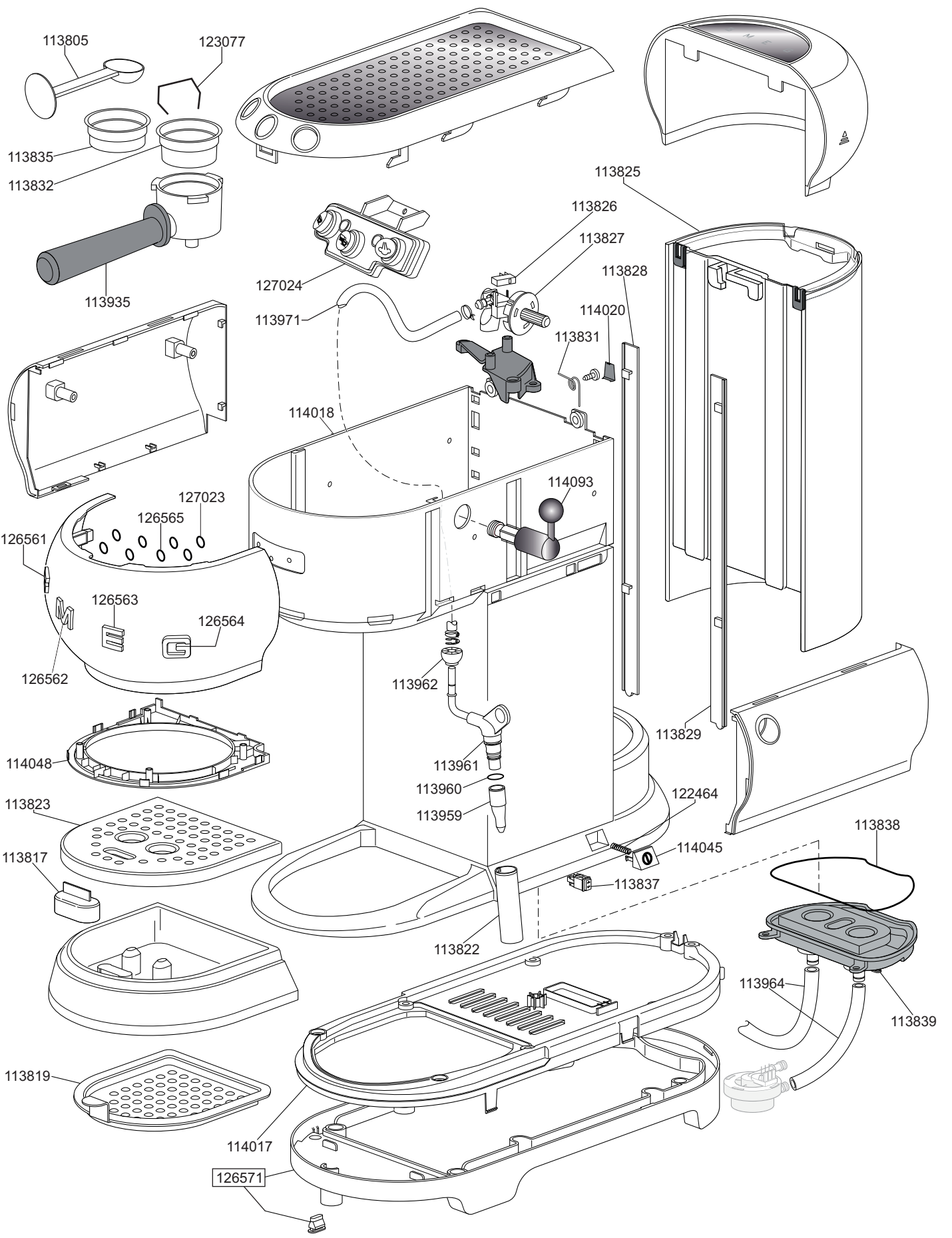
113805
123077
113835
113832
113935
127024
113971
113826
113827
113828
113825
114020
113831
114018
114093
127023
126565
126561
126563
126564
126562
113962
113961
113960
113959
113829
114048
113823
113817
122464
114045
113837
113838
113822
113964
113839
113819
114017
126571

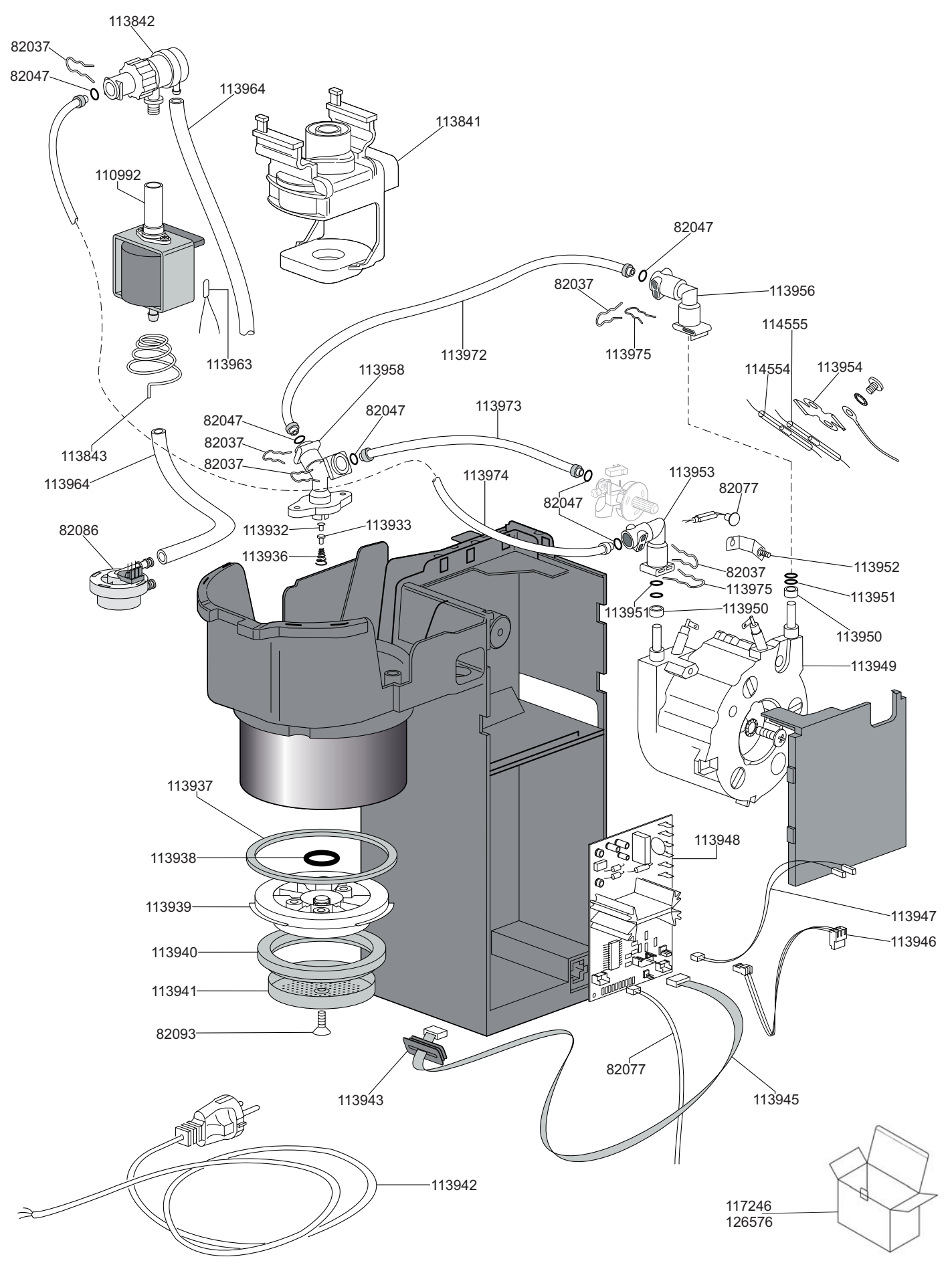
113842
82037
82047
113964
113841
110992
82047
82037
113956
114555
113972
113975
113963
113958
114554
113954
82047
82047
113973
82037
113843
82037
113964
113974
113953
82047
82077
82086
113932
113933
113936
113952
82037
113975
113951
113951
113950
113950
113949
113937
113948
113938
113939
113947
113940
113946
113941
82093
82077
113943
113945
113942
117246
126576