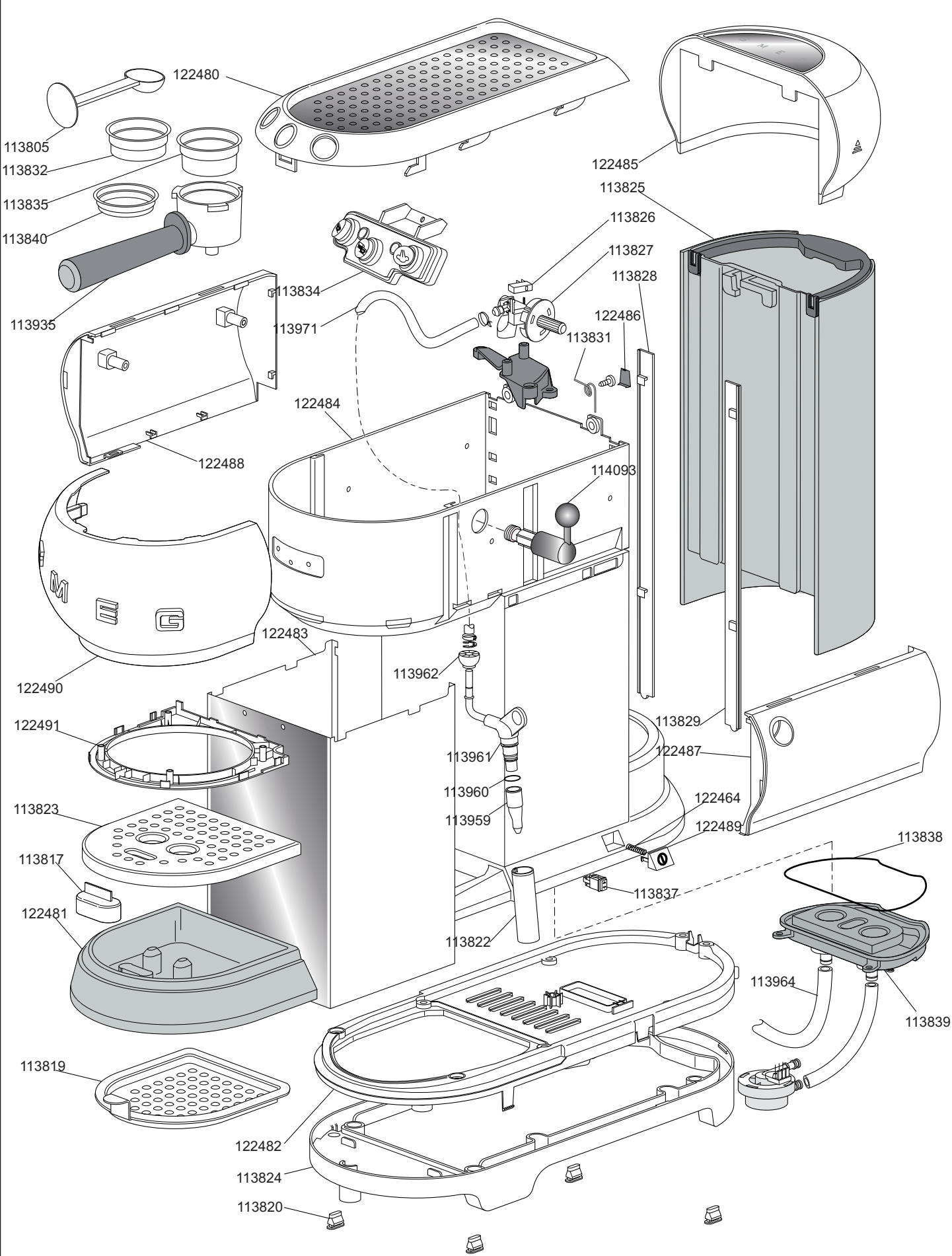
122480
113805
113832
113835
113840
113935
113834
113971
122485
113825
113826
113827
113828
122486
113831
122484
122488
114093
122483
122490
113962
122491
113829
113961
122487
113960
122464
113823
113959
122489
113838
113817
113837
122481
113822
113964
113839
113819
122482
113824
113820

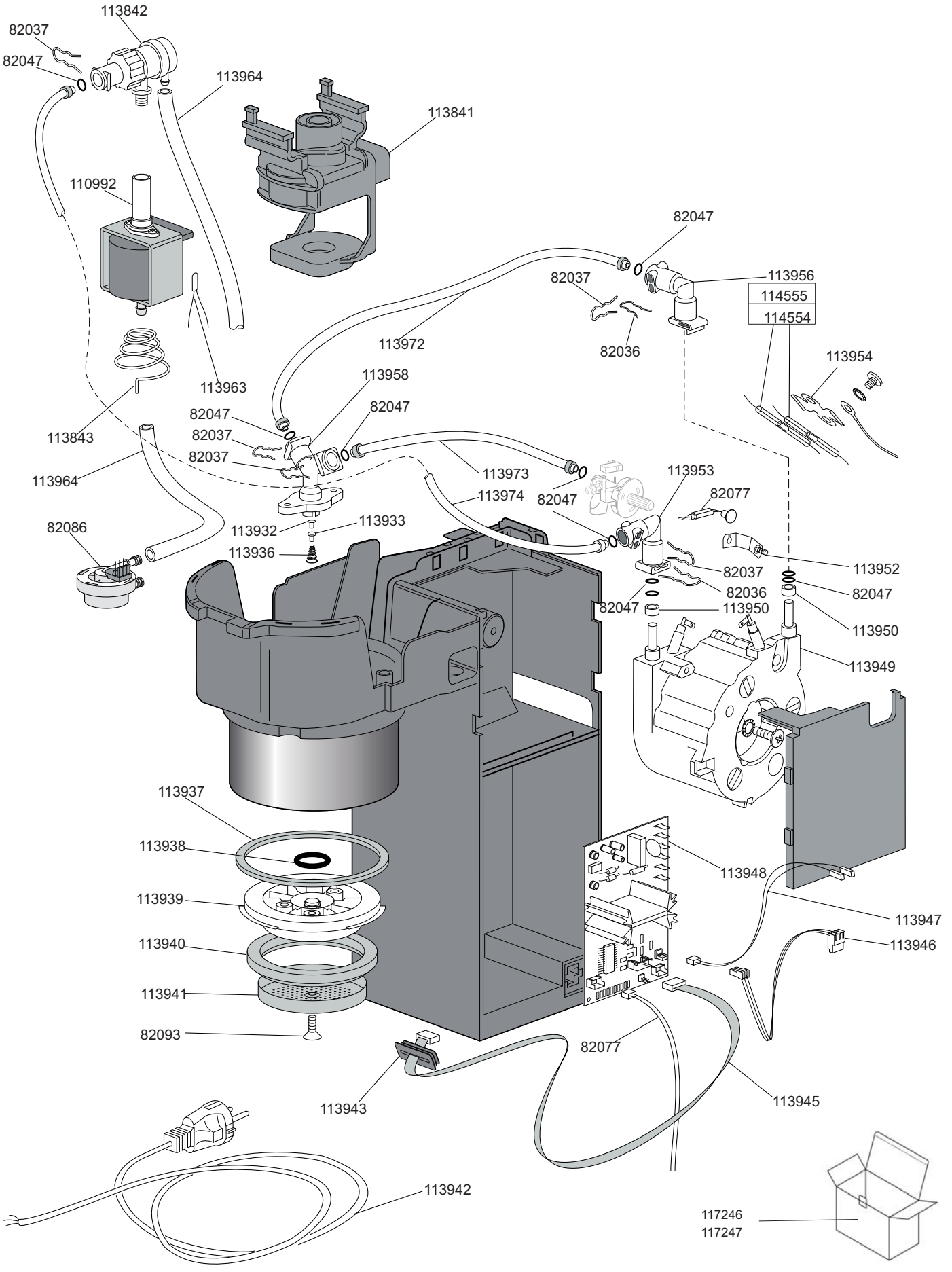
113842
82037
82047
113964
113841
110992
82047
113956
114555
114554
82037
82036
113972
113954
113963
113958
82047
82047
82037
82037
113843
113964
113973
113953
82047
113974
82077
82086
113932
113933
113936
113952
82037
82036
82047
82047
113950
113950
113949
113937
113938
113948
113939
113947
113940
113946
113941
82093
82077
113943
113945
113942
117246
117247