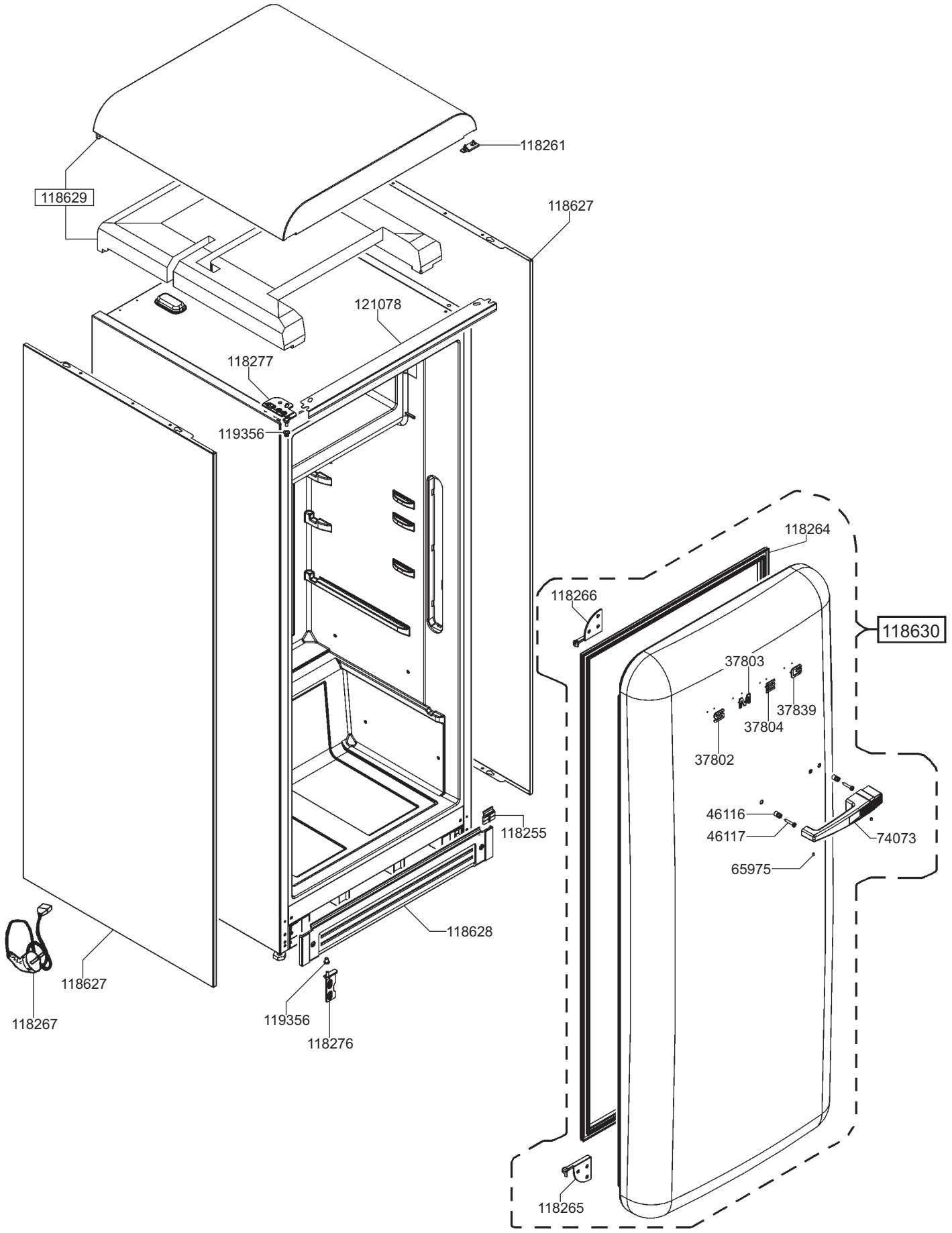
118261
118629
118627
121078
118277
119356
118264
118266
118630
37803
37839
37804
37802
46116
46117
74073
65975
118255
118628
118627
118267
119356
118276
118265

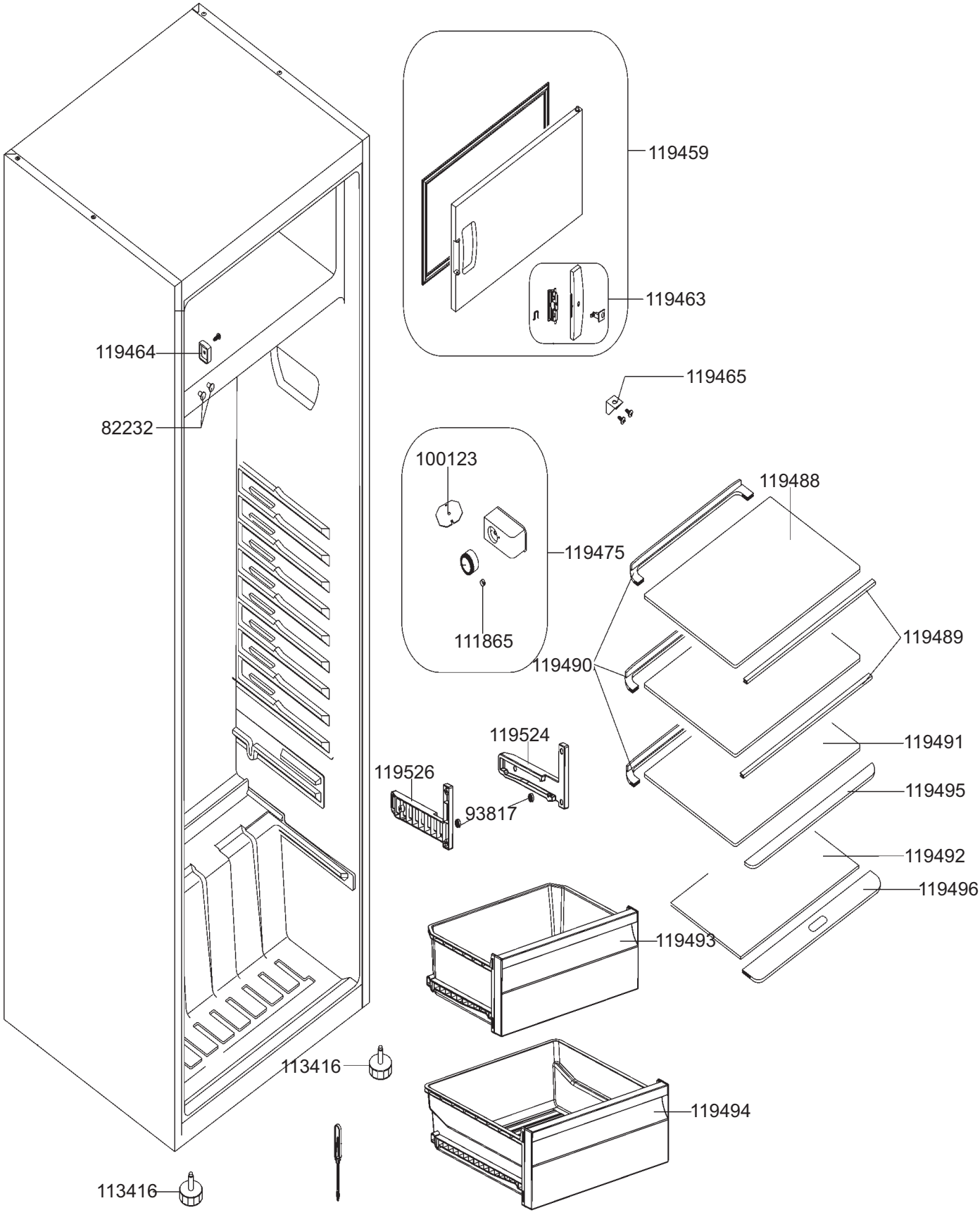
119459
119463
119464
119465
82232
100123
119475
111865
119488
119489
119490
119524
119491
119526
119495
93817
119492
119496
119493
113416
119494
113416

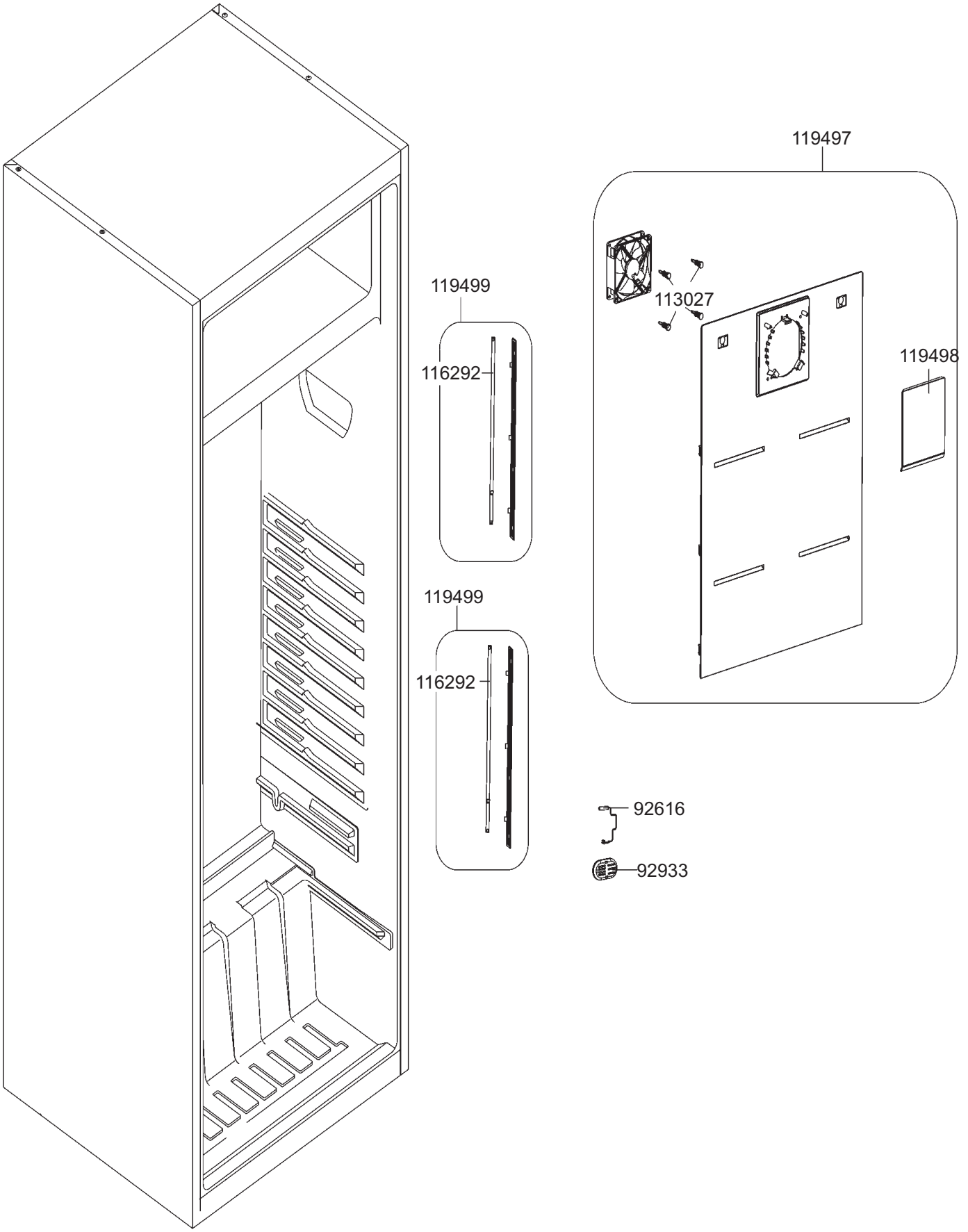
119497
113027
119498
119499
116292
119499
116292
92616
92933

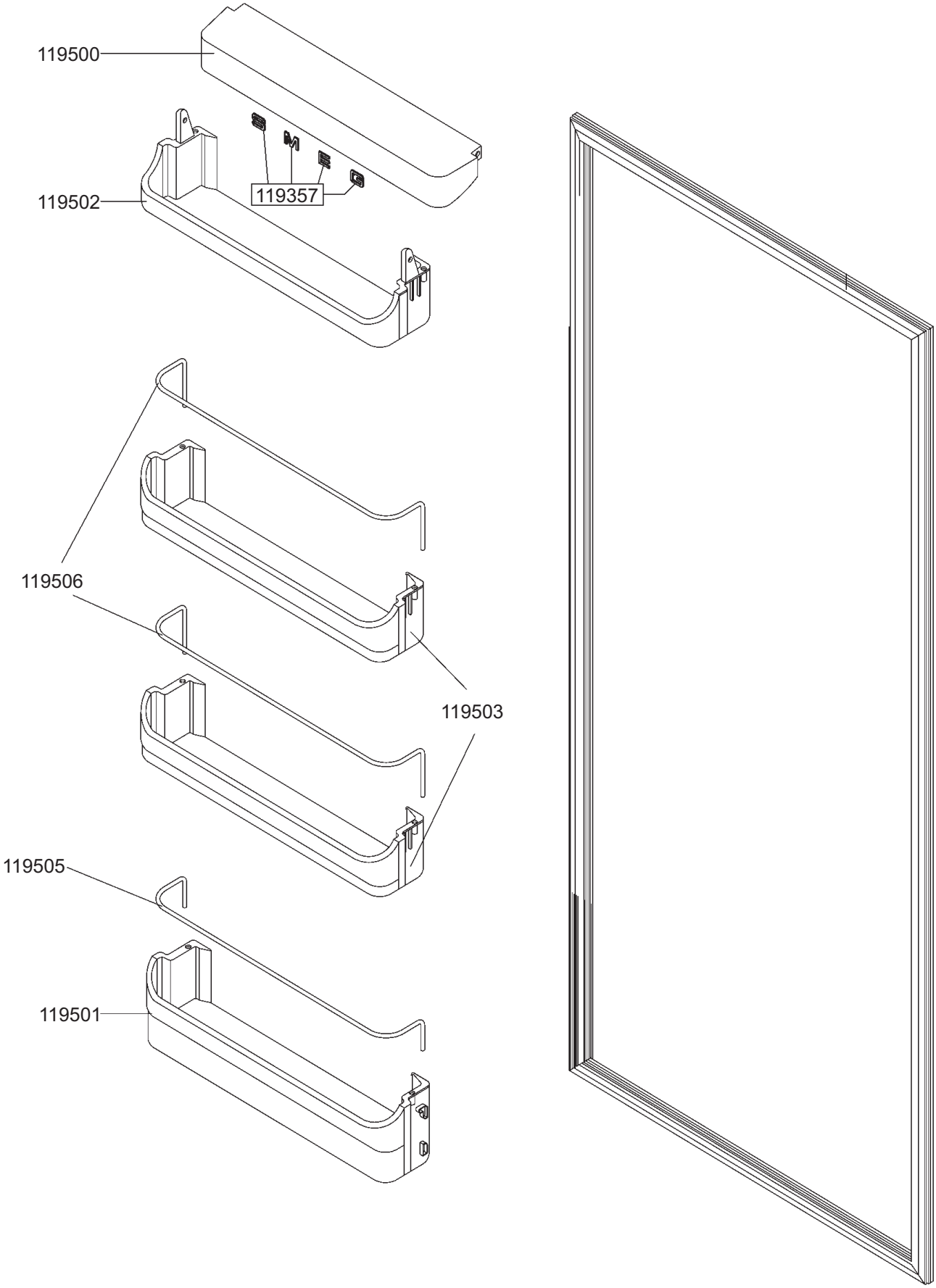
119500
119357
119502
119506
119503
119505
119501

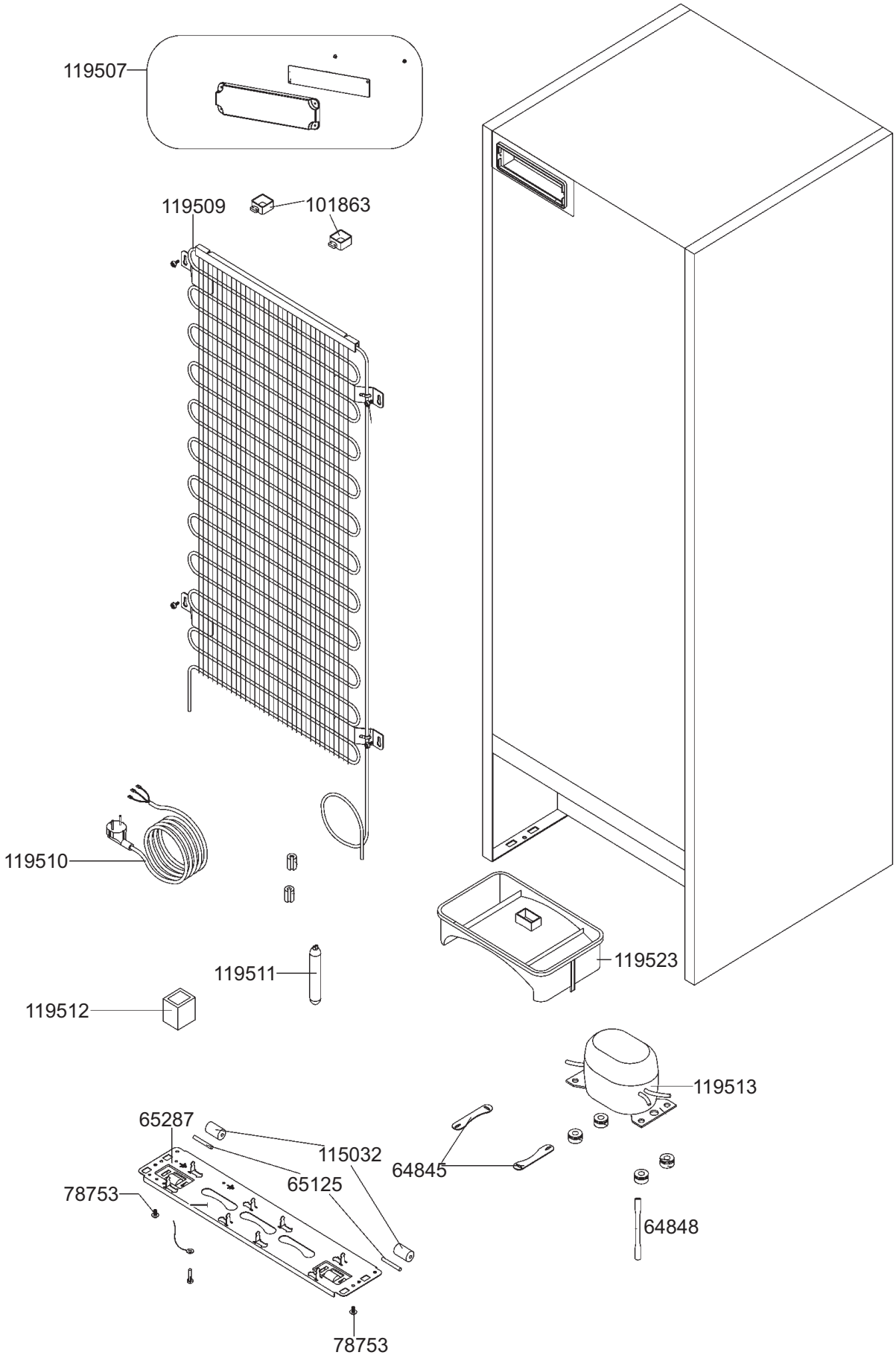
119507
119509
101863
119510
119511
119512
119523
119513
65287
115032
65125
78753
64845
64848
78753