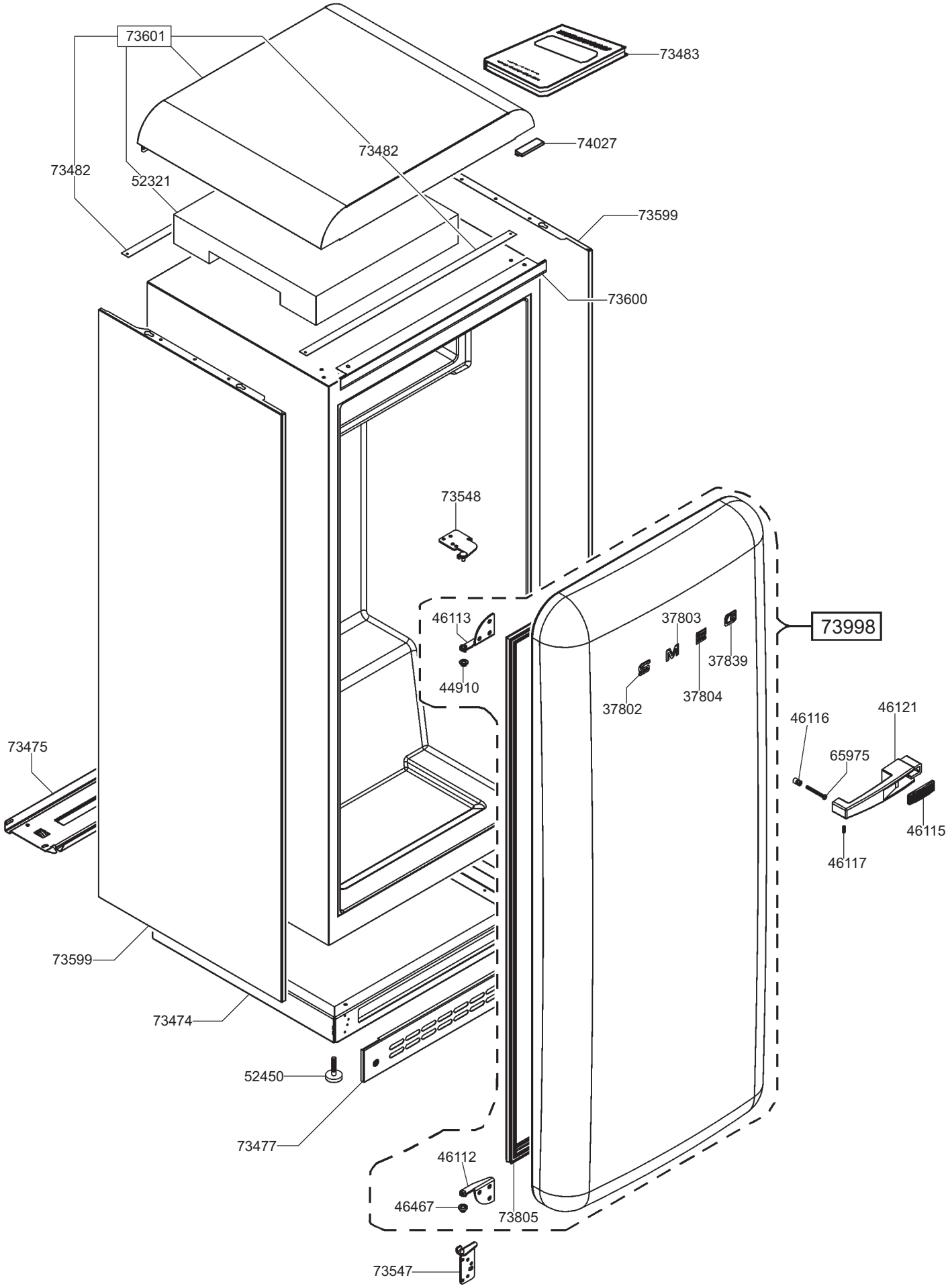
73601
73483
74027
73482
73482
52321
73599
73600
73548
46113
44910
37803
37839
37804
37802
73998
46116
46121
65975
46115
46117
73475
73599
73474
52450
73477
46112
46467
73805
73547

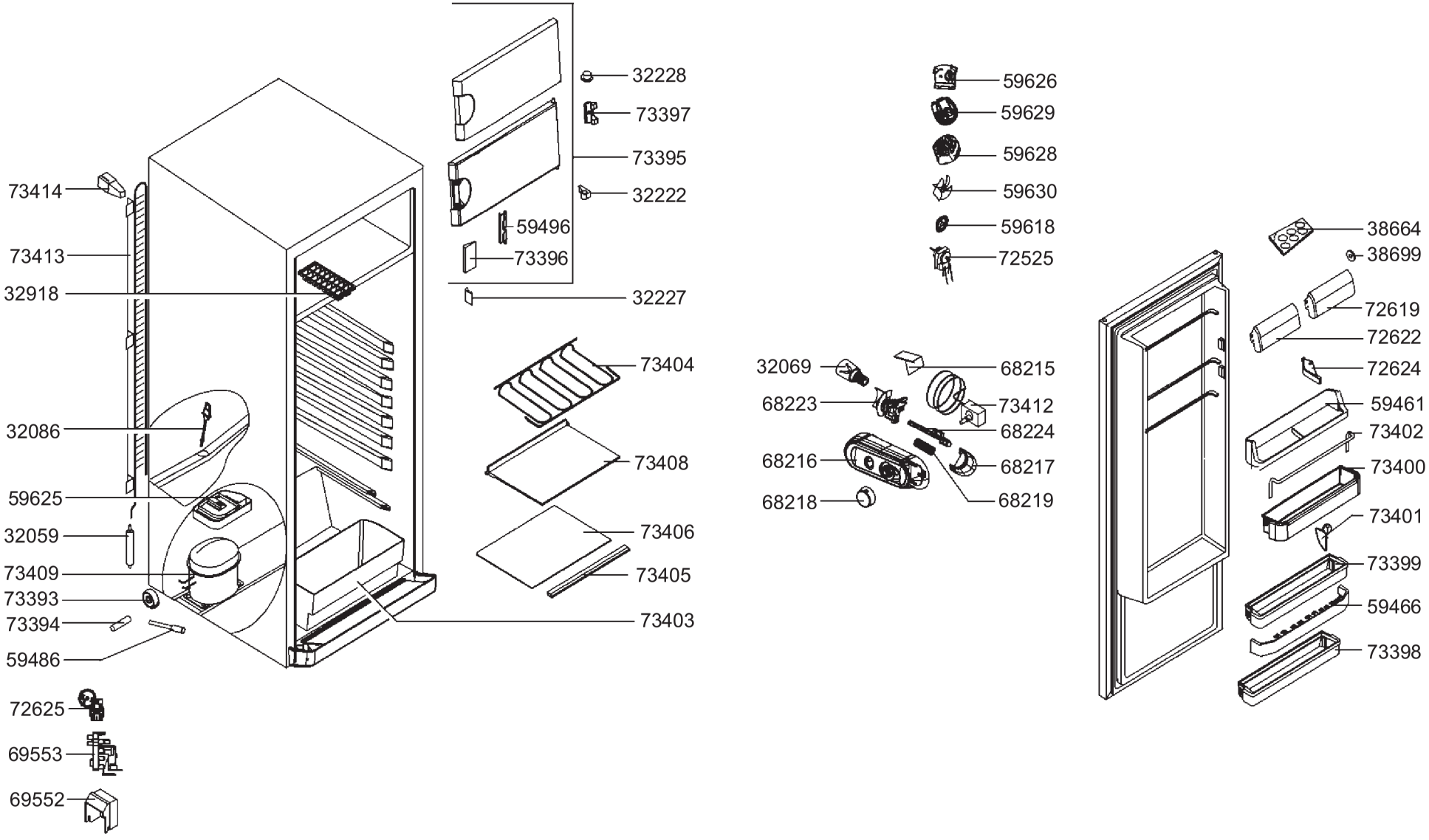
32228
73397
73395
32222
59496
73396
32227
73414
73413
32918
73404
32086
73408
59625
32059
73406
73409
73405
73393
73394
73403
59486
72625
69553
69552
59626
59629
59628
59630
59618
72525
32069
68215
68223
73412
68224
68216
68217
68218
68219
38664
38699
72619
72622
72624
59461
73402
73400
73401
73399
59466
73398