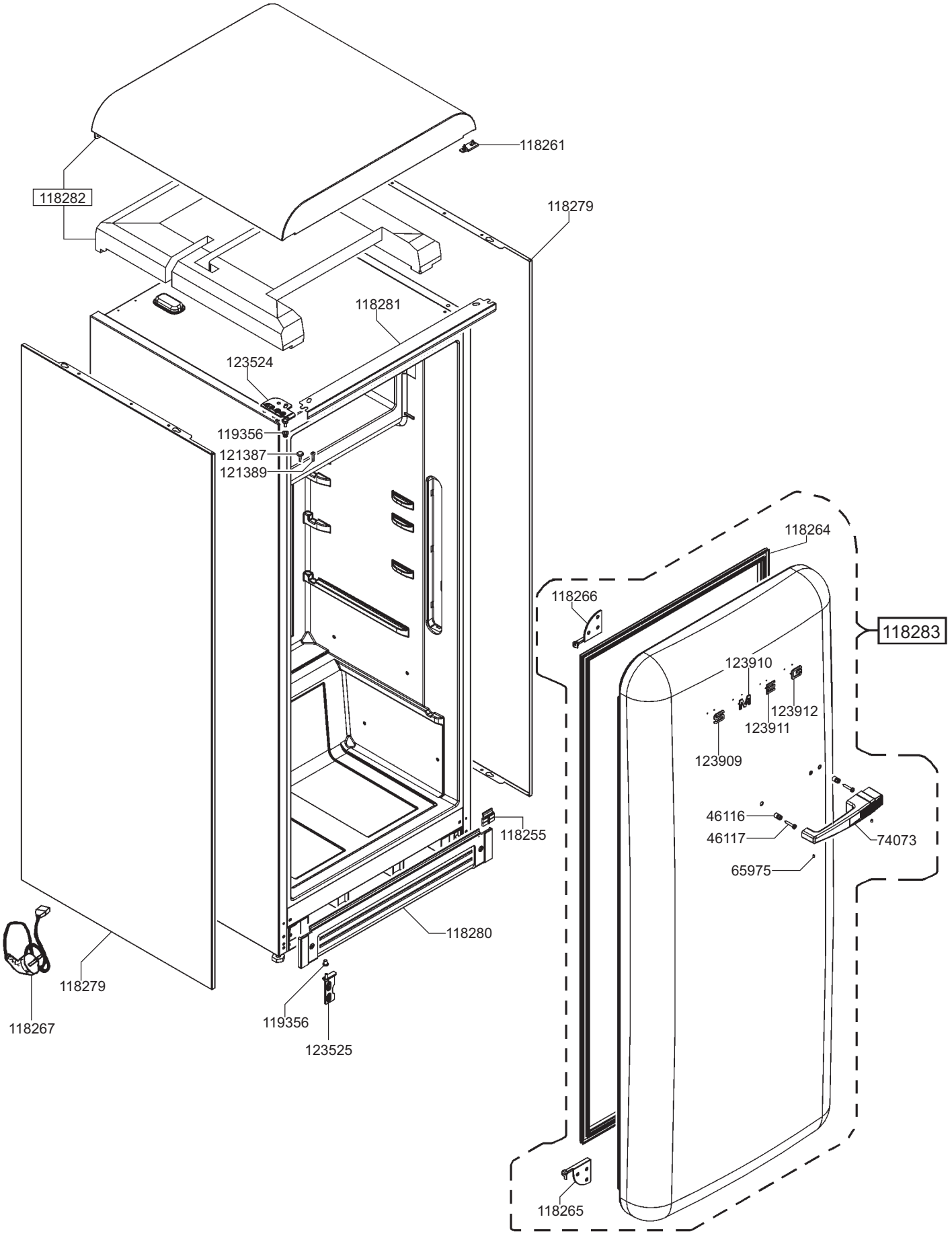
118261
118282
118279
118281
123524
119356
121387
121389
118264
118266
118283
123910
123912
123911
123909
46116
46117
74073
65975
118255
118280
118279
118267
119356
123525
118265

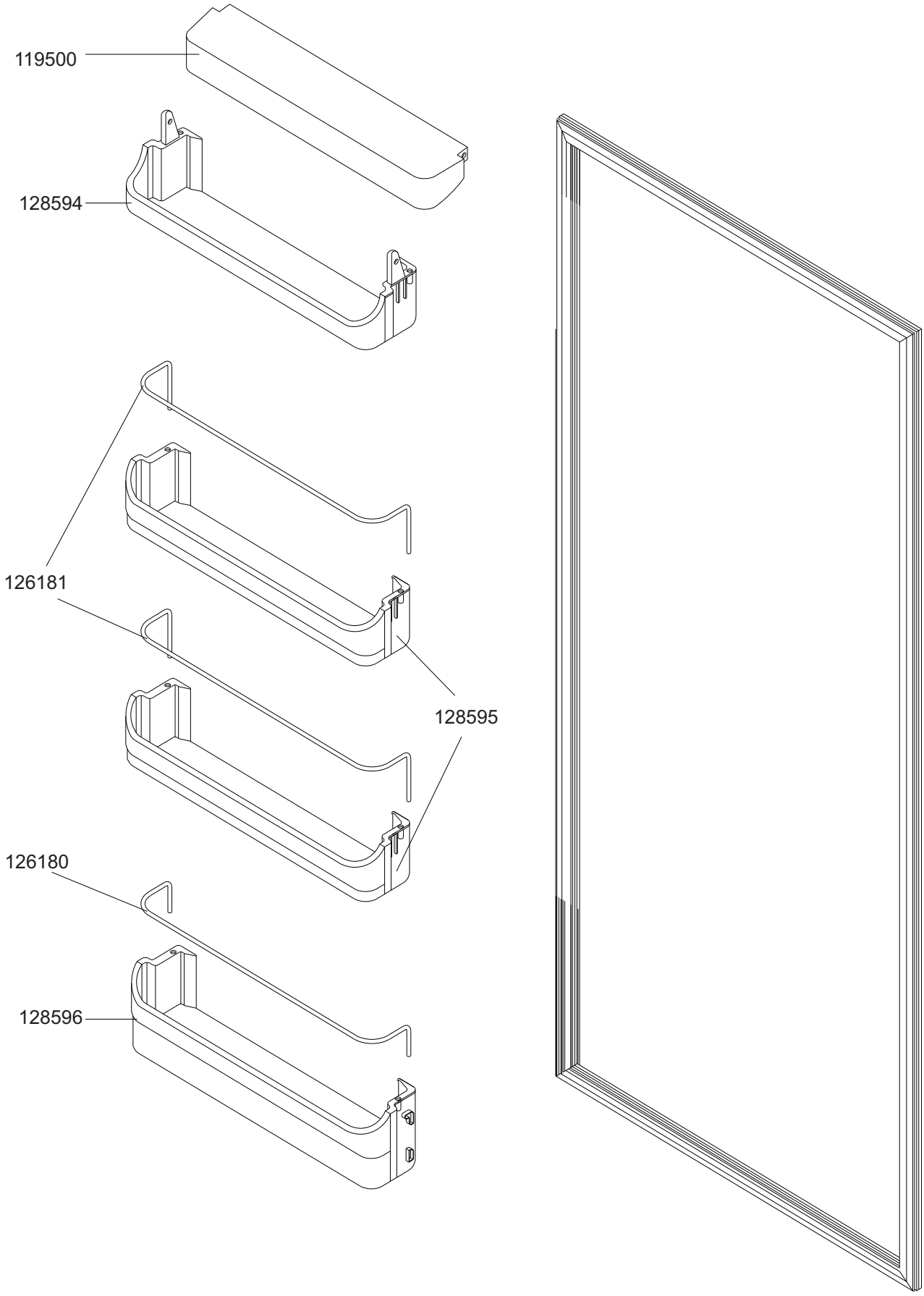
119500
128594
126181
128595
126180
128596

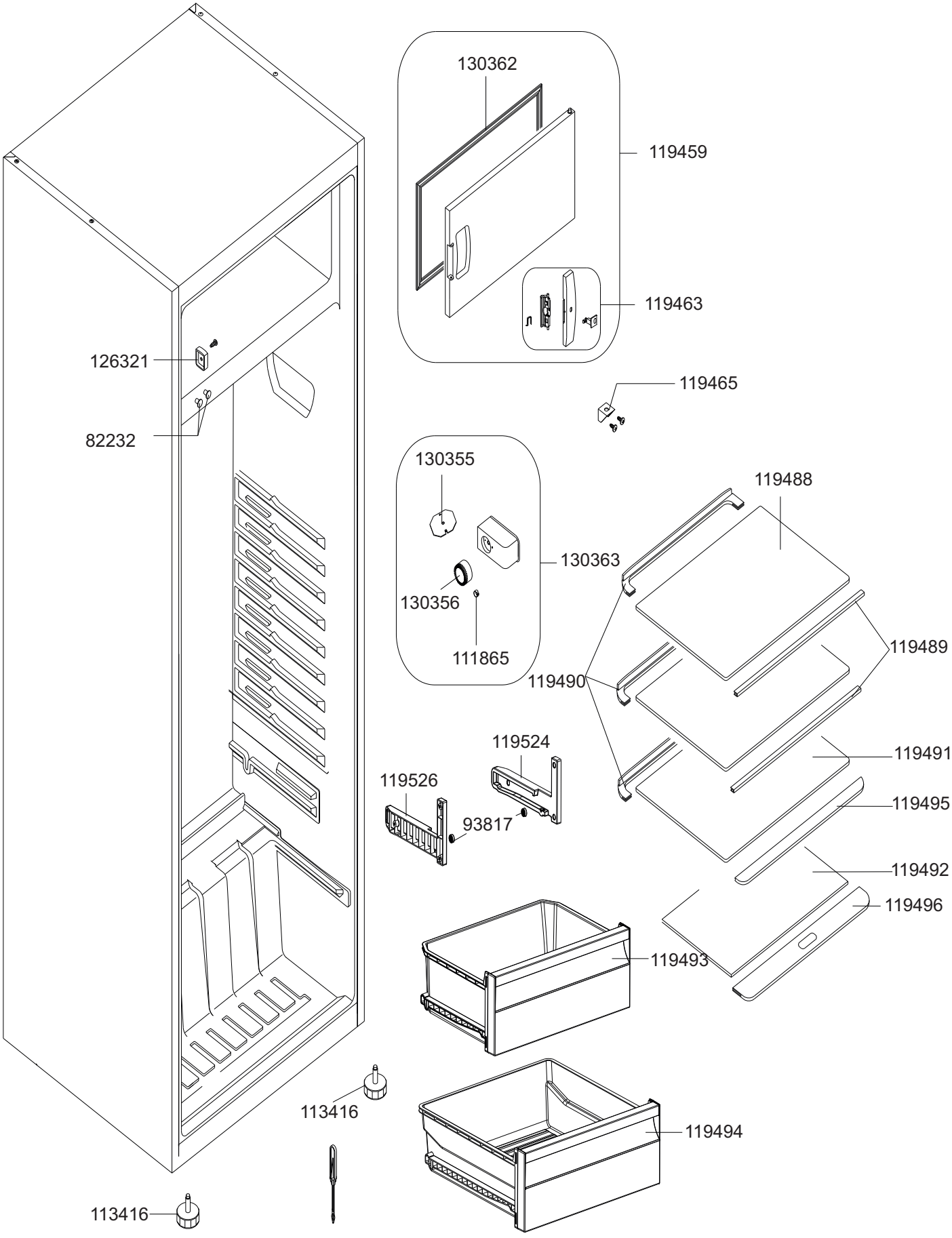
130362
119459
119463
126321
119465
82232
130355
119488
130363
130356
111865
119489
119490
119524
119491
119526
119495
93817
119492
119496
119493
113416
119494
113416

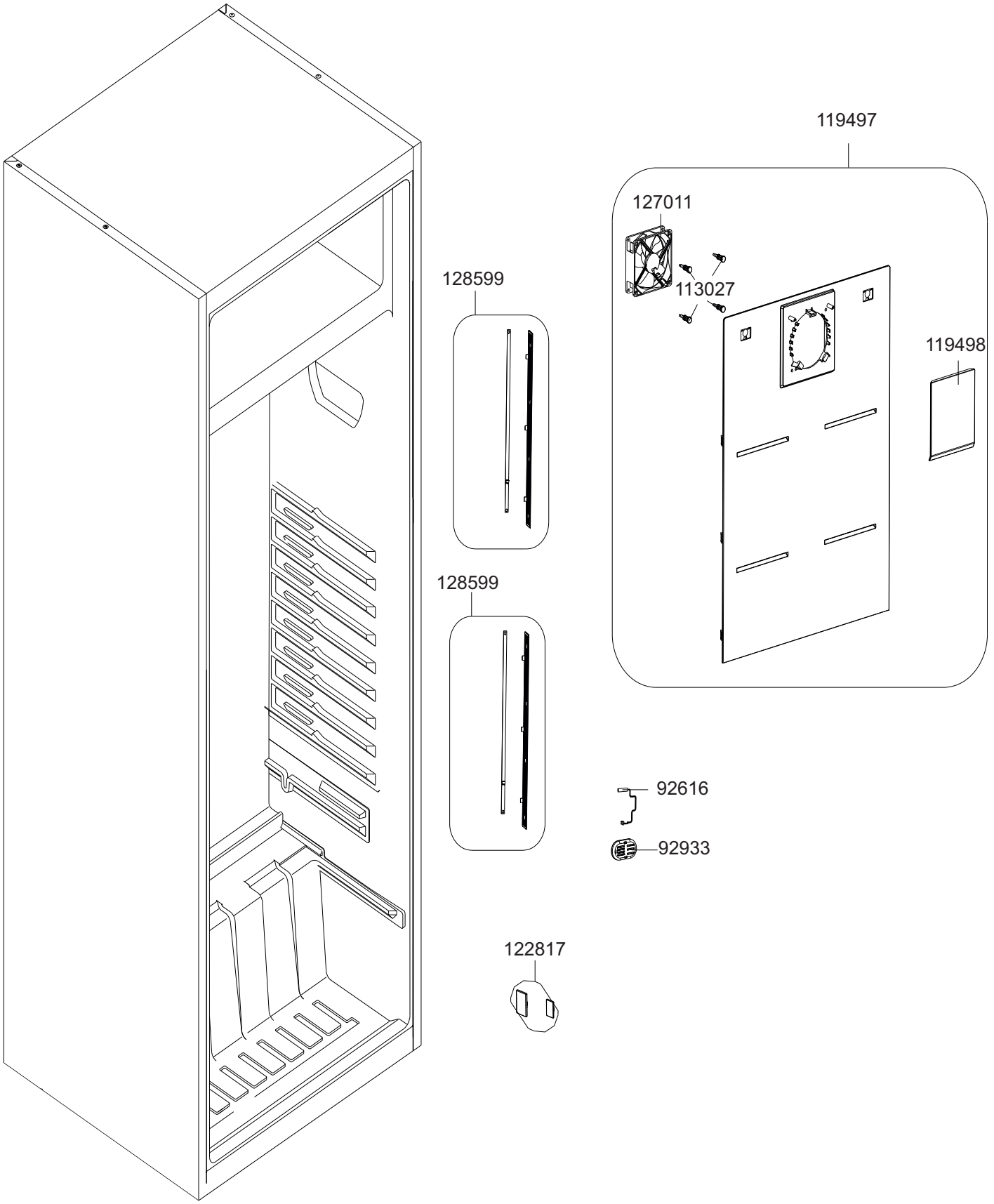
119497
127011
113027
119498
128599
128599
92616
92933
122817

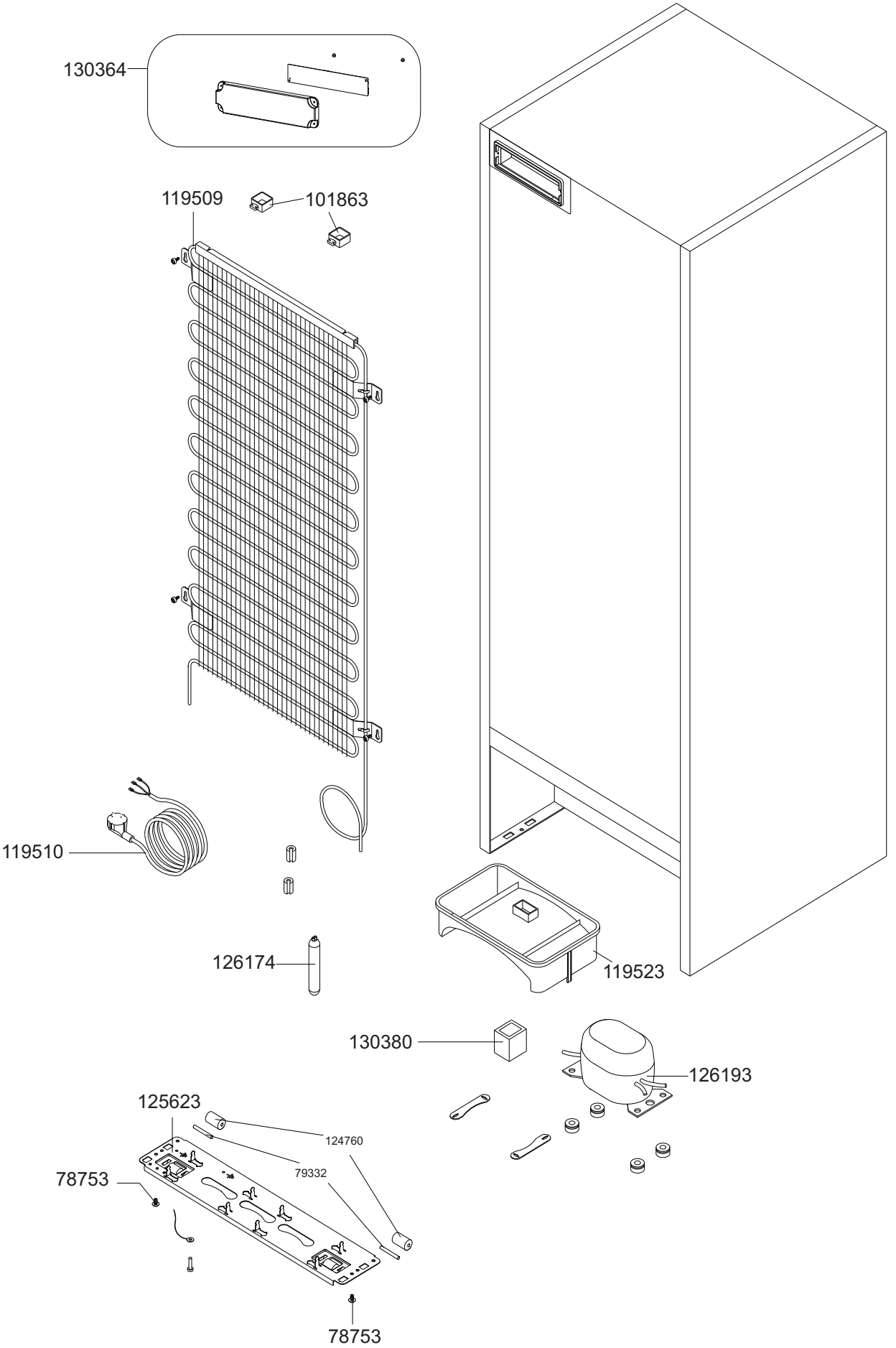
130364
119509
101863
119510
126174
119523
130380
126193
125623
124760
79332
78753
78753