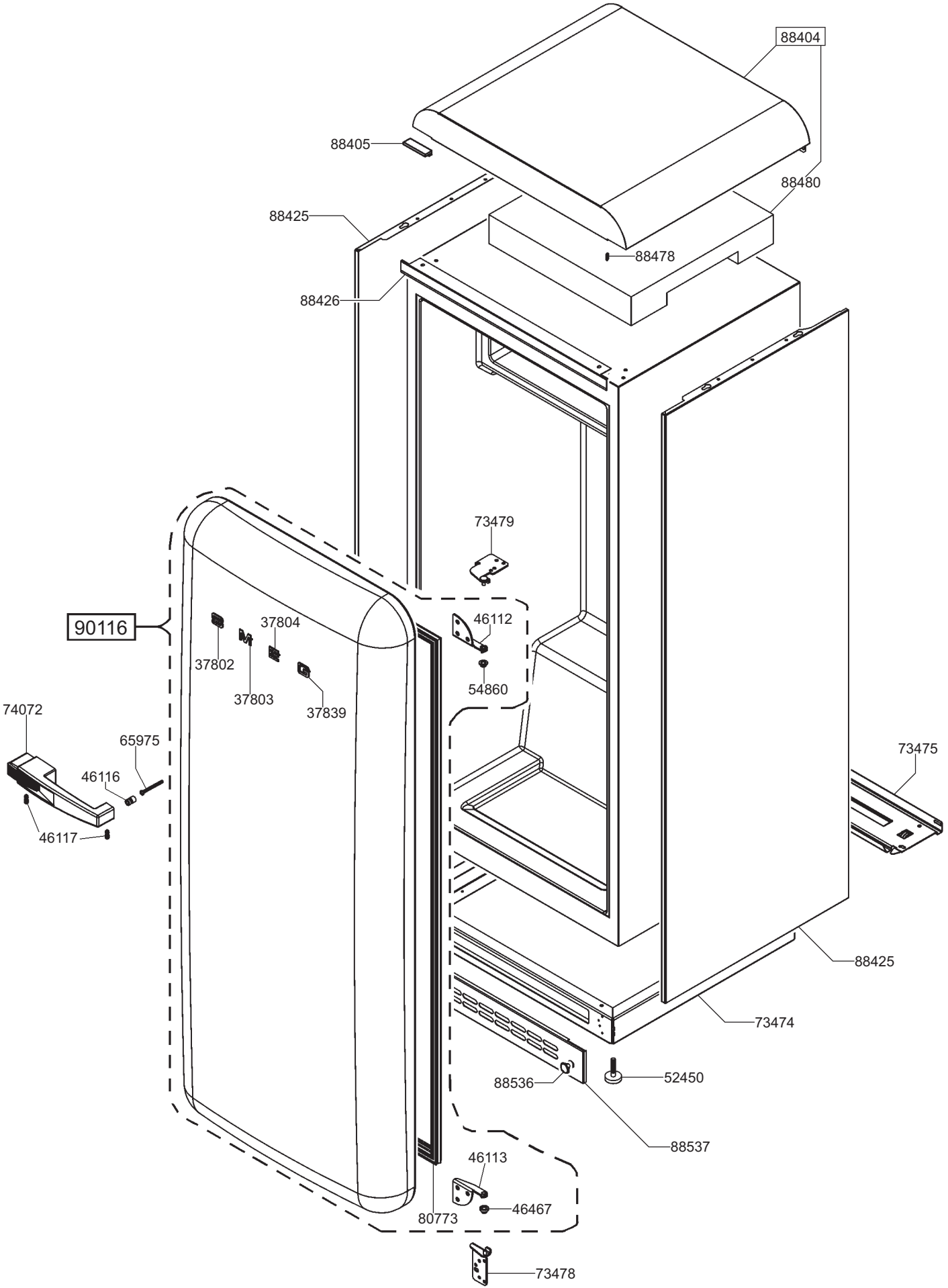
88404
88405
88480
88425
88478
88426
73479
90116
37804
46112
37802
37803
54860
37839
74072
65975
73475
46116
46117
88425
73474
88536
52450
88537
46113
46467
80773
73478

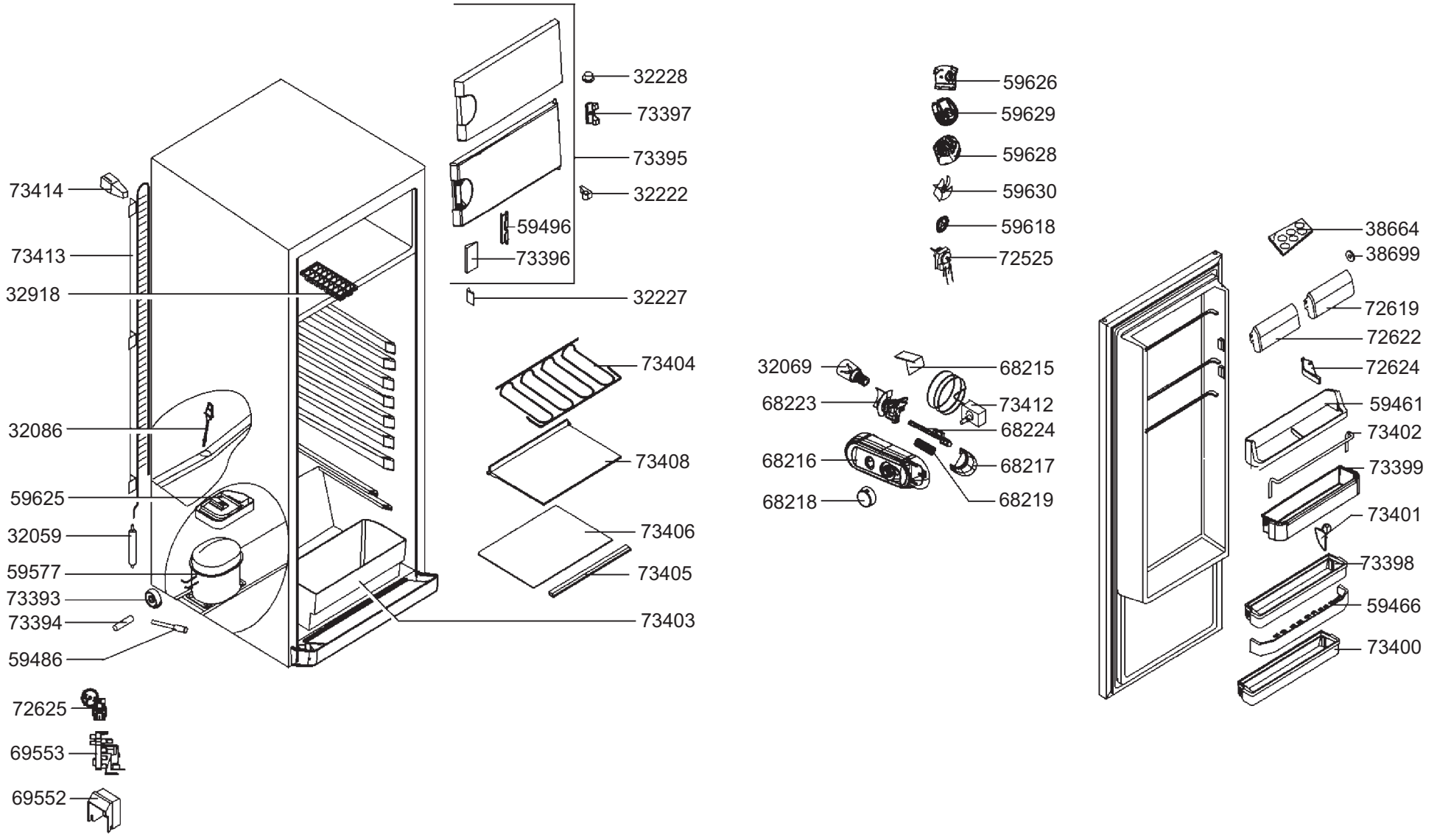
32228
73397
73395
32222
59496
73396
32227
73414
73413
32918
73404
32086
73408
59625
32059
73406
59577
73405
73393
73394
73403
59486
72625
69553
69552
59626
59629
59628
59630
59618
72525
38664
38699
72619
72622
72624
32069
68215
68223
73412
59461
68224
73402
68216
68217
73399
68218
68219
73401
73398
59466
73400