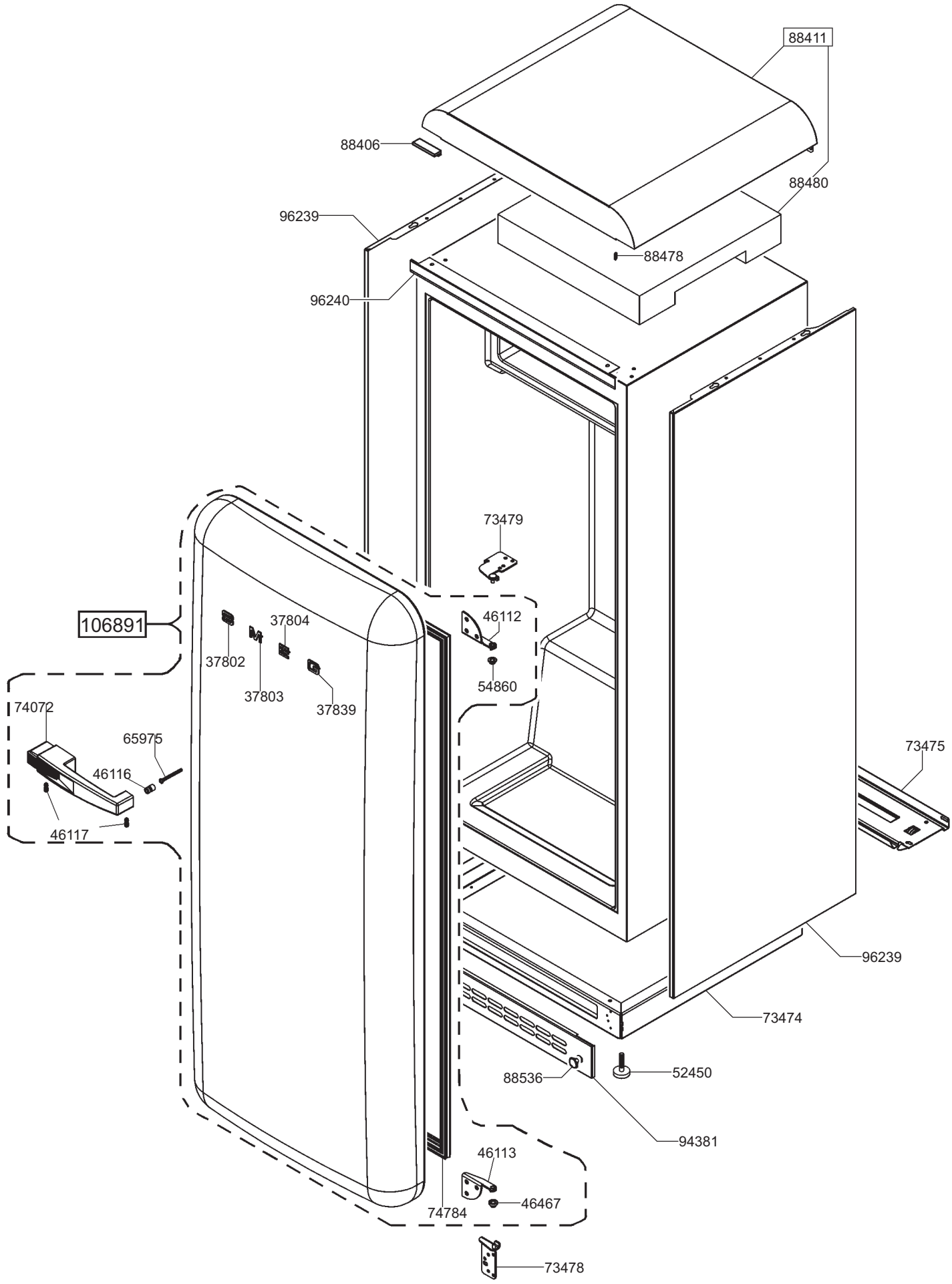
88411
88406
88480
96239
88478
96240
73479
106891
37804
46112
37802
54860
37803
37839
74072
65975
73475
46116
46117
96239
73474
88536
52450
94381
46113
46467
74784
73478

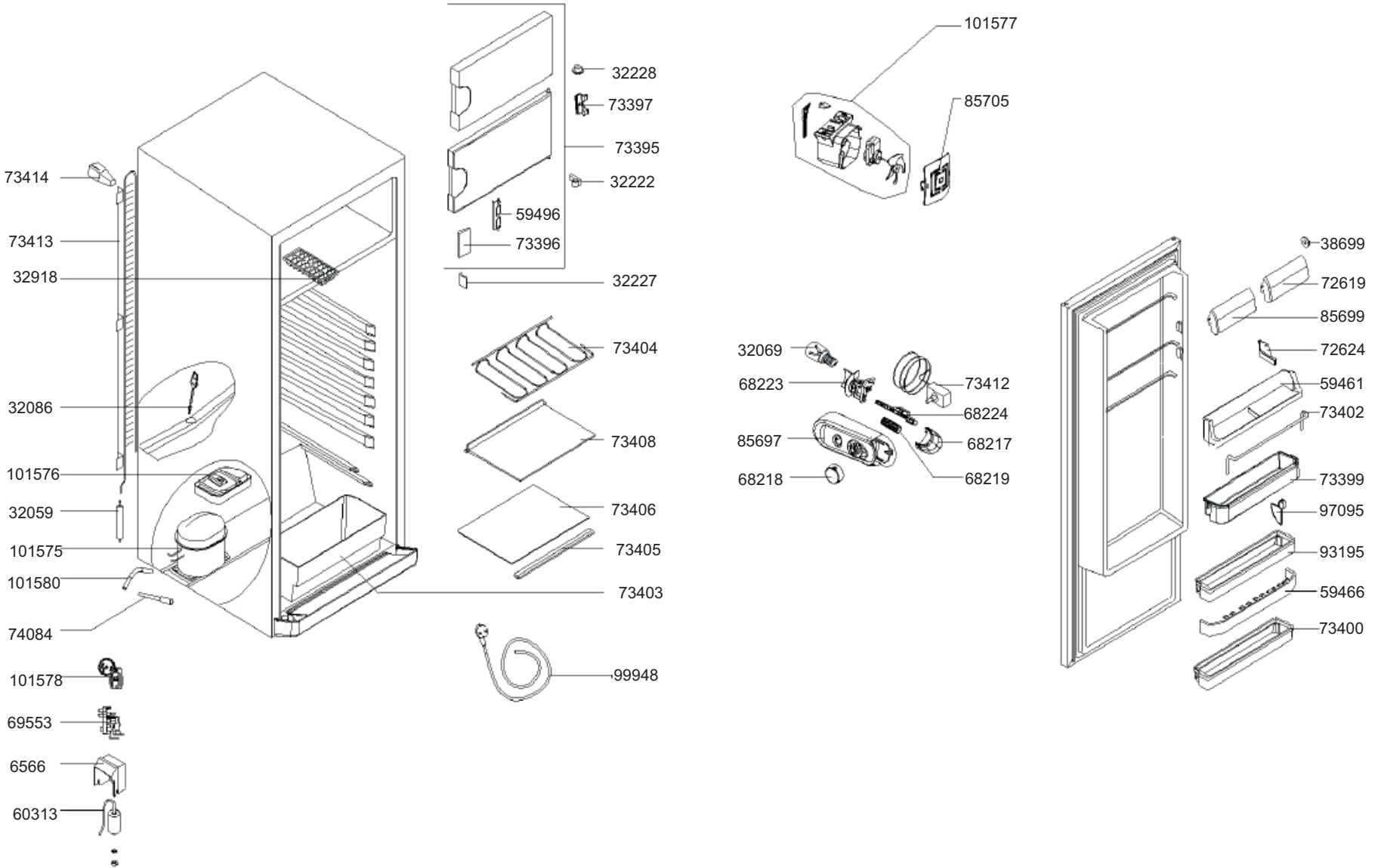
101577
85705
32228
73397
73395
32222
59496
73396
32227
73414
73413
32918
32086
101576
32059
101575
101580
74084
101578
69553
6566
60313
73404
73408
73406
73405
73403
99948
32069
68223
85697
68218
73412
68224
68217
68219
38699
72619
85699
72624
59461
73402
73399
97095
93195
59466
73400