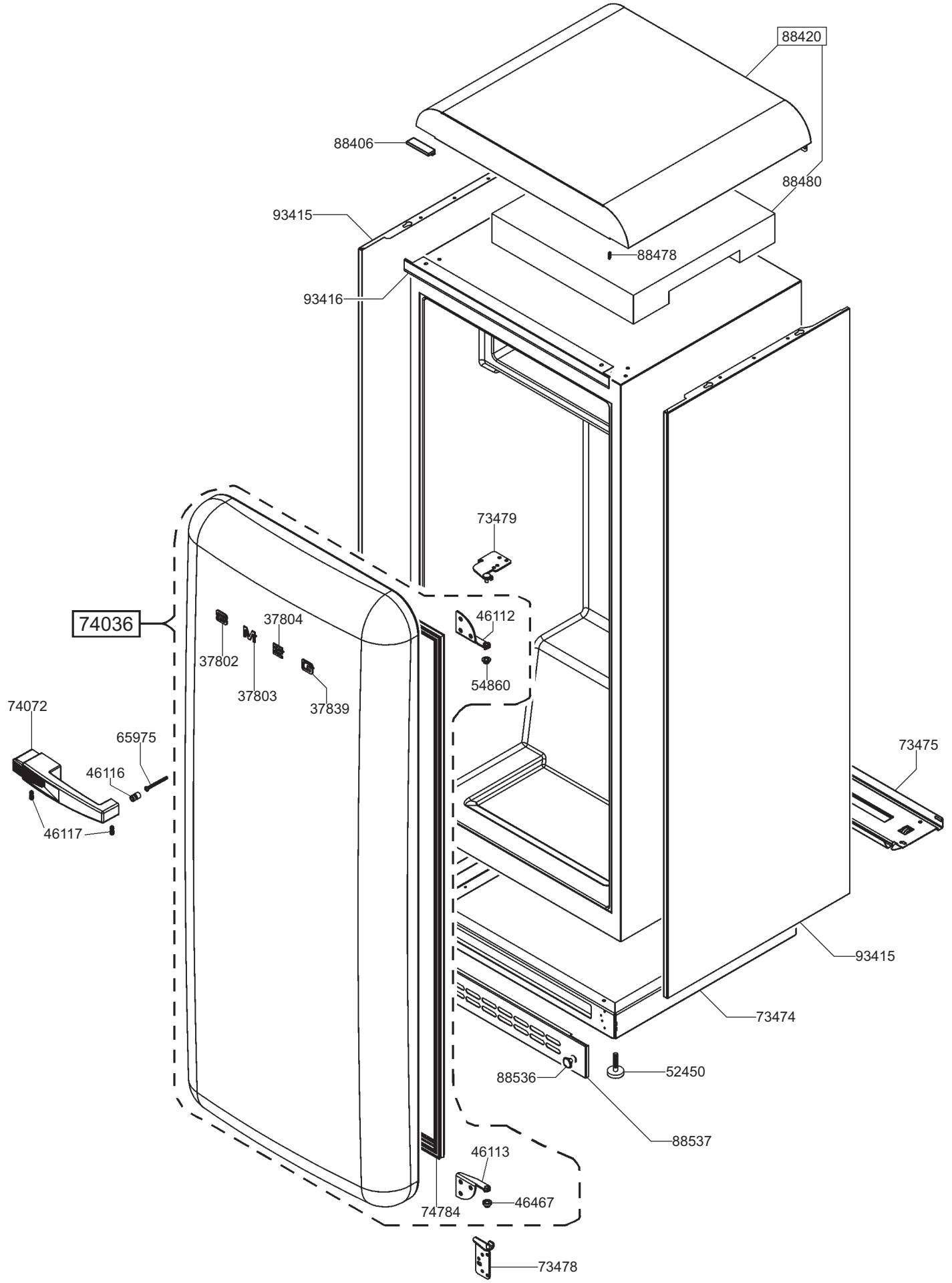
88420
88406
88480
93415
88478
93416
73479
74036
37804
46112
37802
37803
54860
37839
74072
65975
73475
46116
46117
93415
73474
52450
88536
88537
46113
46467
74784
73478

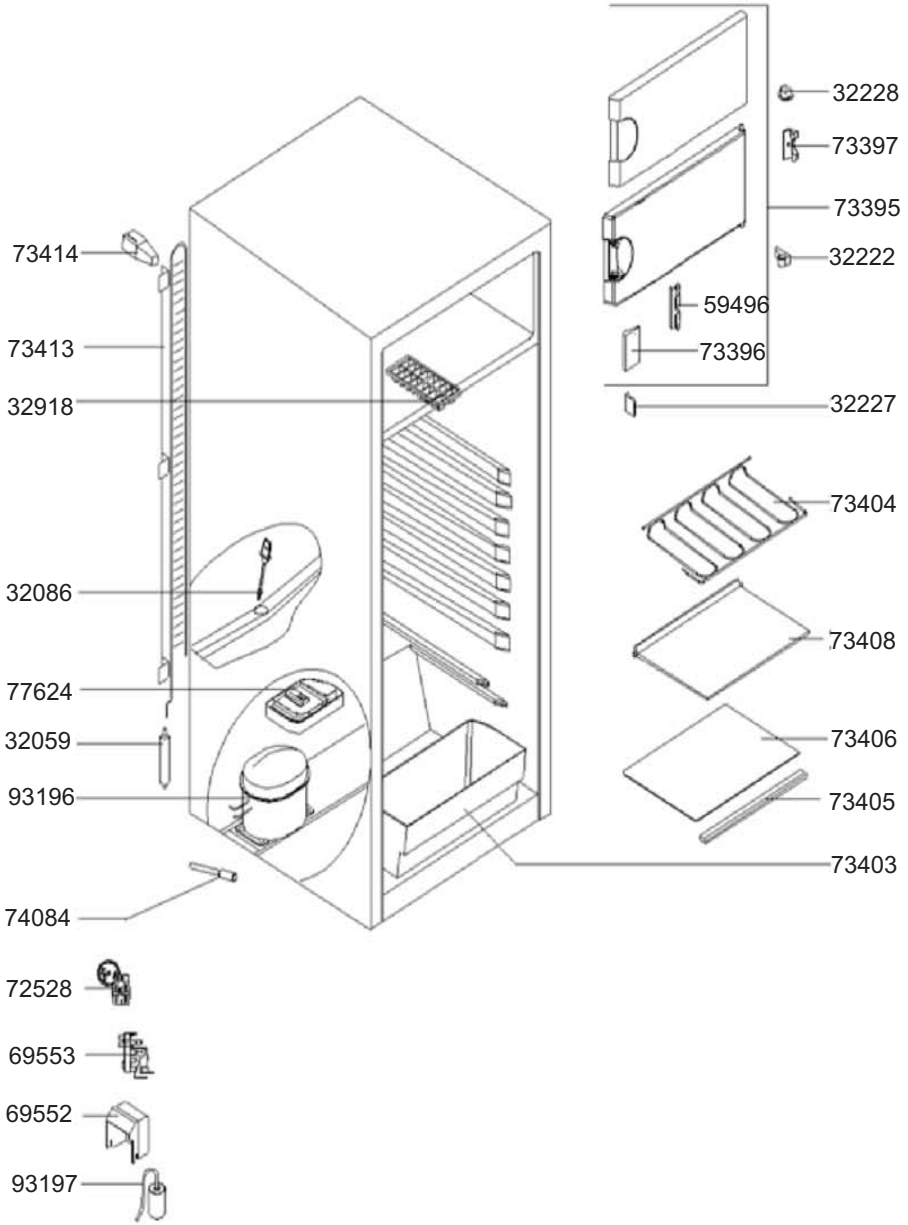
32228
73397
73395
32222
59496
73396
32227
73414
73413
32918
73404
32086
73408
77624
32059
73406
93196
73405
73403
74084
72528
69553
69552
93197

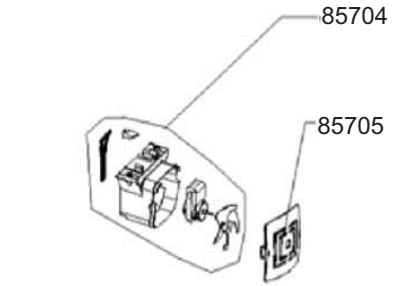
85704
85705

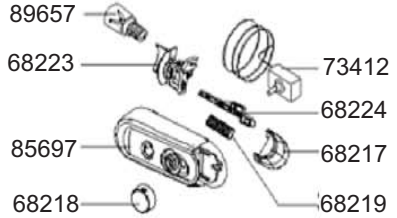
89657
68223
73412
68224
85697
68217
68218
68219

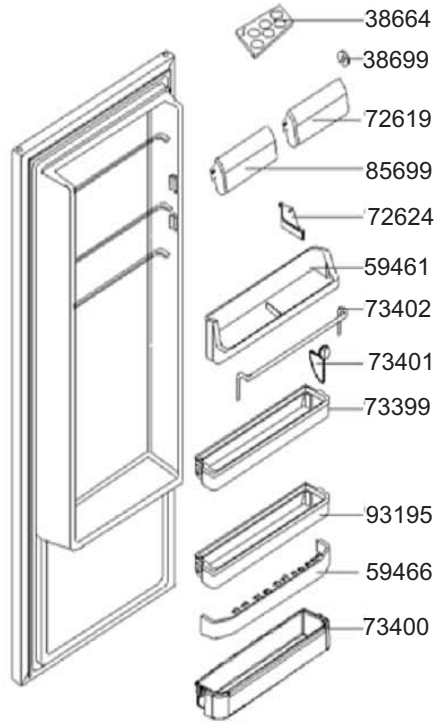
38664
38699
72619
85699
72624
59461
73402
73401
73399
93195
59466
73400