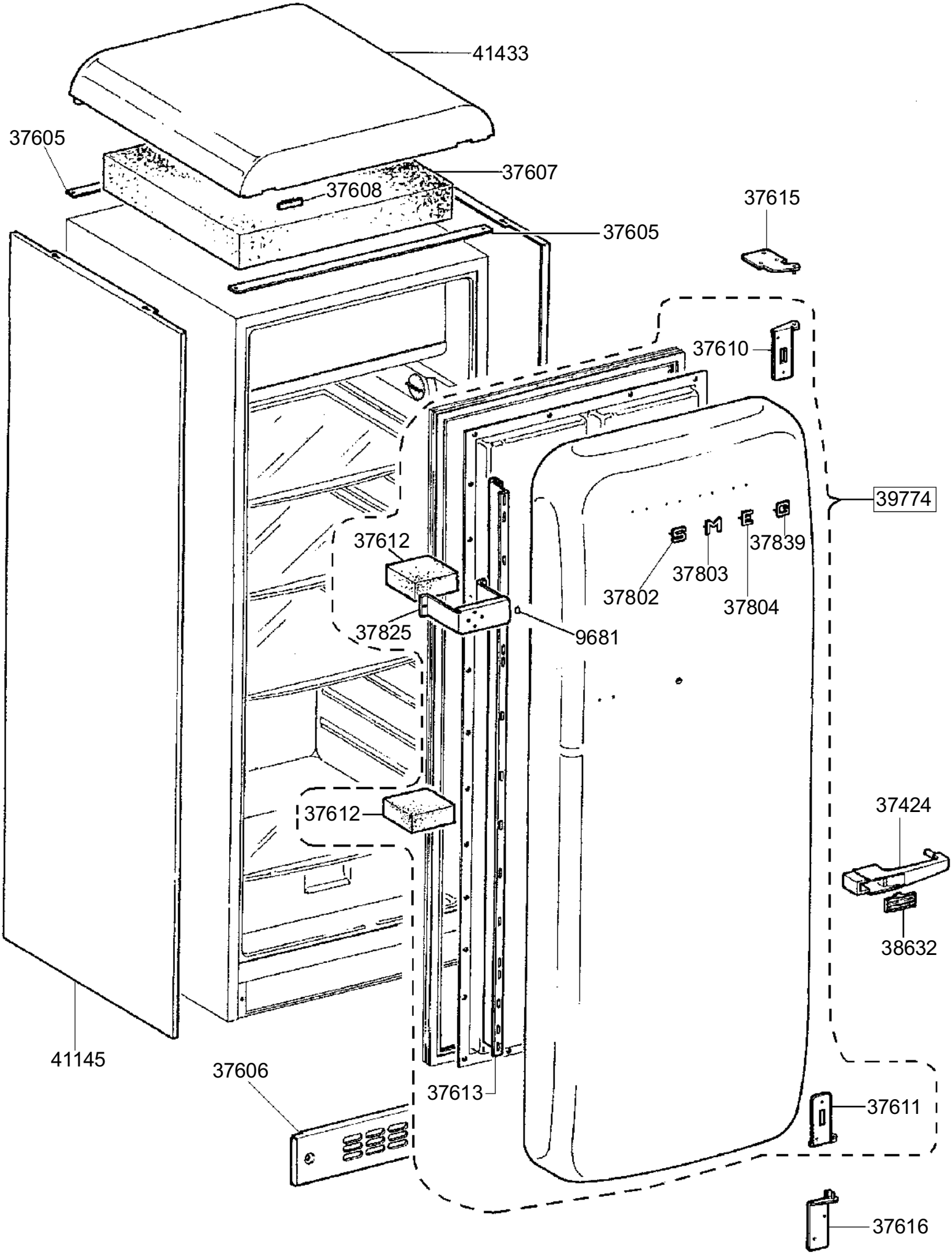
41433
37605
37607
37608
37605
37615
37610
39774
37612
37839
37803
37802
37804
37825
9681
37612
37424
38632
41145
37606
37613
37611
37616

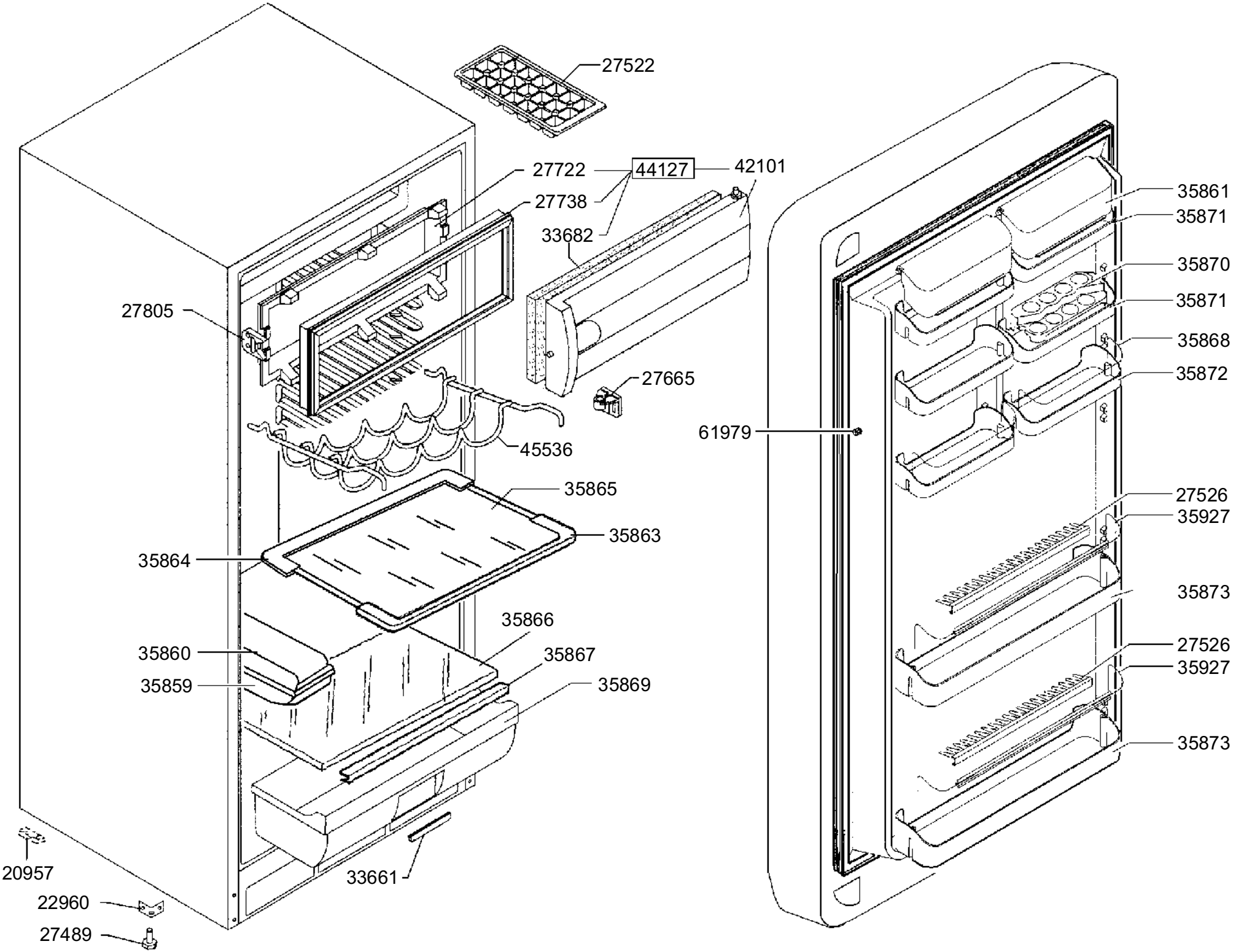
27522
27722
44127
42101
27738
33682
27805
27665
45536
35865
35863
35864
35866
35860
35867
35859
35869
20957
33661
22960
27489
35861
35871
35870
35871
35868
35872
61979
27526
35927
35873
27526
35927
35873

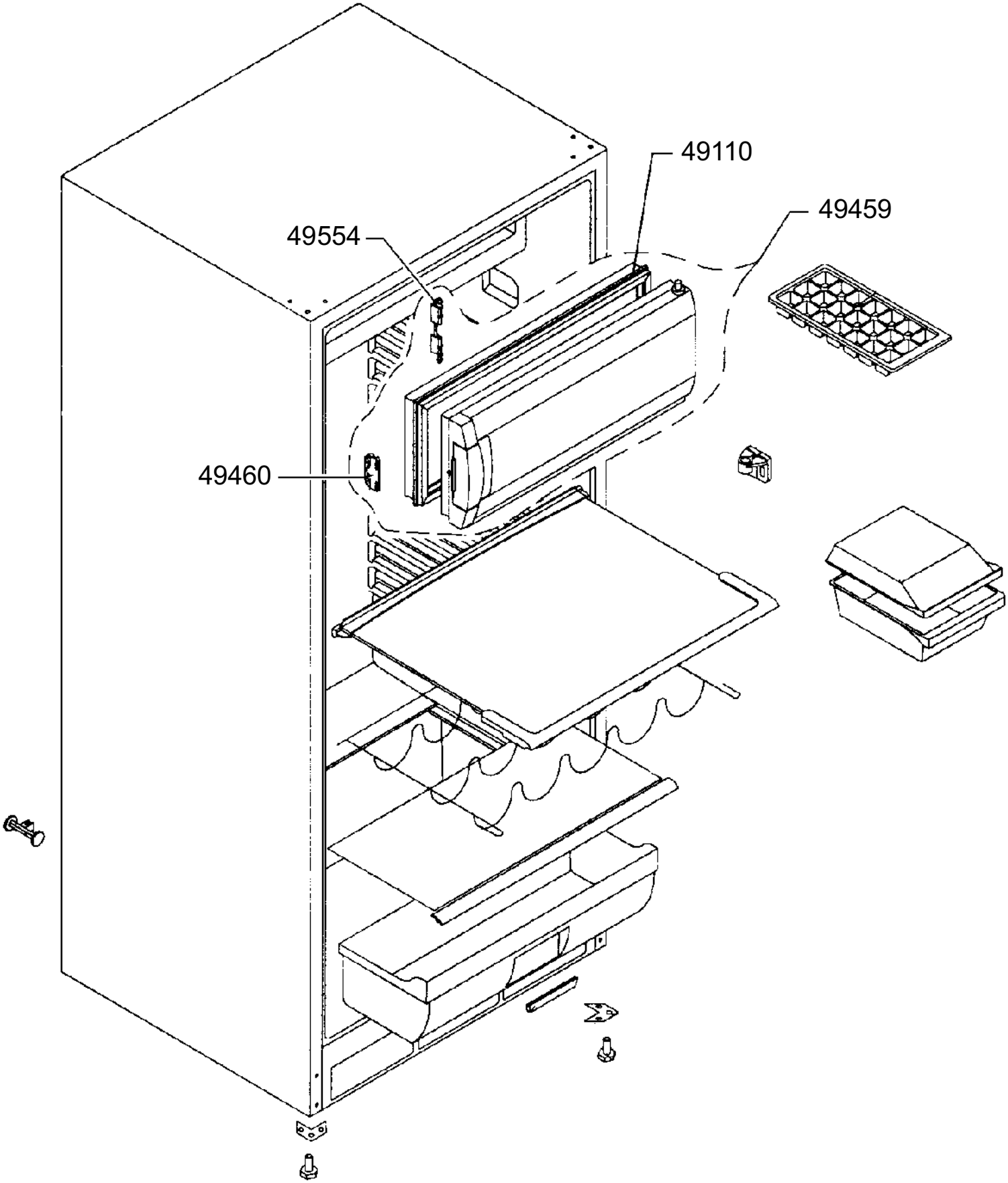
49110
49459
49554
49460

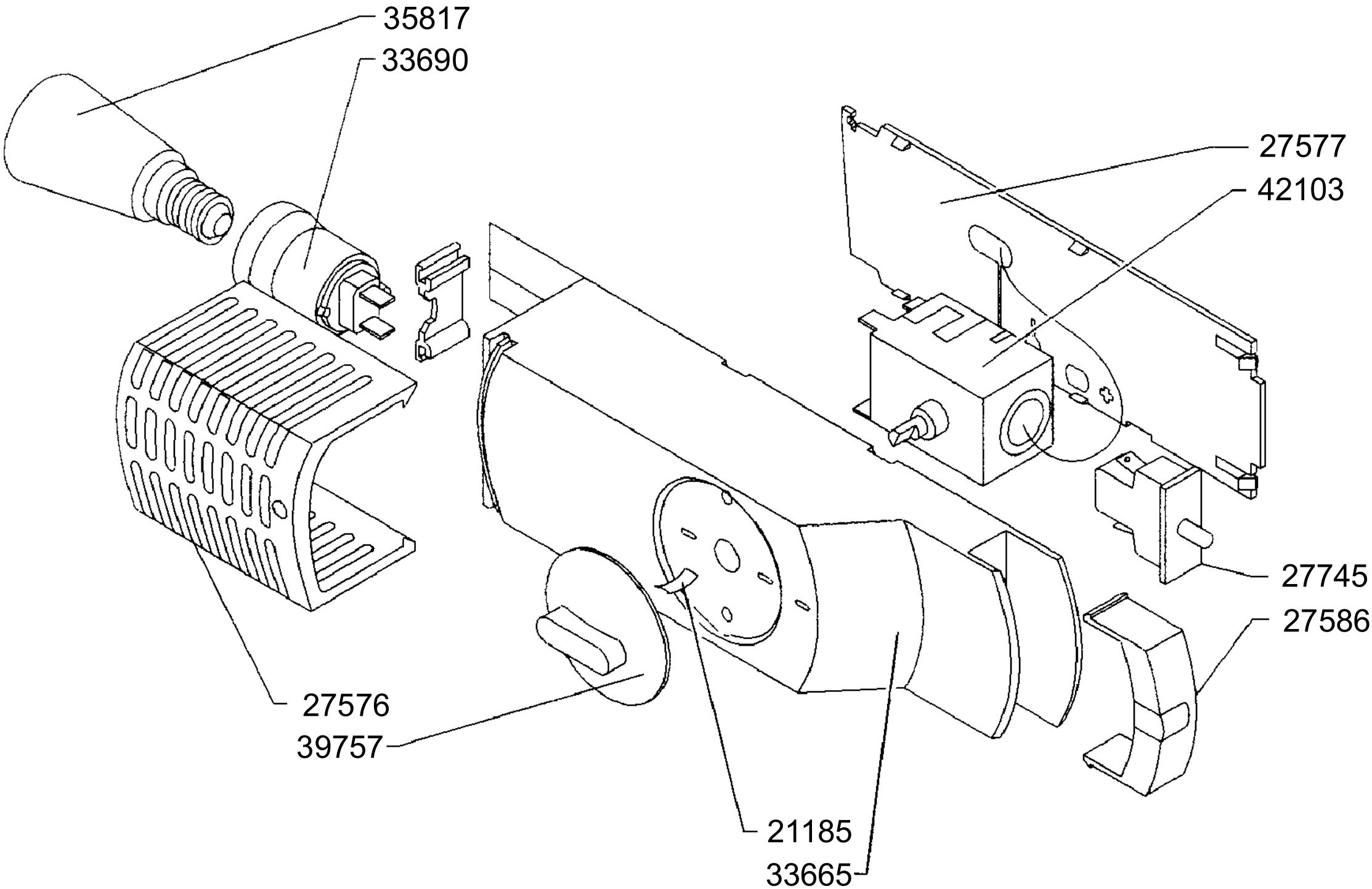
35817
33690
27577
42103
27745
27586
27576
39757
21185
33665

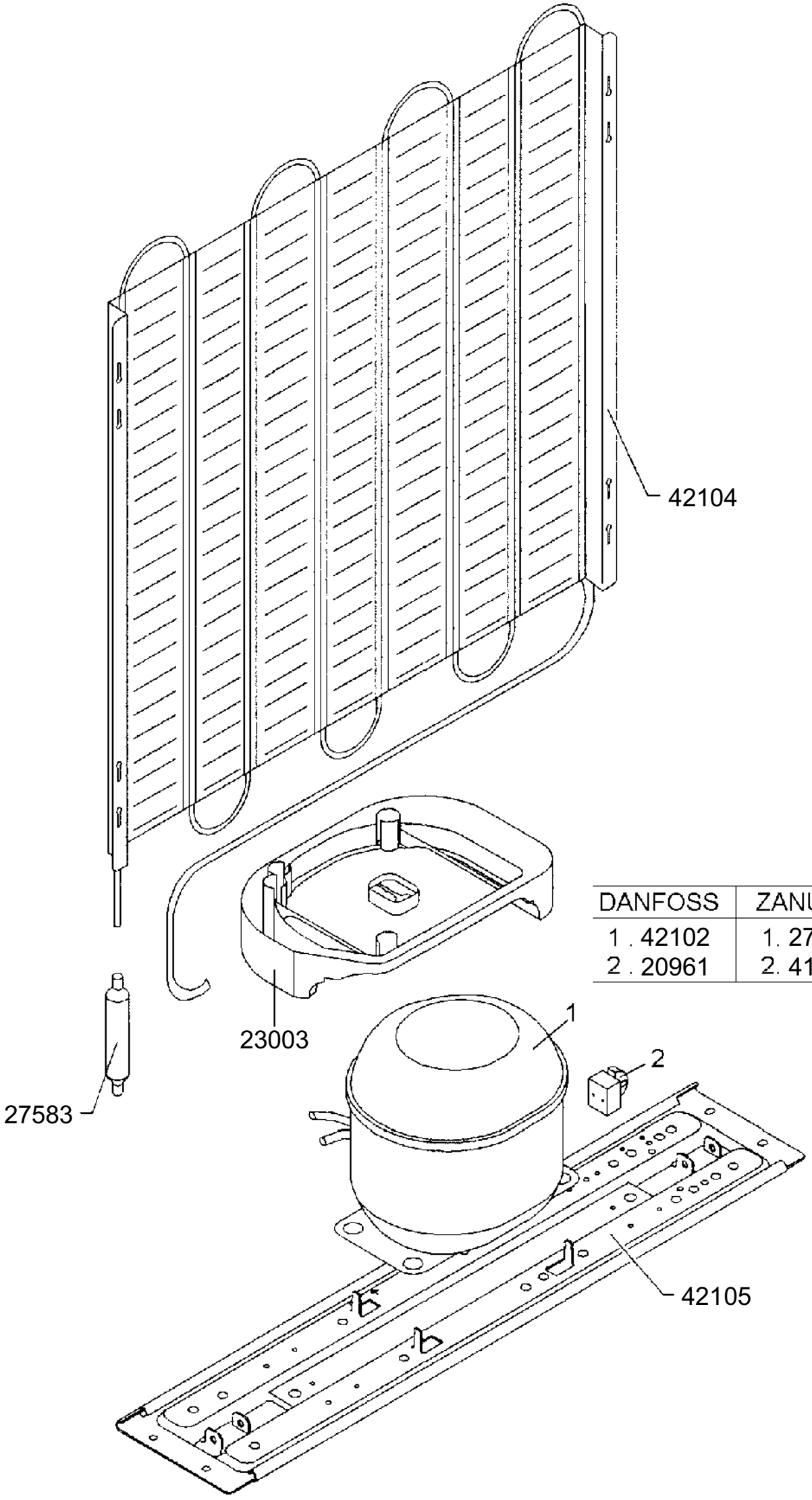

DANFOSS	ZANUSSI
1 . 42102	1. 27669
2 . 20961	2. 41641