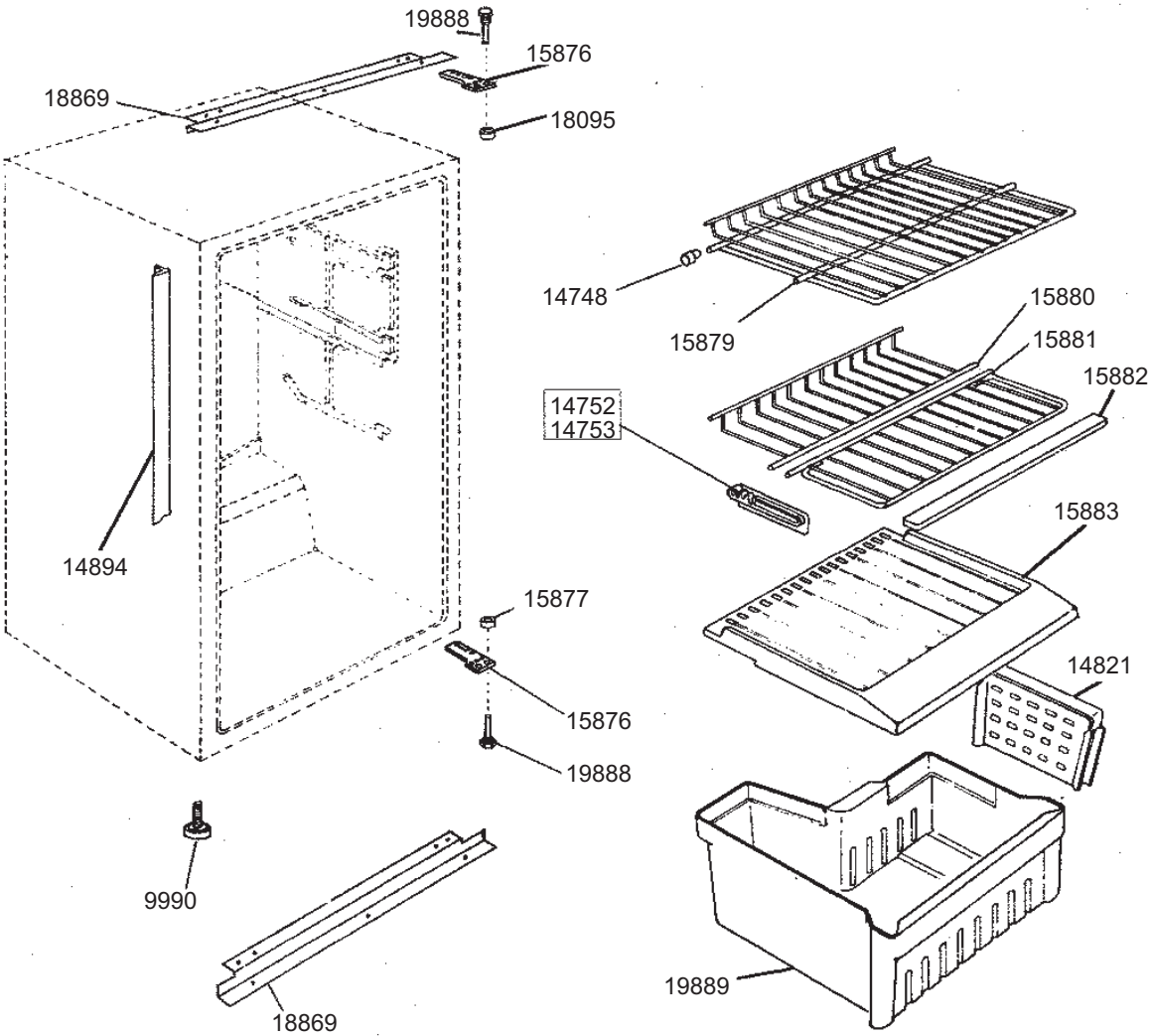
19888
15876
18869
18095
14748
15879
15880
15881
15882
14752
14753
15883
14894
15877
14821
15876
19888
9990
19889
18869

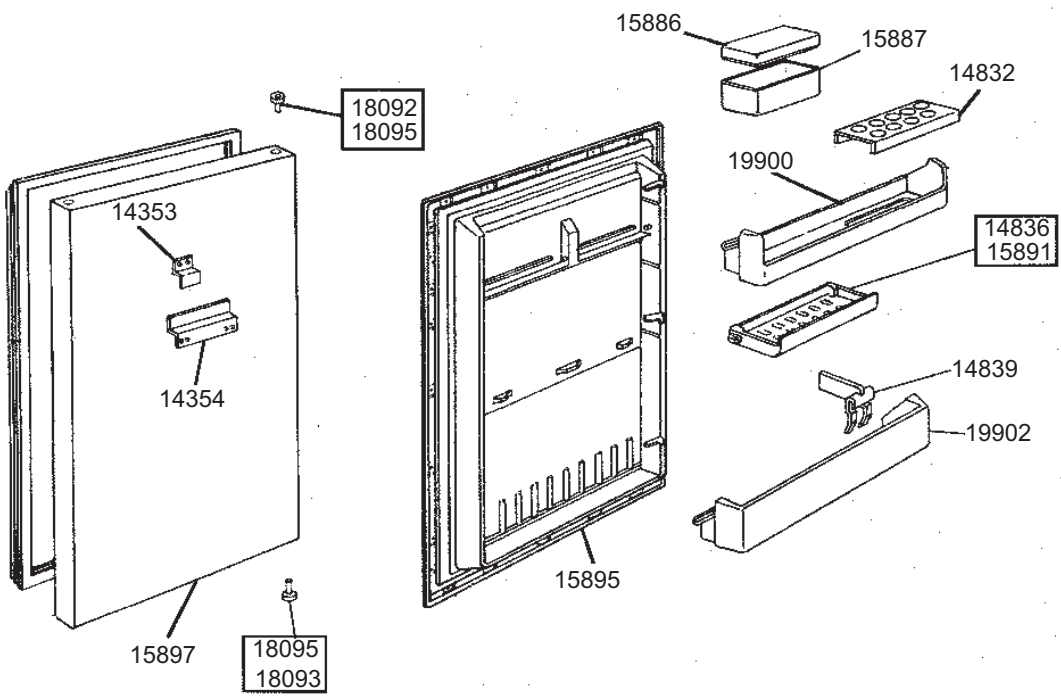
15886
15887
14832
18092
18095
19900
14353
14836
15891
14354
14839
19902
15895
15897
18095
18093

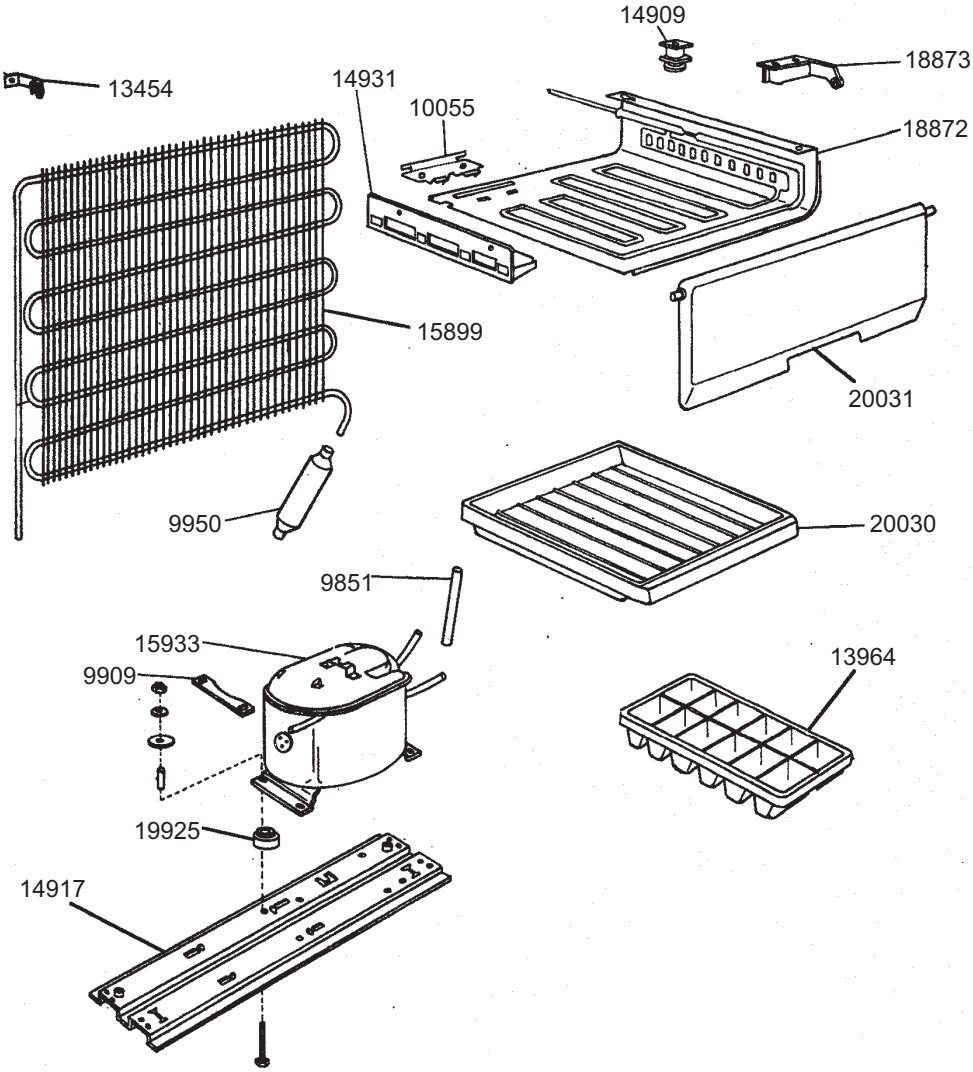
14909
18873
13454
14931
10055
18872
15899
20031
9950
20030
9851
15933
9909
13964
19925
14917

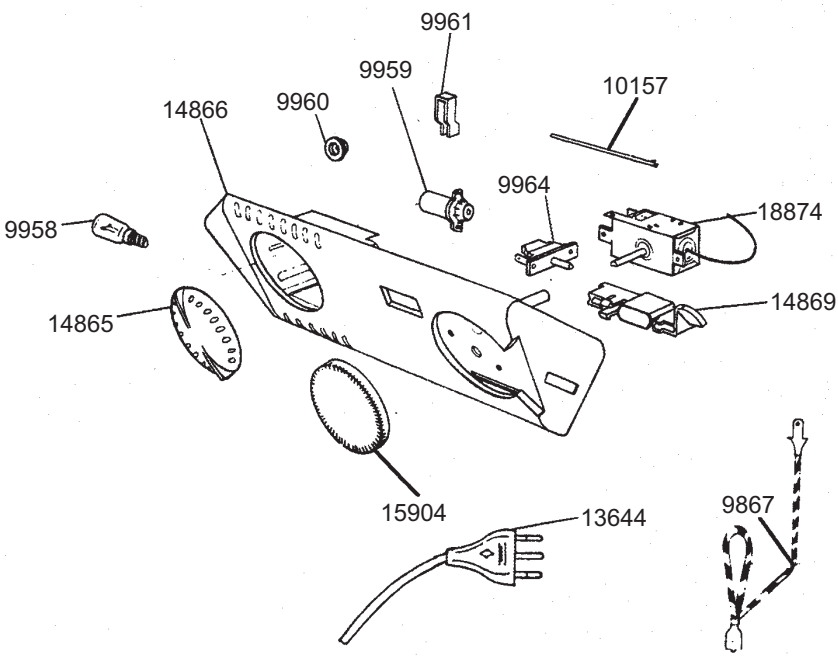
9961
9959
10157
14866
9960
9964
18874
9958
14869
14865
15904
13644
9867