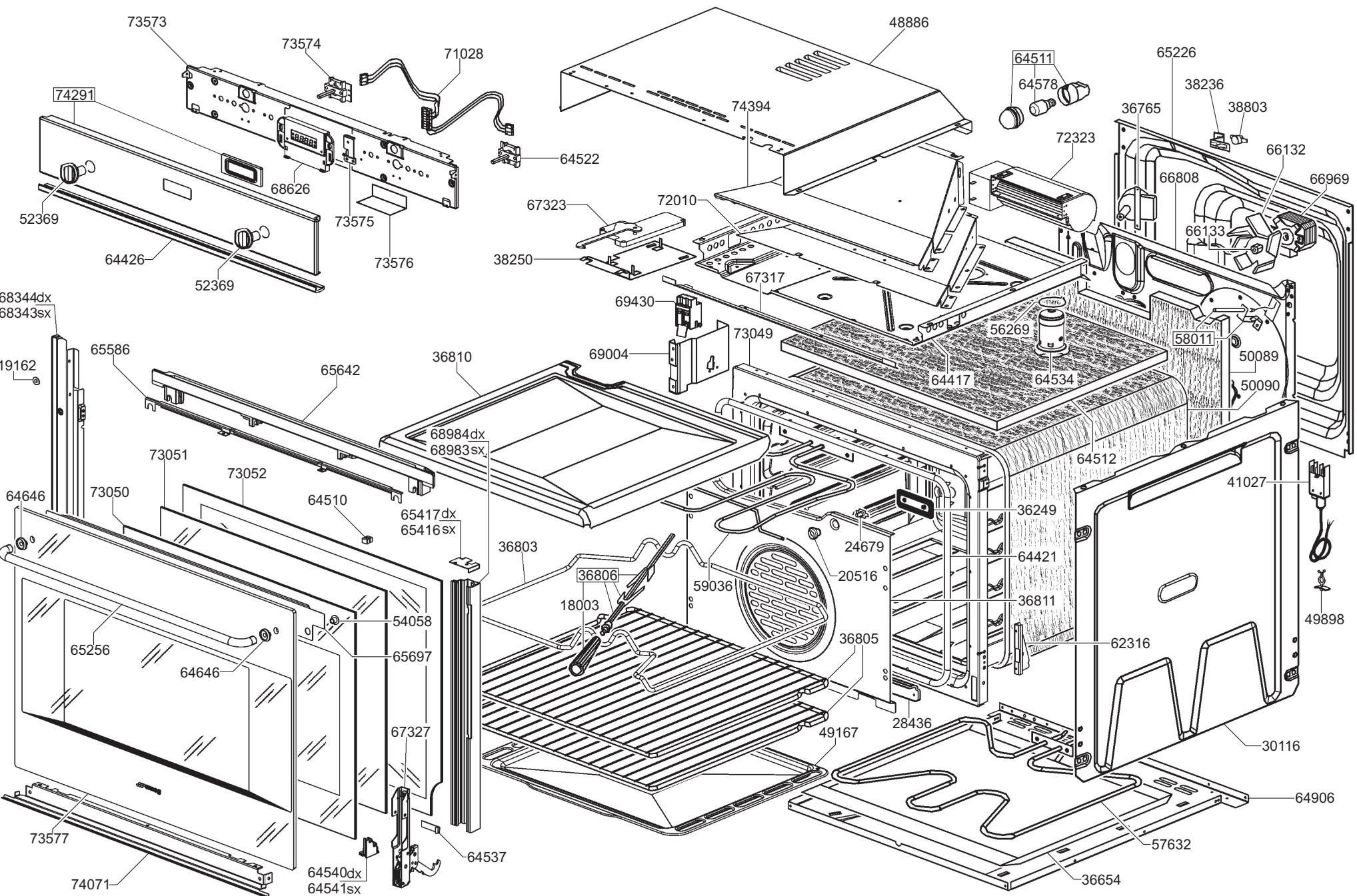
73573
73574
71028
74291
48886
64511
64578
65226
38236
38803
36765
74394
72323
66132
66808
66969
64522
68626
73575
73576
52369
64426
52369
67323
72010
38250
67317
66133
68344dx
68343sx
69430
56269
58011
50089
50090
19162
65586
65642
69004
73049
36810
64417
64534
64512
68984dx
68983sx
73051
73052
64646
73050
64510
65417dx
65416sx
36803
41027
36249
24679
64421
20516
59036
36811
49898
36806
18003
54058
65697
65256
64646
36805
62316
28436
49167
30116
67327
64906
73577
64537
57632
74071
64540dx
64541sx
36654